Q4 e-tron

Q4 e-tron

Q4 Sportback e-tron

myAudi

L’accès numérique à votre Audi. Partout. À tout moment.

Détails de l’équipement

Votre Audi est unique, comme vous. Pour vous permettre de garder une bonne vue d’ensemble, toutes les données de votre véhicule sont consultables en ligne à tout moment dans les détails d’équipement myAudi.

Mises à jour de cartes

Toutes les nouvelles routes, tous les blocages : vos données de navigation sont toujours à jour avec myAudi. Régulièrement, des mises à jour de cartes à transférer aisément sur votre Audi sont mises à votre disposition.

Recherche de concessionnaire

Avec myAudi, vous trouverez aisément et rapidement le Partenaire Audi approprié et accéderez directement à ses principales coordonnées. Vous pourrez également l’enregistrer en tant que Partenaire Audi personnel.

État du véhicule

Pour recevoir des informations sur votre Audi, vous n’avez pas besoin d’être dedans. myAudi vous fournit à tout moment les informations essentielles telles que les niveaux de carburant et d’huile, les kilomètres parcourus, le statut des portières, les éventuels avertissements et les rendez-vous atelier.

Galerie de véhicules

Jeter un coup d’œil sur votre Audi – c’est possible à tout moment. Les modèles à partir de 2010 peuvent être visualisés de l’extérieur et de l’intérieur sous différentes perspectives en vues réalistes haute résolution dans la galerie.

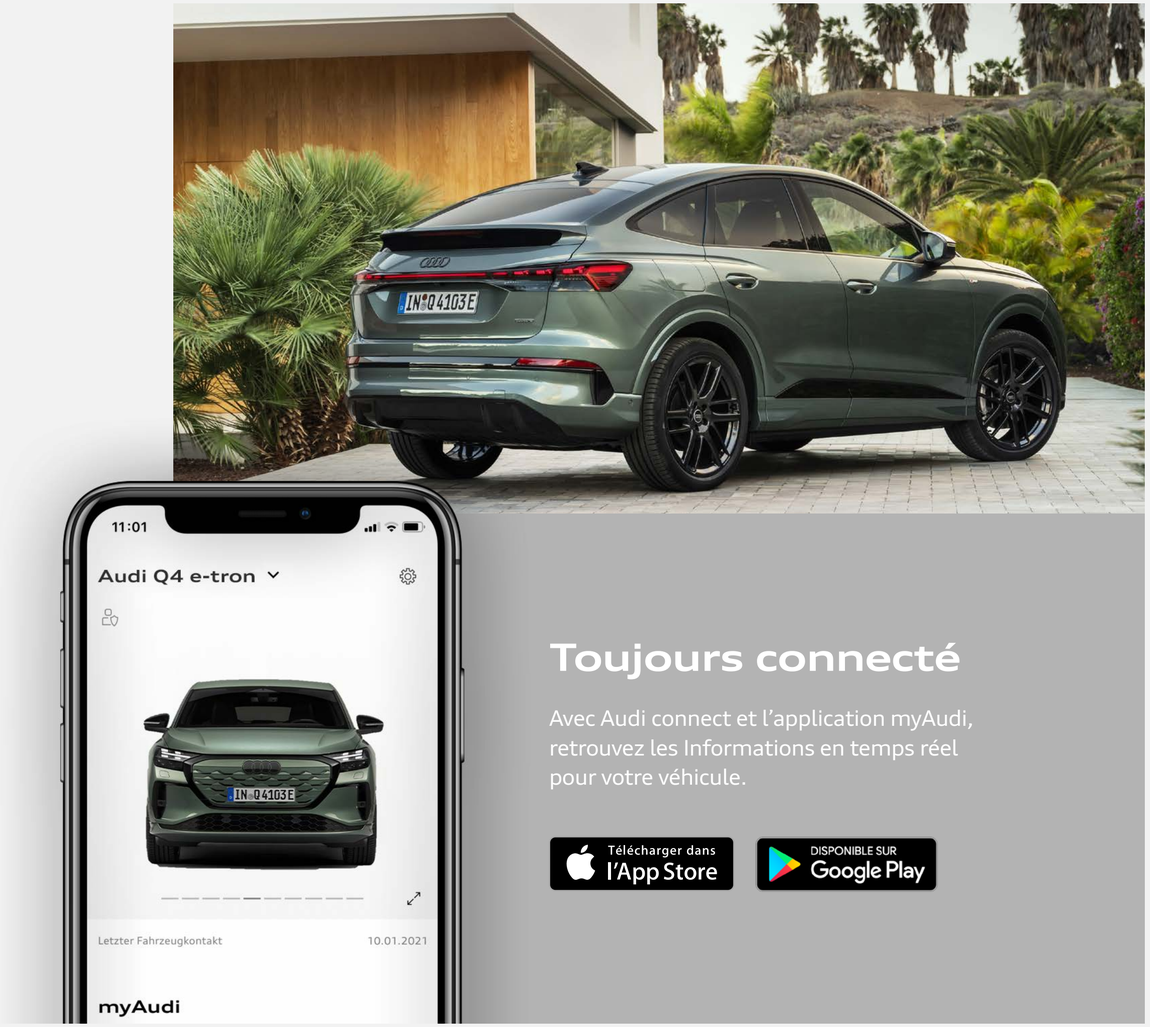

La disponibilité des services peut varier selon le pays, le modèle et l’équipement de votre Audi. L’utilisation de certains services dépend d’Audi connect.

100 % électrique, 100 % exceptionnelle

Conduire une Nouvelle Audi Q4 e-tron, c'est profiter d'un cockpit ultra technologique, vivre des sensations de conduites inédites et bénéficier de tout le savoir faire Audi dans un véhicule 100 % électrique. Confort, performance et technologie, la nouvelle Audi Q4 e-tron n'attend que vous.

Découvrez la gamme

Structure de gamme

Pack option WFC pour Business Executive
Pack option WFE pour S line

Q4 e-tron BAS

En savoir plus >

Business Executive WFC

En savoir plus >

S line WFE

En savoir plus >

Équipements de série

et packs options

	De série sur l'ensemble de la gamme à partir de Q4 e-tron	Business Executive WFC Équipements additionnels contenus dans le pack option par rapport aux équipements de série	S line WFE Équipements additionnels contenus dans le pack option par rapport au pack option **Business Executive**
Pack technologique		+ Pack Tech PQ1	
Motorisation, transmission et châssis	• Suspension confort 1JA • Audi drive select 2H5		
Design extérieur	• Rails de toit en aluminium 3S1 (uniquement sur SUV) • Boitiers de rétroviseurs extérieurs couleur carrosserie 6FG • Jantes 19" style à 5 bras 40S • Peinture normale avec éléments de bas de caisse en Noir Mythique FB7 • Pack style aluminium 4ZB		+ Pack extérieur S line PY2 + Peinture intégrale FB4 + Jantes 20" style 5 branches en Y gris graphite 55K
Design intérieur	• Pack intérieur standard en tissu 99P • Sièges sport Q1D • Sellerie en tissu N5B • Volant multifonction à double branches en cuir avec palettes 2FL • Inserts décoratifs aluminium brossé mat 5TH • Applications intérieures style aluminium QJ1 • Pédalier standard VF0 • Seuils de porte avec inserts en aluminium à l'avant, éclairés VT4 • Ciel de toit en tissu gris 6NJ		+ Pack intérieur S line en tissu et matière synthétique PWK + Sièges sport avec monogramme S Q1D/6F7 + Sellerie tissu et matière synthétique N2Y + Volant sport multifonction S en cuir à trois branches avec palettes 1XX + Inserts décoratifs style aluminium brossé mat assombri 5TG + Pédalier et repose-pied en acier inoxydable VF1 + Seuils de porte avec inserts en aluminium à l'avant, éclairés, avec monogramme S VT5 + Ciel de toit en tissu noir 6NQ
Confort et vie à bord	• Tapis de sol à l'avant et à l'arrière 0TD • Sièges avant réglables manuellement 3L3 • Sièges avant chauffants 4A3 • Climatisation automatique 2 zones KH4 • Câbles de recharge pour téléphone portable • Dossier de banquette arrière rabattable en 40:60 3NZ • Rétroviseur intérieur à réglage jour/nuit automatique, sans entourage 4L6 • Rétroviseurs extérieurs réglables électriquement et dégivrants 6XN • Clé à fréquence radio (sans SAFELOCK) 4I7 • Pare-brise à verre athermique 4GF • Direction assistée électromécanique 1N3 • Direction progressive 1N7 (uniquement sur quattro performance) • Hayon assisté électriquement pour l'ouverture et la fermeture 4E7 • Climatisation stationnaire GA1 • Vitrage latéral et arrière athermique 4KC	+ Pack rangement QE1 + Caméra de recul PQ1 KA2 + Régulateur de vitesse adaptatif PQ1 8T3 + Rétroviseurs extérieurs réglables, dégivrants et rabattables électriquement PQ1 6XI + Clé confort (sans SAFELOCK) PQ1 4K5 + Clé digitale PQ1 2F1	
Audio, navigation, connectivité et infodivertissement	• Pack MMI Experience plus 98R : Audi navigation system 7UG Audi virtual cockpit plus 9S9 Audi sound system 9VD Audi connect navigation et infotainment plus (licence 3 ans) IT3 Ports USB C à l'avant et à l'arrière UE8 • Audi store et smartphone interface IU6 • Réception radio numérique (DAB) QV3 • Phone box, recharge induction pour deux téléphones 9ZD • Audi connect remote & control EL8		
Éclairage et visibilité	• Pack éclairage d'ambiance QQ8 • Détecteur de pluie et de luminosité • Phares avant à LED 8IT • Feux arrière à LED 8VG • Assistant feux de route 8G1	+ Projection de logo sur le sol depuis les rétroviseurs extérieurs PQ1 1J2	
Sécurité active et passive du véhicule	• Airbags latéraux à l'avant avec airbags rideaux et airbag central 6C2 • Commande de désactivation de l'airbag passager avant 4UF • Outillage de bord 1S2 • Sièges i-Size et top tether 3A2 • Sécurité enfant électrique 4H5 • Rappel de ceinture de sécurité 9P4 • Contrôle de la pression de pneu 7K1 • Trousse de secours et triangle de signalisation 1T3 • Audi pre sense front 8J3 • Audi connect urgence et service NZ4 • Alerte de sortie de voie avec assistance d'urgence 6I5 • Assistant de changement de voie 79H • Détecteur de fatigue EM3 • Limiteur de vitesse prédictif LT2 • Régulateur de vitesse 3V4 • Système d'aide au stationnement plus avec indicateur de distance 7X2 • Lecture des panneaux de signalisation par caméra QR9 • Assistant d'intersections JX1 • Assistant d'évitement 4G3 • Système d'avertissement acoustique extérieur GM1	+ Écrous de roue antivol 1PD + Système de protection proactive des occupants à l'avant, sur les côtés et à l'arrière PQ1 7W7	
Recharge	• Câble de recharge Mode 3, triphasé, 32A pour borne de recharge 76H	+ Recharge bidirectionnelle V2L et préparation pour recharge bidirectionnelle V2H (activable via Functions on Demand) PQ1 4Q6	
Transport	• Préparation pour attelage 1D7		

Tarifs conseillés Q4 e-tron

Année-modèle 2027

						Q4 e-tron BAS		Avec pack option Business Executive WFC		Avec pack option S line WFE	
	Puissance (ch)	**Batterie** (kWh)	**Transmission**	**Émissions CO_2** WLTP (g/km)	**Puissance** Administrative	**Code** Modèle	**Tarif** TTC	**Code** Modèle	**Tarif** TTC	**Code** Modèle	**Tarif** TTC
Électrique											
Q4 e-tron	204 ch*	63	roues arrières	0	5	F4GAHM	**45 990 €**	F4GAHM + WFC[1]	**52 440 €**[1]	F4GAHM + WFE[1]	**54 990 €**[1]
Q4 e-tron performance	286 ch*	82	roues arrière	0	6	F4GA5K	**46 990 €**	F4GA5K + WFC[1]	**57 440 €**[1]	F4GA5K + WFE[1]	**59 990 €**
Q4 e-tron quattro performance	340 ch*	82	quattro	0	5	F4GAU3	**59 990 €**	F4GAU3 + WFC[1]	**62 440 €**[1]	F4GAU3 + WFE[1]	**64 990 €**

[1]Versions disponibles via un pack option, plus de détails en page 22.

*La puissance disponible lors de la conduite du véhicule dépend de plusieurs facteurs tels que la température extérieure, la température, l'état de charge, l'état général et l'âge de la batterie haute tension. Des écarts, notamment par rapport aux paramètres mentionnés ci-dessus, peuvent entraîner une diminution des performances.

Tarifs conseillés Q4 Sportback e-tron

Année-modèle 2027

						Q4 e-tron BAS		Avec pack option Business Executive WFC		Avec pack option S line WFE	
	Puissance (ch)	**Batterie** (kWh)	**Transmission**	**Émissions CO_2** WLTP (g/km)	**Puissance** Administrative	**Code** Modèle	**Tarif** TTC	**Code** Modèle	**Tarif** TTC	**Code** Modèle	**Tarif** TTC
Électrique											
Q4 Sportback e-tron	204 ch*	63	roues arrières	0	5	F4TAHM	**45 990 €**	F4TAHM + WFC[1]	**54 440 €**[1]	F4TAHM + WFE[1]	**56 990 €**[1]
Q4 Sportback e-tron performance	286 ch*	82	roues arrière	0	6	F4TA5K	**46 990 €**	F4TA5K + WFC[1]	**59 440 €**[1]	F4TA5K + WFE[1]	**61 990 €**[1]
Q4 Sportback e-tron quattro performance	340 ch*	82	quattro	0	5	F4TAU3	**61 990 €**	F4TAU3 + WFC[1]	**64 440 €**[1]	F4TAU3 + WFE[1]	**66 990 €**[1]

[1]Versions disponibles via un pack option, plus de détails en page 22.

*La puissance disponible lors de la conduite du véhicule dépend de plusieurs facteurs tels que la température extérieure, la température, l'état de charge, l'état général et l'âge de la batterie haute tension. Des écarts, notamment par rapport aux paramètres mentionnés ci-dessus, peuvent entraîner une diminution des performances.

Extension de garantie*

	1 an supplémentaire (2 + 1)				2 ans supplémentaires (2 + 2)		3 ans supplémentaires (2 + 3)	
Km	60 000	90 000	120 000	150 000	80 000	120 000	100 000	150 000
Code Option	EA2	EA3	EB4	EB3	EA5	EA6	EA8	EA9
Q4 e-tron	**687 €**	**861 €**	**1 216 €**	**1737 €**	**900 €**	**1 300 €**	**1 700 €**	**2 600 €**

Information

La souscription à l’Extension de Garantie Audi vous permet de bénéficier dans les mêmes conditions que la garantie constructeur de deux ans de :

- Réparations d’éventuelles pannes sans coûts supplémentaires et sans formalités, pendant toute la durée de votre contrat.
- Une prise en charge simple et efficace : pas de frais à avancer, pas de tiers à contacter.
- 8 formules au choix selon vos besoins, allant jusqu’à 3 ans ou 150 000 km.
- Une meilleure valeur résiduelle en cas de revente de votre Audi.
  Lié à votre Audi jusqu’à son terme, votre contrat de garantie est cessible lors de la revente.
- Notre savoir-faire et nos services exclusifs. Nos techniciens sont régulièrement formés aux technologies de votre Audi et en maîtrisent chaque spécificité. Si une intervention doit se prolonger, nous définirons avec vous une solution qui vous permettra de rester mobile.
- Une couverture dans toute l’U.E. L’Extension de Garantie Audi s’étend en dehors de nos frontières, vous offrant ainsi une prise en charge de vos réparations où que vous vous trouviez dans l’Union Européenne.

*Tarifs réservés aux clients particuliers car l'extension de garantie est comprise dans la "full maintenance" avec panne mécanique incluse souscrite aux fleets.

La recharge pour votre Audi

Recharge sur **bornes publiques**

Offre **Audi Charging**

Audi Charging fournit un accès privilégié à l'un des plus grands réseaux publics de charge en Europe.

- Un contrat unique et une carte de charge simple à utiliser.
- Inscription, activation, gestion du compte client totalement intégrées dans l'application myAudi.
- Accès à plus de 900 000 points de charge dans 29 pays européens. Suivi et actualisation des points de charge disponibles également dans myAudi.
- Trois formules tarifaires avec des abonnements de recharge adaptés à vos besoins.
- Frais d'abonnement "Pro" offerts la première année pour vous et votre nouvelle Audi 100% électrique.
- Fonctionnalité Plug & Charge.

Recharge en **habitat individuel**

Offre ChargeGuru

Borne de recharge et son installation

ChargeGuru s'occupe de l'installation de votre borne de recharge grâce à un accompagnement sur mesure, à un matériel robuste et fiable, et à des installateurs certifiés proches de chez vous.

Notre bureau d'études a sélectionné deux modèles de bornes de recharge pour leur robustesse, leurs performances et leur puissance de 7,4 kW.

À partir de
749 € TTC*

*Crédit d'impôt de 500 € déduit du prix de la borne et de son installation.

Domicile de collaborateurs

Nous vous accompagnons dans l'électrification de la flotte de votre entreprise en installant des bornes de recharge au domicile des collaborateurs.

audiFR@chargeguru.com www.chargeguru.com

Recharge en **habitat collectif / entreprise**

Offre ZEPLUG

Installation de la borne de recharge

Zeplug installe une borne de recharge sur votre place de parking.

Cette borne sera raccordée à un nouveau compteur, indépendant des parties communes et dédié à la recharge.

À partir de
649 € TTC

Abonnement tout compris et sans engagement

Votre abonnement inclut :

l'accès à l'infrastructure de recharge, la maintenance, l'assistance technique et l'électricité nécessaire à la recharge.

À partir de
4,90 € TTC

*Tarif pour les particuliers.

Pour les véhicules privés et véhicules de flottes

Sur le lieu de travail, au domicile des collaborateurs ou en déplacement, une solution pour tous vos besoins.

e-tron@zeplug.com www.zeplug.com

Retrouvez en détails toutes les offres de recharge **ICI**

Finition Q4 e-tron BAS

Équipements de série

Motorisation, transmission et châssis

Suspension confort 1JA

Audi drive select 2H5

Design extérieur

Rails de toit en aluminium 3S1
(uniquement sur SUV)

Boitiers de rétroviseurs extérieurs couleur carrosserie 6FG

Jantes 19" style à 5 bras 40S

Peinture normale avec éléments de bas de caisse en Noir Mythique FB7

Pack style aluminium 4ZB

Design intérieur

Pack intérieur standard en tissu 99P

Sièges sport Q1D

Sellerie en tissu N5B

Volant multifonction à double branches en cuir avec palettes 2FL

Inserts décoratifs aluminium brossé mat 5TH

Applications intérieures style aluminium QJ1

Pédalier standard VF0

Seuils de porte avec inserts en aluminium à l'avant, éclairés VT4

Ciel de toit en tissu gris 6NJ

Finition Q4 e-tron BAS

Équipements de série

Confort et vie à bord

Tapis de sol à l'avant et à l'arrière 0TD

Sièges avant réglables manuellement 3L3

Sièges avant chauffants 4A3

Climatisation automatique 2 zones KH4

Câbles de recharge pour téléphone portable

Dossier de banquette arrière rabattable en 40:60 3NZ

Rétroviseur intérieur à réglage jour/nuit automatique, sans entourage 4L6

Rétroviseurs extérieurs réglables électriquement et dégivrants 6XN

Clé à fréquence radio (sans Safelock) 4I7

Pare-brise à verre athermique 4GF

Direction assistée électromécanique 1N3

Direction progressive 1N7
(uniquement sur quattro performance)

Hayon assisté électriquement pour l'ouverture et la fermeture 4E7

Climatisation stationnaire GA1

Vitrage latéral et arrière athermique 4KC

Finition **Q4 e-tron** BAS

Équipements de série

Audio, navigation, connectivité et infodivertissement

Pack MMI Experience plus 98R **:**
- Audi navigation system 7UG
- Audi virtual cockpit plus 9S9
- Audi sound system 9VD
- Audi connect navigation et infotainment plus (licence 3 ans) IT3
- Ports USB C à l'avant et à l'arrière UE8

Audi store et smartphone interface IU6

Réception radio numérique (DAB) QV3

Phone box, recharge induction pour deux téléphones 9ZD

Audi connect remote & control EL8

Éclairage et visibilité

Pack éclairage d'ambiance QQ8

Détecteur de pluie et de luminosité

Phares avant à LED 8IT

Feux arrière à LED 8VG

Assistant feux de route 8G1

Sécurité active et passive du véhicule

Airbags latéraux à l'avant avec airbags rideaux et airbag central 6C2

Commande de désactivation de l'airbag passager avant 4UF

Outillage de bord 1S2

Sièges i-Size et top tether 3A2

Sécurité enfant électrique 4H5

Rappel de ceinture de sécurité 9P4

Finition Q4 e-tron BAS

Équipements de série

Sécurité active et passive du véhicule... suite

Contrôle de la pression de pneu 7K1
Trousse de secours et triangle de signalisation 1T3
Audi pre sense front 8J3
Audi connect urgence et service NZ4
Alerte de sortie de voie avec assistance d'urgence 6I5
Assistant de changement de voie 79H
Détecteur de fatigue EM3
Limiteur de vitesse prédictif LT2
Régulateur de vitesse 3V4
Système d'aide au stationnement plus avec indicateur de distance 7X2
Lecture des panneaux de signalisation par caméra QR9
Assistant d'intersections JX1
Assistant d'évitement 4G3
Système d'avertissement acoustique extérieur GM1

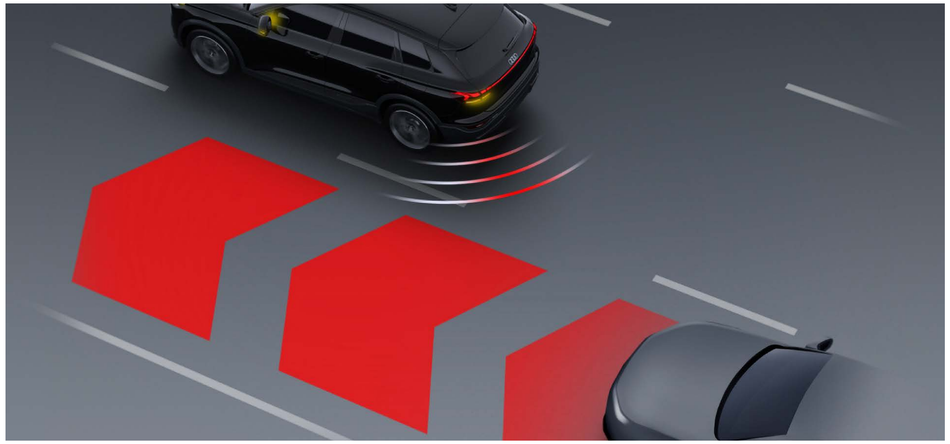

Câbles de recharge

Câble de recharge Mode 3, triphasé, 32A pour borne de recharge 76H

Transport

Préparation pour attelage 1D7

Pack option **Business Executive** WFC*

Équipements additionnels contenus dans le pack option
par rapport à la finition **Q4 e-tron**

Pack technologique

Pack Tech PQ1

Confort et vie à bord

Pack rangement QE1

Caméra de recul PQ1 KA2

Régulateur de vitesse adaptatif PQ1 8T3

Rétroviseurs extérieurs réglables, dégivrants et rabattables électriquement PQ1 6XI

Clé confort (sans SAFELOCK) PQ1 4K5

Clé digitale PQ1 2F1

Éclairage et visibilité

Projection de logo sur le sol depuis les rétroviseurs extérieurs PQ1 1J2

Sécurité active et passive du véhicule

Écrous de roue antivol 1PD

Système de protection proactive des occupants à l'avant, sur les côtés et à l'arrière PQ1 7W7

Recharge

Recharge bidirectionnelle V2L et préparation pour recharge bidirectionnelle V2H (activable via Functions on Demand) PQ1 4Q6

Pack option **S line** WFE*

Équipements additionnels contenus dans le pack option par rapport au pack option **Business Executive**

Design extérieur

Pack extérieur S line PY2

Peinture intégrale FB4

Jantes 20" style 5 branches en Y gris graphite 55K

Design intérieur

Pack intérieur S line en tissu et matière synthétique PWK

Sièges sport avec monogramme S Q1D/6F7

Sellerie tissu et matière synthétique N2Y

Volant sport multifonction S en cuir à trois branches avec palettes 1XX

Inserts décoratifs style aluminium brossé mat assombri 5TG

Pédalier et repose-pied en acier inoxydable VF1

Seuils de porte avec inserts en aluminium à l'avant, éclairés, avec monogramme S VT5

Ciel de toit en tissu noir 6NQ

Teintes extérieures

	Q4 e-tron BAS	Pack option Business Executive WFC	Pack option S line WFE
Teinte vernie			
Gris Galet C2C2	Gratuit	Gratuit	Gratuit
Teintes métallisées			
Vert Sauge V6V6	950 €	950 €	950 €
Noir Mythic 0E0E	950 €	950 €	950 €
Gris Tambora N7N7	950 €	950 €	950 €
Blanc Glacier 2Y2Y	950 €	950 €	950 €
Bleu Plasma 3D3D	950 €	950 €	950 €

Teinte vernie

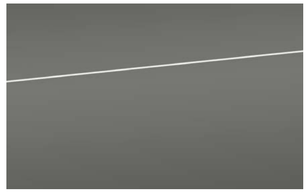

Gris Galet [C2C2]

Teintes métallisées

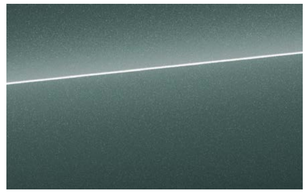

Vert Sauge [V6V6]

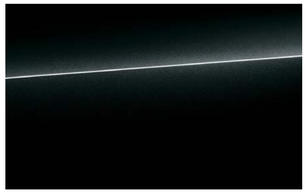

Noir Mythic [0E0E]

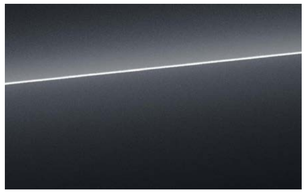

Gris Tambora [N7N7]

Blanc Glacier [2Y2Y]

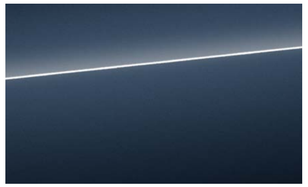

Bleu Plasma [3D3D]

S : proposé en série, — : non proposé.

Jantes

	Q4 e-tron BAS	Pack option Business Executive WFC	Pack option S line WFE
19"			
Jantes à 5 branches 40S Gris, 8,0J x 19", pneus 235/55|255/50 R19	S	S	–
Jantes aérodynamiques à 5 branches en V 49D Noir, tournées brillantes, 8,0J x 19", pneus 235/55|255/50 R19	350 € Uniquement avec [WFC]	350 €	–
20"			
Jantes à 5 branches en Y 55K Gris Graphite, tournées brillantes, 8,0J|9,0J x 20", pneus 235/50|255/45 R20	1 100 € Uniquement avec [WFC]	1 100 €	S
Jantes à 5 branches en V 44L Noir, tournées brillantes, 8,0J|9,0J x 20", pneus 235/50|255/45 R20	100 € Uniquement avec [WFE]	–	100 €
Jantes Audi Sport aérodynamiques à 5 branches 65R Gris Satiné, tournées brillantes, 8,0J|9,0J x 20, pneus 235/50|255/45 R20	650 € Uniquement avec [WFE]	–	650 €
Jantes Audi Sport aérodynamiques à 5 branches 65S Noir Métallisé, 8,0J|9,0J x 20, pneus 235/50|255/45 R20	650 € Uniquement avec [WFE]	–	650 €

19" à 5 branches [40S]

19" aérodynamiques à 5 branches en V [49D]

20" à 5 branches en Y [55K]

20" à 5 branches en V [44L]

20" aérodynamiques à 5 branches [65R]

20" aérodynamiques à 5 branches [65S]

S : proposé en série, — : non proposé.

Jantes

	Q4 e-tron BAS	Pack option Business Executive WFC	Pack option S line WFE
21"			
Jantes Audi Sport à 6 branches doubles 66A Noir Métallisé, 8,5J|9,0J x 21, pneus auto-colmatants 235/45|255/40 R21	1 300 € Uniquement avec [WFE]	–	1 300 €
Jantes Audi Sport, rotor "Evo" à 5 bras 55L Gris Titane Mat, tournées brillantes, 8,5J|9,0J x 21", pneus auto-colmatants 235/45|255/40 R21	1 400 € Uniquement avec [WFE]	–	1 400 €
Jantes Audi Sport, rotor "Aero" à 5 bras C1P Noir, tournées brillantes, 8,5J|9,0J x 21", pneus auto-colmatants 235/45|255/40 R21	1 750 € Uniquement avec [WFE]	–	1 750 €

21" à 6 branches doubles [66A]

21" rotor "Evo" à 5 bras [55L]

21" rotor "Aero" à 5 bras [C1P]

S : proposé en série, — : non proposé.

Packs intérieurs

Selleries disponibles en fonction des finitions

	Selleries	Garnitures de siège Assise centrale/ côtés	Surpiqûres	Garnitures de l'habitacle Matière/Couleur	Ciel de pavillon	Banquette arrière	Pédalier	Code intérieur	Q4 e-tron BAS	Pack option Business Executive WFC	Pack option S line WFE
Sièges Sport Q1D											
Pack intérieur sport tissu	Tissu N5B	Noir/Noir	Noir	Tissu/Noir 7HA	Argent Lunaire 6NJ	60/40	Pédalier standard VF0	**AI**	S	S	–
Pack intérieur sport cuir/ matière synthétique PWE	Cuir/Matière synthétique N4F	Noir/Noir	Gris Roche	Tissu et matière synthétique/ Noir 7HC	Argent Lunaire 6NJ	40/20/40	Pédalier standard VF0	**AO**	1 850 € Uniquement avec [WFC]	1 850 €	–
Sièges Sport S line Q1D/6F7											
Pack intérieur S line tissu/ matière synthétique PWK	Tissu/ Matière synthétique N2Y	Noir/Noir	Noir	Tissu et matière synthétique/ Noir 7HC	Noir 6NQ	60/40	Pédalier et repose-pied en acier inoxydable VF1	**EI**	–	–	S
Pack intérieur S line cuir/ matière synthétique PWL	Cuir/Matière synthétique N4L	Noir/Noir	Gris Roche	Tissu et matière synthétique/ Noir 7HC	Noir 6NQ	40/20/40	Pédalier et repose-pied en acier inoxydable VF1	**EI**	800 € Uniquement avec [WFE]	–	800 €
Pack intérieur S line Dinamica/matière synthétique PWM	Dinamica/Matière synthétique N5J	Noir/Noir	Gris Roche	Tissu et matière synthétique/ Noir 7HC	Noir 6NQ	40/20/40	Pédalier et repose-pied en acier inoxydable VF1	**EI**	1 200 € Uniquement avec [WFE]	–	1 200 €

Pack intérieur sport tissu

Pack intérieur sport cuir/matière synthétique [PWE]

Pack intérieur S line tissu/matière synthétique [PWK]

Pack intérieur S line cuir/matière synthétique [PWL]

Pack intérieur S line Dinamica/ matière synthétique [PWM]

S : proposé en série, — : non proposé.

Options intérieur

	Q4 e-tron BAS	Pack option Business Executive WFC	Pack option S line WFE
Éclairage d'ambiance			
Pack d'éclairage d'ambiance plus QQ9 Comprend un éclairage multicolore avec 30 nuances différentes sur les éléments suivants : · Éclairage d'ambiance des portes, à l'avant et à l'arrière · Porte-gobelets éclairés · Éclairage d'ambiance de la console centrale · Cendrier éclairé dans la console centrale, à l'avant · Éclairage de contour du tableau de bord · Éclairage d'ambiance de l'affichage panoramique · Éclairage d'interaction dynamique	700 € Uniquement avec [WFC] **ou** [WFE]	700 €	700 €
Inserts décoratifs			
Insert décoratif en aluminium mat brossé 5TH	S	S	–
Insert décoratif en aluminium assombri 5MV	250 € Uniquement avec [WFC]	250 € (ou inclus dans PWE)	–
Insert décoratif en bois naturel beige argent 5TF	400 € Uniquement avec [WFC]	400 €	–
Insert décoratif en aluminium brossé assombri 5TG	–	–	S
Insert décoratif en Mesh anthracite 5MC	400 € Uniquement avec [WFE]	–	400 €
Banquette arrière			
Banquette arrière 40/20/40 3NT **Attention** : déjà inclus dans [PWE], [PWL] et [PWM]	300 € Uniquement avec [WFC] **ou** [WFE]	300 €	300 €

Pack d'éclairage d'ambiance plus [QQ9]

Insert décoratif en aluminium mat brossé [5TH]

Insert décoratif en aluminium assombri [5MV]

Insert décoratif en bois naturel beige argent [5TF]

Insert décoratif en aluminium brossé assombri [5TG]

Insert décoratif en Mesh anthracite [5MC]

Banquette arrière 40/20/40 [3NT]

Volants

	Q4 e-tron BAS	Pack option Business Executive WFC	Pack option S line WFE
Volants multifonctions à double branche avec palettes			
Volant en cuir 2FL	S	S	–
Volant sport en cuir, aplati en haut et en bas 2FE	250 € Uniquement avec [WFC]	250 €	–

Volant en cuir [2FL]

Volant sport en cuir [2FE]

Volants multifonctions S à trois branches avec palettes			
Volant S en cuir, aplati en haut et en bas 1XX	–	–	S

Volant S en cuir [1XX]

S : proposé en série, — : non proposé.

Packs options Business Executive et S line

Pack option **Business Executive** WFC

Confort et vie à bord

- **Pack rangement** QE1
  - Double plancher de coffre
  - Prise 230V dans le coffre
- **Caméra de recul** PQ1 KA2
- **Régulateur de vitesse adaptatif** PQ1 8T3
- **Rétroviseurs extérieurs réglables, dégivrants et rabattables électriquement** PQ1 6XI
- **Clé confort (sans SAFELOCK)** PQ1 4K5
  Attention : remplace 4E7 par 4E6
- **Clé digitale** PQ1 2F1

Éclairage et visibilité

- **Projection de logo sur le sol depuis les rétroviseurs extérieurs** PQ1 8J2

Sécurité et recharge

- **Écrous antivol** 1PD
- **Système de protection proactive des occupants à l'avant, sur les côtés et à l'arrière** PQ1 7W7
- **Recharge bidirectionnelle V2L et préparation pour recharge bidirectionnelle V2H (activable via Functions on Demand)** PQ1 4Q6

	SUV	SB
Q4 e-tron	6 450 €	8 450 €
Q4 e-tron performance	10 450 €	12 450 €
Q4 e-tron quattro performance	2 450 €	2 450 €

Pack option **S line** WFE

Design extérieur

- **Pack extérieur S line** PY2
- **Jantes 20" style 5 branches en Y gris graphite** 5SK

Design intérieur

- **Pack intérieur S line en tissu et matière synthétique** PWK

Confort et vie à bord

- **Pack rangement** QE1
  - Double plancher de coffre
  - Prise 230V dans le coffre
- **Caméra de recul** PQ1 KA2
- **Régulateur de vitesse adaptatif** PQ1 8T3
- **Rétroviseurs extérieurs réglables, dégivrants et rabattables électriquement** PQ1 6XI
- **Clé confort (sans SAFELOCK)** PQ1 4K5
  Attention : remplace 4E7 par 4E6
- **Clé digitale** PQ1 2F1

Éclairage et visibilité

- **Projection de logo sur le sol depuis les rétroviseurs extérieurs** PQ1 8J2

Sécurité et recharge

- **Écrous antivol** 1PD
- **Système de protection proactive des occupants à l'avant, sur les côtés et à l'arrière** PQ1 7W7
- **Recharge bidirectionnelle V2L et préparation pour recharge bidirectionnelle V2H (activable via Functions on Demand)** PQ1 4Q6

	SUV	SB
Q4 e-tron	9 000 €	11 000 €
Q4 e-tron performance	13 000 €	15 000 €
Q4 e-tron quattro performance	5 000 €	5 000 €

*Retrouvez tous les détails sur les équipements contenus dans ces packs dans les pages finitions (pages 14-17).

Packs technologiques

Pack **Tech** PQ1

Confort et vie à bord

- **Caméra de recul** KA2
- **Régulateur de vitesse adaptatif** BT3
- **Rétroviseurs extérieurs réglables, dégivrants et rabattables électriquement** 6XI
- **Clé confort (sans SAFELOCK)** 4K5
- **Clé digitale** 2F1

Éclairage et visibilité

- **Projection de logo sur le sol depuis les rétroviseurs extérieurs** 1J2

Sécurité et recharge

- **Système de protection proactive des occupants à l'avant, sur les côtés et à l'arrière** 7W7
- **Recharge bidirectionnelle V2L et préparation pour recharge bidirectionnelle V2H (activable via Functions on Demand)** PQ1 4QG

Design BAS	Pack option Business Executive WFC	Pack option S line WFE
—	S	S

Pack **Tech Plus** PQ2

En plus du Pack **Tech**

Confort et vie à bord

- **Caméras périmétriques 360°** KA7
- **Park assist plus avec assistance de stationnement et indicateur de distance périmétrique** 8A2

Éclairage et visibilité

- **Projecteurs Matrix LED** 8IY/8G4
  Avec choix de 4 signatures lumineuses différentes à l'avant directement via l'écran MMI
- **Bloc de feux arrière à LED pro** 8VP
  Avec bandeau lumineux, clignotants dynamiques et mise en scène lumineuse

Design BAS	Pack option Business Executive WFC	Pack option S line WFE
1 750 € Uniquement avec [WFC] **ou** [WFE]	1 750 €	1 750 €

Pack **Tech Pro** PQ3

En plus du Pack **Tech Plus**

Confort et vie à bord

- **Assistant de conduite adaptatif plus et pilotage semi-automatique du véhicule** GI6
- **Park Assist avec fonction mémoire** FT4
  Permet d'enregistrer jusqu'à cinq manœuvres de stationnement. Après programmation, le véhicule peut reproduire automatiquement la manoeuvre pour se garer. Le conducteur doit rester à bord et superviser le processus.
- **Remote Park Assist** 8A5
  - Sortez du véhicule facilement avant le stationnement
  - Accédez aisément au véhicule après sa sortie de la place de stationnement
  - Entrez et sortez des places de stationnement par commande à distance via l'application myAudi

Éclairage et visibilité

- **Blocs de feux arrière à OLED numériques** 8VV
  Jusqu'à 4 signatures lumineuses arrière différentes, sélectionnables via le MMI

Design BAS	Pack option Business Executive WFC	Pack option S line WFE
3 350 € Uniquement avec [WFC] **ou** [WFE]	3 350 €	3 350 €

Options

	Q4 e-tron BAS	Pack option Business Executive WFC	Pack option S line WFE
Châssis et conduite			
Pack Dynamique PY8 - Suspension sport 1JC - Direction progressive 1N7	550 € Uniquement avec [WFE]	–	550 €
Pack Dynamique plus PY9 - Amortissement piloté 1JP - Direction progressive 1N7 - Audi drive select pour amortissement piloté 2I0	1 350 € Uniquement avec [WFC] **ou** [WFE]	1 350 €	1 350 €
Audi Character Sound GM4 Identité sonore à l'intérieur et à l'extérieur qui varie à l'accélération. Deux modes possibles : Discret ou Sportif activables et désactivables.	750 € Uniquement avec [WFC] **ou** [WFE]	750 €	750 €

S : proposé en série, — : non proposé.

Options

	Q4 e-tron BAS	Pack option Business Executive WFC	Pack option S line WFE
Design extérieur			
Pack Esthétique Noir PAH - Barres de toit noir 3S2 (indisponible sur Sportback) - Rétroviseurs extérieurs noir 6FJ - Encadrements des vitres noir 4ZP - Anneaux Audi gris anthracite - Inserts noir à l'avant, à l'arrière et sur les côtés	850 € Uniquement avec [WFE]	–	850 €
Suppression totale d'identification 2Z0	Gratuit Uniquement avec [WFC] **ou** [WFE]	Gratuit	Gratuit

Pack Esthétique Noir [PAH]

Suppression totale d'identification [2Z0]

S : proposé en série, — : non proposé.

Options

Vitrage Privacy [QL5]

	Q4 e-tron BAS	Pack option Business Executive WFC	Pack option S line WFE
Vitrage			
Vitrage acoustique à l'avant VW6	150 € Uniquement avec [WFC] **ou** [WFE]	150 €	150 €
Pare-brise à vitrage athermique dégivrant et acoustique, dégivrage télécommandé 4GW **Attention** : uniquement en combinaison avec le pack [PYC] ou [PYE]	400 € Uniquement avec [WFC] **ou** [WFE]	400 €	400 €
Vitrage Privacy QL5 Lunette arrière, vitres de portières arrière et vitres latérales arrière surteintées	500 € Uniquement avec [WFC] **ou** [WFE]	500 €	500 €

S : proposé en série, — : non proposé.

Options

Toit panoramique [3FU]

	Q4 e-tron BAS	Pack option Business Executive WFC	Pack option S line WFE
Confort et vie à bord			
Pack confort plus PV3 - Sièges avant réglables électriquement 3L5 - Rétroviseurs extérieurs et siège conducteur avec fonction mémoire AI1 **Attention** : uniquement en combinaison avec l'option [7P1]	1 000 € Uniquement avec [WFC] **ou** [WFE]	1 000 €	1 000 €
Appui lombaire à 4 axes pour les sièges avant 7P1	300 € Uniquement avec [WFC] **ou** [WFE]	300 €	300 €
Toit panoramique 3FU	1 500 € Uniquement avec [WFC] **ou** [WFE]	1 500 €	1 500 €
Pack climatisation PYC - Climatisation automatique 3 zones KH7	400 € Uniquement avec [WFC] **ou** [WFE]	400 €	400 €
Pack climatisation plus PYE Comprend en plus du Pack climatisation : - Sièges chauffants à l'arrière 4A4 - Volant chauffant AI9 - Climatisation stationnaire confort GA2	1 250 € Uniquement avec [WFC] **ou** [WFE]	1 250 €	1 250 €
Pompe à chaleur 9M8	1 150 € Uniquement avec [WFC] **ou** [WFE]	1 150 €	1 150 €
Commande d'ouverture de porte de garage (HomeLink®) VC2 Ouvre-porte de garage HomeLink® Télécommande radio intégrée pour commander jusqu'à 8 systèmes (portes de garage, portails, éclairage, etc.). Programmation via MMI avec assistant intuitif. Activation automatique à l'approche du lieu enregistré. Fiabilité et sécurité garanties, sans accès Internet. Plus besoin de télécommandes portatives : le véhicule devient l'interface avec vos équipements domestiques.	300 € Uniquement avec [WFC] **ou** [WFE]	300 €	300 €

S : proposé en série, — : non proposé.

Options

Découvrez toutes les vidéos dédiées sur notre chaine YouTube

Audio, Navigation, Connectivité et Infodivertissement

	Q4 e-tron BAS	Pack option Business Executive WFC	Pack option S line WFE
MMI Experience pro PYH Comprend : - Système Audio SONOS 9VS - Ports USB C de recharge rapide à l'avant et à l'arrière UE8	800 € Uniquement avec [WFC] **ou** [WFE]	800 €	800 €
Amplificateur de signal pour Phone Box 9ZB **Attention** : oblige GB1	350 € Uniquement avec [WFC] **ou** [WFE]	350 €	350 €
Écran MMI pour passager avant JH1 **Attention** : uniquement disponible avec le Pack Tech Plus [PQ2] ou le Pack Tech Pro [PQ3]	800 € Uniquement avec [WFC] **ou** [WFE]	800 €	800 €
Affichage tête haute en réalité augmentée KS3	1 100 € Uniquement avec [WFC] **ou** [WFE]	1 100 €	1 100 €

Système Audio SONOS [9VS]

Écran MMI pour passager avant [JH1]

S : proposé en série, — : non proposé.

Options

Pack Matrix LED [PXC]

	Q4 e-tron BAS	Pack option Business Executive WFC	Pack option S line WFE
Vision et éclairage			
Pack Matrix LED PXC Comprend : - Projecteurs Matrix LED 8G4/8IY - Feux arrière à LED pro 8VP	1 150 € Uniquement avec [WFC] **ou** [WFE]	1 150 €	1 150 €
Lave-phares haute pression 8X8	300 € Uniquement avec [WFC] **ou** [WFE]	300 €	300 €

Options

Filet de séparation [3CX]

Découvrez toutes les vidéos dédiées sur notre chaine YouTube

	Q4 e-tron BAS	Pack option Business Executive WFC	Pack option S line WFE
Sécurité passive			
Airbags latéraux à l'avant et à l'arrière 6C4 Avec système d'airbags rideaux et airbag central à l'avant	400 € Uniquement avec [WFC] **ou** [WFE]	400 €	400 €
Alarme PYV **Attention** : remplace 4K5 par 4K6 (clé confort avec SAFELOCK)	550 € Uniquement avec [WFC] **ou** [WFE]	550 €	550 €
Équipements techniques			
Kit de réparation pour crevaison 1S3	50 €	50 €	50 €
Dispositif d'attelage 1M6 - Tête d'attelage pivotante mécaniquement, avec déverrouillage électrique - Boule d'attelage et tête en acier forgé - Commande via un bouton dans le compartiment à bagages - Stabilisation de la remorque via le contrôle électronique de stabilité (ESC)	1 150 € Uniquement avec [WFC] **ou** [WFE]	1 150 €	1 150 €
Filet de séparation 3CX - Peut être fixé à la carrosserie ou au dossier de la banquette arrière rabattue - Utilisable avec le dossier de la banquette arrière en position verticale, rabattu partiellement ou totalement - Amovible et peut être rangé dans le véhicule **Attention** : uniquement disponible sur la version SUV	150 € Uniquement avec [WFC] **ou** [WFE]	150 €	150 €

S : proposé en série, — : non proposé.

Options

Système de charge e-tron compact [PLK]

	Q4 e-tron BAS	Pack option Business Executive WFC	Pack option S line WFE
Recharge			
Câble de recharge Mode 2, 8A, pour prise domestique 70I Ce câble 8A autorise une puissance de charge maximale de 1,8 kW. **Attention** : uniquement disponible avec le système de charge compact [PLK]	0 €	0 €	0 €
Câble de recharge industriel CEE triphasé 16A 73N Ce câble triphasé 16A autorise une puissance de charge maximale de 11 kW. **Attention** : uniquement disponible avec le système de charge compact [PLK]. Nécessite une installation électrique spécifique triphasée.	0 €	0 €	0 €
Système de charge e-tron compact PLK Comprend : - Support mural à clip NJ2 - Système de charge e-tron compact **Attention** : Uniquement disponible avec les câbles de recharge [70I] et [73N]	850 €	850 €	850 €
Adaptateur de recharge bidirectionnelle pour prise de courant domestique FF1	200 € Uniquement avec [WFC] **ou** [WFE]	200 €	200 €
Adaptateur de recharge bidirectionnelle pour prise de courant type camping FF2	250 € Uniquement avec [WFC] **ou** [WFE]	250 €	250 €

S : proposé en série, — : non proposé.

Caractéristiques techniques Q4 e-tron

	Q4 e-tron	Q4 e-tron performance	Q4 e-tron quattro performance
Motorisation			
Puissance maxi (ch / kW)	204 / 150*	286 / 210*	340 / 250
Couple maxi (Nm)	350	560	560
Nombre de moteurs	1 arrière	1 arrière	2 (1 par essieu)
Type de moteurs	moteur arrière synchrone (PSM)	moteur arrière synchrone (PSM)	moteur avant asynchrone (ASM) moteur arrière synchrone (PSM)
Batterie			
Capacité brute (kWh)	63	82	82
Capacité nette (kWh)**	59	79	77
Tension nominale (V)	400	400	400
Technologie	Lithium-ion	Lithium-ion	Lithium-ion
Garantie	8 ans / 160 000 km	8 ans / 160 000 km	8 ans / 160 000 km
Transmission			
Transmission	Aux roues arrières	Aux roues arrières	quattro
Poids - volumes			
Nombre de places	5	5	5
Poids en ordre de marche (kg) / Total maxi autorisé en charge	2 040 / 2 555	2 165 / 2 690	2 245 / 2 770
Remorque freinée sur rampe 12 % / non freinée (kg)	1 000 / 750	1 000 / 750	1 800 / 750
Volume du coffre / Banquette arrière rabattue (Lts)	515 / 1 487	515 / 1 487	515 / 1 487
Rayon de braquage (m)	10,2	10,2	11,5
Performances			
Vitesse maximale (km/h)	160	180	180
Accélération de 0 à 100 km/h (s)	8,1	6,6	5,4

	Q4 e-tron	Q4 e-tron performance	Q4 e-tron quattro performance
Recharge électrique			
Puissance de charge maxi. admissible (kW) / courant alternatif (CA)	11	11	11
Puissance de charge maxi. admissible (kW) / courant continu (CC)	160	165	185
Temps de charge minimum indicatif :			
- Sur prise domestique à domicile (8A, 1,8 kW CA)(1)	32h	44h	44h
- Sur borne publique (11 kW CA)	6h30	8h30	8h
- Sur Superchargeur (> 175 kW CC)(2)	0h27	0h29	0h27
Environnement			
Consommation mini/maxi en cycle mixte (kWh/100 kms)(3)	15,6 - 16,9	15,6 - 17,4	16,5 - 17,7
Autonomie mini/maxi en cycle mixte (kms)(3)	401 - 433	523 - 568	498 - 532
Type Homologation	WLTP	WLTP	WLTP
Récupération d'énergie	Oui	Oui	Oui

*La puissance disponible lors de la conduite du véhicule dépend de plusieurs facteurs tels que la température extérieure, la température, l'état de charge, l'état général et l'âge de la batterie haute tension. Des écarts, notamment par rapport aux paramètres mentionnés ci-dessus, peuvent entraîner une diminution des performances. La puissance actuellement disponible est affichée sur le compteur du véhicule. **La valeur de la capacité nette de la batterie est une valeur arrondie quel que soit le véhicule. Elle est déterminée avec un profil de charge constant dans des conditions définies et prend en compte l'ensemble de la batterie. Plage utile du contenu énergétique de la batterie du véhicule jusqu'à l'arrêt du véhicule. L'énergie nécessaire à la décharge réelle peut différer car elle dépend du profil de conduite spécifique et de la température de la batterie. (1) Avec câble domestique 8A en option. (2) Temps de charge de 10 à 80 %. (3) Selon configuration.

Caractéristiques techniques Q4 Sportback e-tron

	Q4 Sportback e-tron	Q4 Sportback e-tron performance	Q4 Sportback e-tron quattro performance
Motorisation			
Puissance maxi (ch / kW)	204 / 150*	286 / 210*	340 / 250
Couple maxi (Nm)	350	560	560
Nombre de moteurs	1 arrière	1 arrière	2 (1 par essieu)
Type de moteurs	moteur arrière synchrone (PSM)	moteur arrière synchrone (PSM)	moteur avant asynchrone (ASM) moteur arrière synchrone (PSM)
Batterie			
Capacité brute (kWh)	63	82	82
Capacité nette (kWh)**	59	79	77
Tension nominale (V)	400	400	400
Technologie	Lithium-ion	Lithium-ion	Lithium-ion
Garantie	8 ans / 160 000 km	8 ans / 160 000 km	8 ans / 160 000 km
Transmission			
Transmission	Aux roues arrières	Aux roues arrières	quattro
Poids - volumes			
Nombre de places	5	5	5
Poids en ordre de marche (kg) / Total maxi autorisé en charge	2 040 / 2 555	2 165 / 2 690	2 245 / 2 770
Remorque freinée sur rampe 12 % / non freinée (kg)	1 000 / 750	1 000 / 750	1 800 / 750
Volume du coffre / Banquette arrière rabattue (Lts)	527 / 1 460	527 / 1 460	527 / 1 460
Rayon de braquage (m)	10,2	10,2	11,5
Performances			
Vitesse maximale (km/h)	160	180	180
Accélération de 0 à 100 km/h (s)	8,1	6,6	5,4

	Q4 Sportback e-tron	Q4 Sportback e-tron performance	Q4 Sportback e-tron quattro performance
Recharge électrique			
Puissance de charge maxi. admissible (kW) / courant alternatif (CA)	11	11	11
Puissance de charge maxi. admissible (kW) / courant continu (CC)	160	165	185
Temps de charge minimum indicatif :			
- Sur prise domestique à domicile (8A, 1,8 kW CA)(1)	32h	44h	44h
- Sur borne publique (11 kW CA)	6h30	8h30	8h
- Sur Superchargeur (> 175 kW CC)(2)	0h27	0h29	0h27
Environnement			
Consommation mini/maxi en cycle mixte (kWh/100 kms)(3)	15,2 - 16,5	15,6 - 16,9	16,2 - 17,5
Autonomie mini/maxi en cycle mixte (kms)(3)	410 - 441	538 - 580	505 - 543
Type Homologation	WLTP	WLTP	WLTP
Récupération d'énergie	Oui	Oui	Oui

*La puissance disponible lors de la conduite du véhicule dépend de plusieurs facteurs tels que la température extérieure, la température, l'état de charge, l'état général et l'âge de la batterie haute tension. Des écarts, notamment par rapport aux paramètres mentionnés ci-dessus, peuvent entraîner une diminution des performances. La puissance actuellement disponible est affichée sur le compteur du véhicule. **La valeur de la capacité nette de la batterie est une valeur arrondie quel que soit le véhicule. Elle est déterminée avec un profil de charge constant dans des conditions définies et prend en compte l'ensemble de la batterie. Plage utile du contenu énergétique de la batterie du véhicule jusqu'à l'arrêt du véhicule. L'énergie nécessaire à la décharge réelle peut différer car elle dépend du profil de conduite spécifique et de la température de la batterie. (1) Avec câble domestique 8A en option. (2) Temps de charge de 10 à 80 %. (3) Selon configuration.

Caractéristiques techniques Q4 e-tron

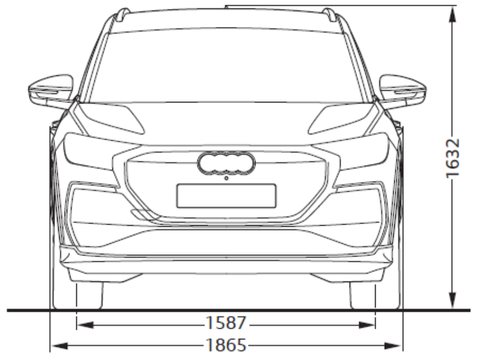

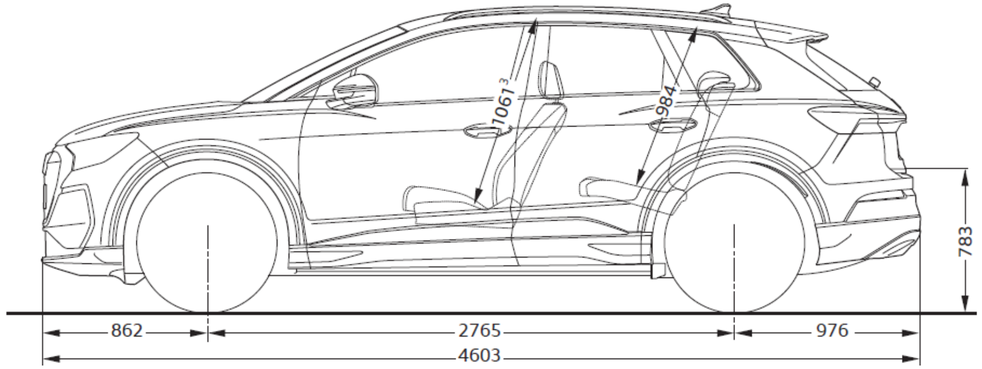

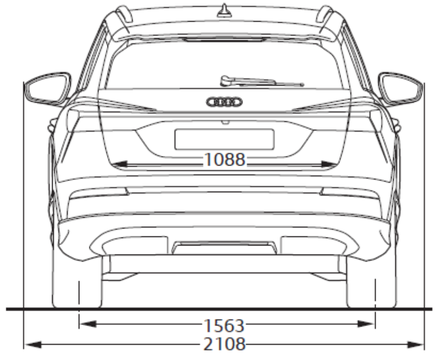

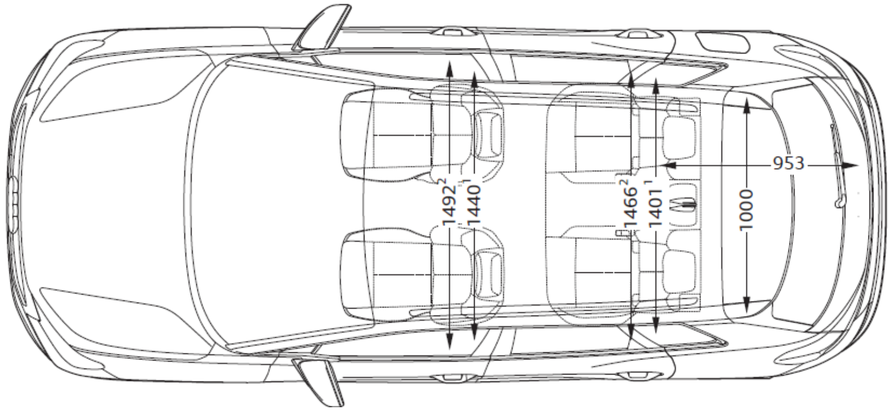

Toutes les cotes sont indiquées en millimètres, véhicule à vide. [1] Largeur aux épaules. [2] Largeur aux coudes. [3] Hauteur maximum. * Espace maximum au-dessus de la tête.
Les valeurs indiquées sont des valeurs nominales basées sur des données. Elles font référence aux ensembles de données actuels à la date de la détermination et à un ensemble défini d'équipements.

Caractéristiques techniques Q4 Sportback e-tron

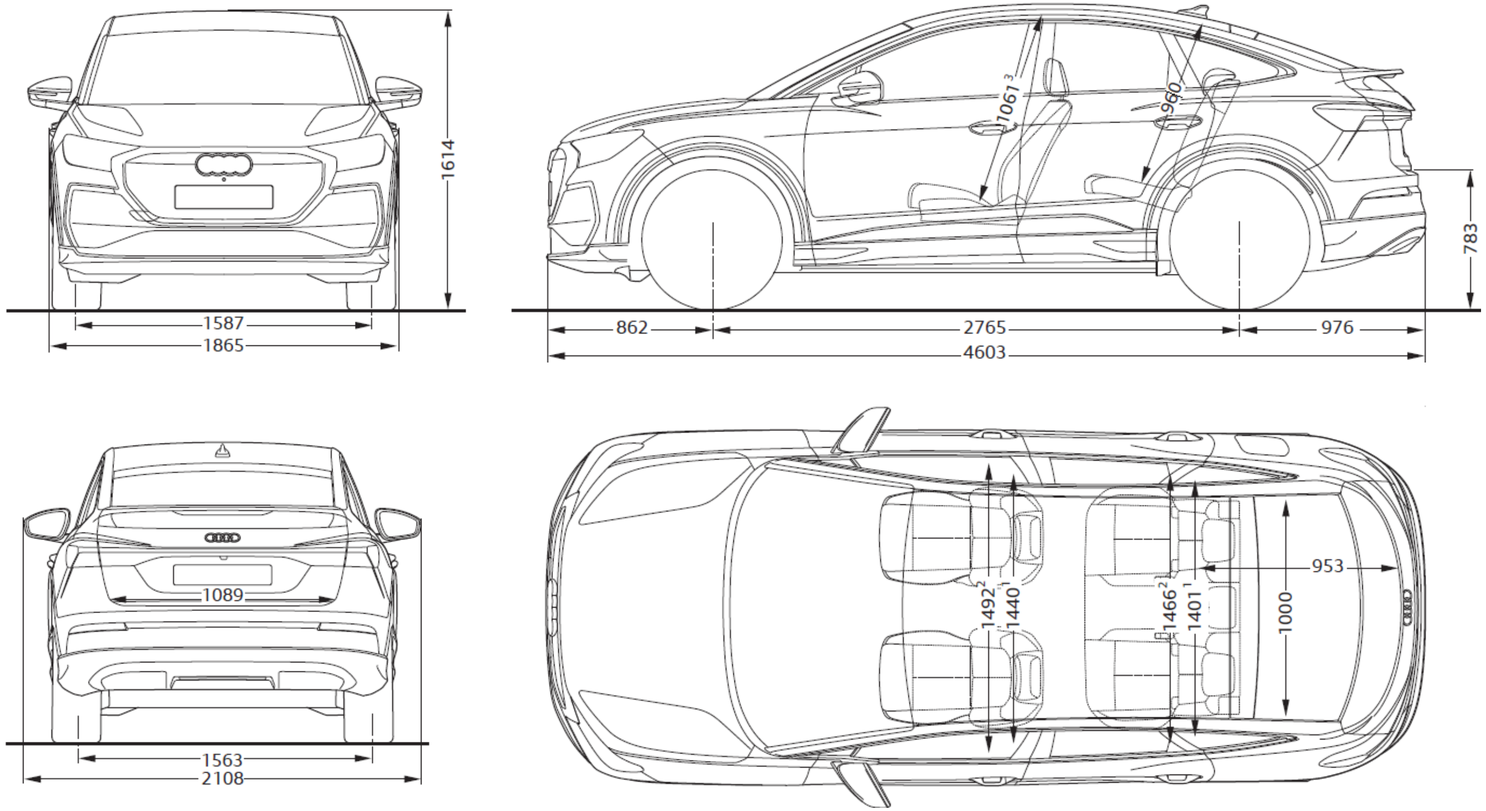

Toutes les cotes sont indiquées en millimètres, véhicule à vide. [1] Largeur aux épaules. [2] Largeur aux coudes. [3] Hauteur maximum. * Espace maximum au-dessus de la tête.
Les valeurs indiquées sont des valeurs nominales basées sur des données. Elles font référence aux ensembles de données actuels à la date de la détermination et à un ensemble défini d'équipements.

Label pneumatique

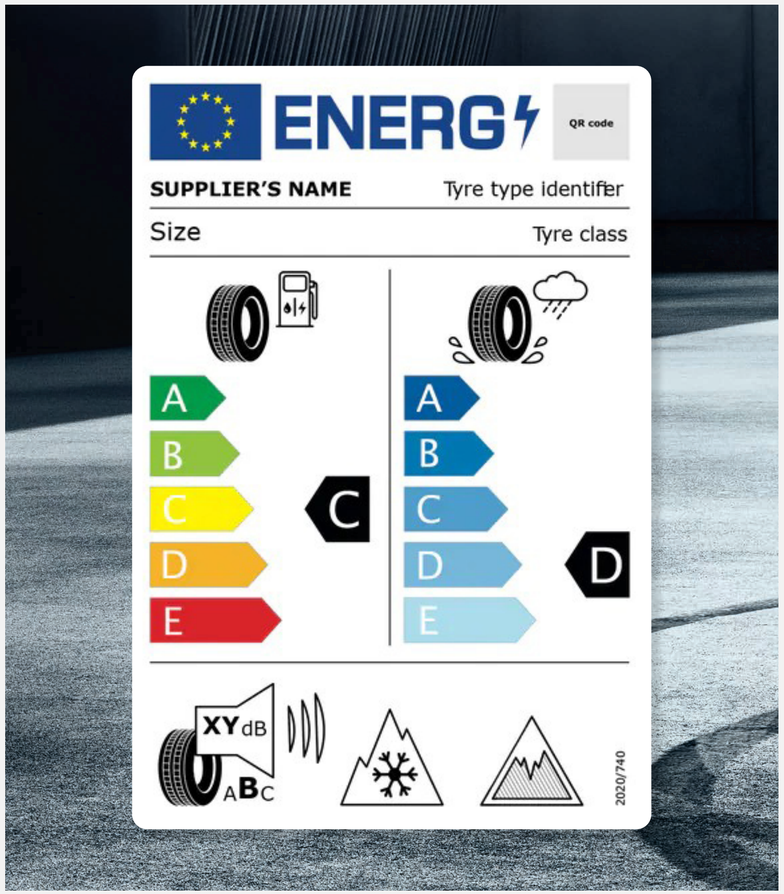

Téléchargement

Toutes les étiquettes des labels pneumatiques sont téléchargeables directement sur le configurateur Audi, disponible à cette adresse :

Accueil | Audi.fr | Audi France >

Informations

Pour plus d'informations sur l'étiquetage européen des pneumatiques et comprendre les objectifs de ce nouvel étiquetage, rendez-vous ici :

Étiquettes énergétiques pneumatiques >

Détails

Les pneumatiques ne sont pas fabriqués par Audi.
La documentation relative aux pneumatiques a été élaborée par le fournisseur de pneumatiques en application du règlement (UE) 2020/740

PENSEZ À COVOITURER. #SeDéplacerMoinsPolluer

AUDI FRANCE
BP 62 - 02601 Villers-Cotterêts Cedex

Le modèle, les versions et les équipements présentés dans ce catalogue ainsi que certains services ne sont pas disponibles dans tous les pays. Les automobiles qui figurent sur les photos comportent des équipements en option avec le supplément de prix. Les informations concernant : possibilités de livraison, aspect, performances, dimensions, poids, consommation et frais d'entretien des véhicules correspondent aux données en notre possession à la date de mise en ligne. Les informations contenues dans le présent document sont modifiables à tout moment et sans préavis. Pour plus d'information veuillez vous rapprocher de votre Distributeur Audi.

Les matériaux et composants de ce véhicule ont été conçus pour minimiser leur impact sur l'environnement, dans le respect de la réglementation relative aux véhicules hors d'usage. Ont ainsi été privilégiés des composants et matériaux recyclés et/ou ré-employables et/ou valorisables, visant à faciliter le démontage et la dépollution des véhicules hors d'usage ainsi qu'à préserver l'environnement. Tout véhicule en fin de vie peut être cédé Gratuitement par son dernier propriétaire aux démolisseurs et broyeurs agréés par les services compétents. Pour plus de renseignements sur la cession des véhicules hors d'usage et/ou les dispositifs mis en place pour prévenir les atteintes environnementales, n'hésitez pas à contacter votre distributeur Audi, ou Audi France, 11, avenue de Boursonne - BP 62 - 02601 Villers-Cotterêts Cedex.

Volkswagen Group France, SAS au capital de 198 502 510 €, 11 avenue de Boursonne – 02600 Villers-Cotterêts, RCS Soissons 832 277 370.

www.Audi.fr