Audi Vorsprung durch Technik



Q5

Cenu lapa
Audi Q5 SUV
Audi Q5 Sportback
Audi SQ5 SUV
Audi SQ5 Sportback

Attēlam ir ilustratīva nozīme

www.audi.lv

Satura rādītājs

Cenas

Standarta aprīkojums

10 Riteņi / diski
11 Gaismas
14 Spoguļi
15 Slēgšanas sistēmas
16 Stiklojums
16 Papildus ārējās apdares aprīkojums
19 Sēdekļi / sēdekļu komforts
21 Salona apdares aprīkojums
25 MMI un navigācijas sistēmas
31 Palīdzības un drošības sistēmas
33 Tehnoloģijas / balstiekārta

Audi Q5 e-hybrid plug-in hibrīda standarta aprīkojums

35 Riteņi / Diski
35 Gaismas
37 Papildus ārējās apdares aprīkojums
38 Salona apdares aprīkojums
42 MMI un navigācijas sistēmas
42 Tehnoloģijas / Balstiekārta

Papildu aprīkojums

44 Krāsojums
46 Diski / riepas
50 Balstiekārtas / bremzes
52 Sēdekļu komforts
53 Sēdekļu apdare / ādas pakas
64 Ielaidumi
64 Stūres
65 Informācijas un izklaides sistēmas / MMI un navigācijas sistēmas / tālrunis un sakari
68 Tehnoloģiju pakas
71 Palīgsistēmas / drošība
73 Gaismas
76 Jumta sistēmas
76 Gaisa kondicionētājs
78 Bloķēšanas sistēmas
78 Bagāžas stiprināšana un glabāšanas sistēmas
79 Spoguļi
79 Stikls
80 Virsbūves papildu aprīkojums
82 Salona papildu aprīkojums
83 Pagarinātā garantija

Izmēri

Tehniskie dati

Riepu parametru klasifikācija

Kontakti



Attēlam ir ilustratīva nozīme

Audi Q5 SUV



Attēlam ir ilustratīva nozīme

www.audi.lv

Audi Q5 SUV cenas

Dzinēja jaudas apzīmējums	**Dzinēja tips**	**Pārnesumu skaits / pārnesumkārba / piedziņas veids**	**Dzinēja jauda** kW / ZS	**Cena, EUR ar PVN** bez PVN	**Reģistrācijas pakalpojums, EUR** (ar PVN)
TFSI	2.0 TFSI (MHEV plus)	7 / S tronic	150 / 204	**55 800** 46 106 GUBAZG	510
TFSI quattro	2.0 TFSI (MHEV plus)	7 / S tronic / quattro	150 / 204	**58 500** 48 315 GUBAZY	510
e-hybrid quattro 220 kW	2.0 TFSI	7 / S tronic / quattro	220 / 299	**69 600** 57 483 GUBA1Y	150
e-hybrid quattro 270 kW	2.0 TFSI	7 / S tronic / quattro	270 / 367	**79 500** 65 703 GUBA2Y	150
TDI quattro	2.0 TDI (MHEV plus)	7 / S tronic / quattro	150 / 204	**60 900** 50 349 GUBAUY	510

Detalizēta tehniskā informācija pieejama šeit

Cenās ietilpst automašīnas piegāde, pirmspārdošanas serviss, brīdinājuma trīsstūris, ugunsdzēšamais aparāts un pirmās palīdzības komplekts.
Uzrādītās cenas, komplektācijas un papildaprīkojuma klāsts ir informatīva rakstura un var tikt mainīts bez iepriekšēja brīdinājuma.
Aktuālāko informāciju iespējams iegūt pie Audi pārstāvjiem Latvijā.

Cenas spēkā no 12.08.2026.

Audi Q5 Sportback



Attēlam ir ilustratīva nozīme

www.audi.lv

Audi Q5 Sportback cenas

Dzinēja jaudas apzīmējums	**Dzinēja tips**	**Pārnesumu skaits / pārnesumkārba / piedziņas veids**	**Dzinēja jauda** kW / ZS	**Cena, EUR ar PVN** bez PVN	**Reģistrācijas pakalpojums, EUR** (ar PVN)
TFSI	2.0 TFSI (MHEV plus)	7 / S tronic	150 / 204	**58 100** 48 037 GUNAZG	510
TFSI quattro	2.0 TFSI (MHEV plus)	7 / S tronic / quattro	150 / 204	**60 800** 50 244 GUNAZY	510
e-hybrid quattro 220 kW	2.0 TFSI	7 / S tronic / quattro	220 / 299	**72 800** 60 160 GUNA1Y	150
e-hybrid quattro 270 kW	2.0 TFSI	7 / S tronic / quattro	270 / 367	**81 500** 67 394 GUNA2Y	150
TDI quattro	2.0 TDI (MHEV plus)	7 / S tronic / quattro	150 / 204	**64 200** 53 026 GUNAUY	510

Detalizēta tehniskā informācija pieejama šeit

Cenās ietilpst automašīnas piegāde, pirmspārdošanas serviss, brīdinājuma trīsstūris, ugunsdzēšamais aparāts un pirmās palīdzības komplekts.
Uzrādītās cenas, komplektācijas un papildaprīkojuma klāsts ir informatīva rakstura un var tikt mainīts bez iepriekšēja brīdinājuma.
Aktuālāko informāciju iespējams iegūt pie Audi pārstāvjiem Latvijā.

Cenas spēkā no 12.08.2026.

Audi SQ5



Attēlam ir ilustratīva nozīme

www.audi.lv

Audi SQ5 cenas

Virsbūves tips	**Dzinēja jaudas apzīmējums**	**Dzinēja tips**	**Pārnesumu skaits / pārnesumkārba / piedziņas veids**	**Dzinēja jauda** kW / ZS	**Cena, EUR ar PVN** bez PVN	**Reģistrācijas pakalpojums, EUR** (ar PVN)
SUV	TFSI quattro	3.0 TFSI	7 / S tronic / quattro	270 / 367	**99 600** 82 296 GUBS5Y	510
Sportback	TFSI quattro	3.0 TFSI	7 / S tronic / quattro	270 / 367	**101 400** 83 836 GUNS5Y	510

Detalizēta tehniskā informācija pieejama šeit

Cenās ietilpst automašīnas piegāde, pirmspārdošanas serviss, brīdinājuma trīsstūris, ugunsdzēšamais aparāts un pirmās palīdzības komplekts.
Uzrādītās cenas, komplektācijas un papildaprīkojuma klāsts ir informatīva rakstura un var tikt mainīts bez iepriekšēja brīdinājuma.
Aktuālāko informāciju iespējams iegūt pie Audi pārstāvjiem Latvijā.

Cenas spēkā no 12.08.2026.



Attēlam ir ilustratīva nozīme

www.audi.lv

Standarta aprīkojums

Riteņi / diski		Kods	Q5 SUV	Q5 Sportback	SQ5 SUV	SQ5 Sportback
	Vieglmetāla diski, 10 spieķi, 8,0Jx18, 235/60 R18 vasaras riepas	40Y	s	o	-	-
	Vieglmetāla diski, 5 vērpti spieķi, izmērs 8,0Jx18, 235/60 R18 vasaras riepas	45Q	o	s	-	-
	Vieglmetāla diski, pieci Y veida dubultspieķi, grafīta pelēki, ar virpotu spīdīgu apdari, 8,0Jx20, 255/45 R20 vasaras riepas	CB2	o	o	s	s
Riepu spiediena zuduma indikators Ja vienā vai vairākās riepās samazinās spiediens, vadītāju par to brīdina vizuāls un skaņas signāls Audi virtuālajā vadītāja informācijas sistēmā plus.		7K3	s	s	s	s
Riepas remonta komplekts Izmantojot riepu hermētiķi un 12 V kompresoru, ja nepieciešams, var īslaicīgi salabot bojātu riepu automobiļiem, kuriem nav pilna izmēra rezerves riteņa vai "run-flat" riepas. Tālāk, piemēram, līdz servisam, atļauts braukt ar ātrumu, kas nepārsniedz 80 km/h.		1G8	s	s	s	s

s = standartā o = papildu aprīkojums – = nav pieejams

Standarta aprīkojums

Gaismas	Kods	Q5 SUV	Q5 Sportback	SQ5 SUV	SQ5 Sportback
LED priekšējie lukturi ar šādām funkcijām: ▸ tuvās gaismas ▸ tālās gaismas ▸ dienas gaitas lukturi ▸ gabarītlukturi ▸ virzienrādītājs	8IT	s	s	-	-
LED priekšējie lukturi plus LED priekšējie lukturi plus tumsā izgaismo ceļu gandrīz kā dienā, kā arī izceļas ar zemu enerģijas patēriņu, ilgu darbības laiku un labu redzamību citiem satiksmes dalībniekiem. Adaptīvā apgaismojuma funkcijas pielāgo ceļa apgaismojumu konkrētai braukšanas situācijai. Sagaidīšanas/pavadīšanas funkcijas dinamiskā gaismas sekvencēšana nodrošina papildu apgaismojumu pa ceļam uz vai no automobiļa. LED priekšējie lukturi plus iekļauj šādas funkcijas: ▸ vizuāli pilnveidoti/digitāli dienas gaitas lukturi ▸ tuvās gaismas ▸ tālās gaismas ▸ gabarītlukturi ▸ virzienrādītājs ▸ pagrieziena apgaismošanas lukturi (papildu sānu apgaismojums nogriežoties) ▸ sliktu laikapstākļu lukturi (atspīduma mazināšanai pasliktinātas redzamības apstākļos) ▸ automaģistrāles gaisma (lielāks attālums lielā ātrumā) ▸ statiskā pagrieziena izgaismošanas gaisma (papildu sānu apgaismojums nogriežoties) ▸ manevrēšanas gaisma (izgaismo priekšpuses manevrēšanas laukumu, braucot atpakaļgaitā) ▸ automātiskā dinamiskā priekšējo lukturu attāluma kontrole ▸ krustojuma lukturi (papildu sānu apgaismojums nogriežoties un krustojumos kopā ar MMI Navigation plus) ▸ sagaidīšanas/pavadīšanas funkcijas dinamiskais gaismas motīvs, stāvot uz vietas	8IY	o	o	s	s

s = standartā o = papildu aprīkojums – = nav pieejams

Standarta aprīkojums

	Kods	Q5 SUV	Q5 Sportback	SQ5 SUV	SQ5 Sportback
LED aizmugurējie lukturi ietver šādus elementus: ▸ virzienrādītāji ▸ bremžu lukturi ▸ aizmugurējie lukturi ▸ aizmugurējais numura zīmes apgaismojums ▸ atpakaļgaitas lukturi	8VG	s	s	-	-
LED aizmugurējie lukturi pro ietver šādus elementus: ▸ dinamiskie virzienrādītāji ▸ bremžu lukturi ▸ aizmugurējie lukturi ▸ aizmugurējais numura zīmes apgaismojums ▸ atpakaļgaitas lukturi ▸ nepārtraukta gaismas josla ▸ sagaidīšanas/pavadīšanas funkcijas dinamiskais gaismas motīvs, stāvot uz vietas	8VP	o	o	s	s
Tālo gaismu palīgsistēma piedāvā šādas funkcijas: ▸ automātiska pretimbraucošo transportlīdzekļu priekšējo lukturu, citu transportlīdzekļu aizmugurējo lukturu un gaismas avotu apdzīvotās vietās konstatēšana sistēmas ierobežojumu ietvaros ▸ automātiska tālo gaismu ieslēgšana vai izslēgšana atkarībā no satiksmes situācijas ▸ uzlabota redzamība un ērtība	8G1	s	s	-	-
Matrix funkcija Audi Matrix LED tehnoloģija nodrošina precīzu, augstas izšķirtspējas ceļa izgaismošanu. Tie ievērojami samazina pretim vai priekšā braucošo transportlīdzekļu apžilbināšanu. Ja kamera konstatē citus transportlīdzekļus, sistēma selektīvi aptumšo tikai to zonu, kurā tie atrodas, bet pārējie tālās gaismas segmenti paliek aktīvi. Automobiļa ceļa apgaismojums ir ievērojami labāks nekā no LED priekšējiem lukturiem, un tas var uzlabot drošības un komforta līmeni, pārvietojoties diennakts tumšajā laikā. Aprīkojumā ietilpst priekšējie dinamiskie virzienrādītāji un papildu digitālais apgaismojuma motīvs, ko var izvēlēties MMI.	8G4	o	o	s	s
Projekcijas gaisma ārējos spoguļos Projekcijas gaisma ārējo spoguļu apakšā uz zemes projicē grafisku elementu.	1J2	o	o	s	s

s = standartā o = papildu aprīkojums – = nav pieejams

Standarta aprīkojums

	Kods	Q5 SUV	Q5 Sportback	SQ5 SUV	SQ5 Sportback
Salona apgaismojums Salona apgaismojumā baltā krāsā ir šādi elementi ▸ LED griestu modulis priekšā un aizmugurē, tostarp lasīšanas apgaismojums ▸ spogulīši, apgaismoti, vadītājam un priekšējam pasažierim ▸ mantu nodalījuma apgaismojums zem viduskonsoles roku balsta ▸ cimdu nodalījuma apgaismojums ▸ apgaismojums pie kājām (priekšā) ▸ bagāžas nodalījuma apgaismojums ▸ bagāžas nodalījuma durvju apgaismojums	QQ0	s	s	-	-
Fona apgaismojuma paka plus Fona apgaismojuma paka plus ietver baltas krāsas standarta salona apgaismojuma funkcijas: ▸ LED griestu modulis priekšā un aizmugurē, tostarp lasīšanas apgaismojums ▸ spogulīši, apgaismoti, vadītājam un priekšējam pasažierim ▸ mantu nodalījuma apgaismojums zem viduskonsoles roku balsta ▸ cimdu nodalījuma apgaismojums ▸ apgaismojums pie kājām (priekšā) ▸ bagāžas nodalījuma apgaismojums ▸ bagāžas nodalījuma durvju apgaismojums Fona apgaismojuma pakā plus papildus ietverti šādi elementi: ▸ apgaismojums pie kājām, aizmugurē (baltā krāsā) ▸ apgaismojums ārējos durvju rokturos (baltā krāsā) ▸ iekāpšanas gaismas priekšā un aizmugurē (baltā krāsā) ▸ durvju kontūru apgaismojums priekšā un aizmugurē (krāsains) ▸ durvju virsmu fona apgaismojums priekšā un aizmugurē (krāsains) ▸ Audi virtuālās vadītāja informācijas sistēmas fona apgaismojums (krāsains) ▸ izgaismots glāžu turētājs (krāsains) ▸ viduskonsoles kontūru apgaismojums priekšā (krāsains) ▸ viduskonsoles fona apgaismojums priekšā (krāsains) ▸ tālruņa nodalījums ar induktīvās uzlādes funkciju un mobilo sakaru antenas savienotājs (krāsains) ▸ kontūru apgaismojums zem vējstikla (statisks, krāsains) Krāsas regulēšanai ir pieejami iepriekš noteikti krāsu profili. Var aktivizēt arī interaktīvu un pielāgotu krāsu profilu. Interaktīvo krāsu profilu kontrolē ar Audi drive select režīmiem. Individuālajam profilam ir pieejama 30 krāsu izvēle. Aktivizējot tēmas motīvu, fona apgaismojuma pakas plus krāsa automātiski pieskaņo krāsu aktivizētajam tēmas motīvam.	QQ2	o	o	s	s

s = standartā o = papildu aprīkojums – = nav pieejams

Standarta aprīkojums

Spoguļi	Kods	Q5 SUV	Q5 Sportback	SQ5 SUV	SQ5 Sportback
Sānu spoguļi, elektriski regulējami un apsildāmi	6XD	s	s	-	-
Sānu spoguļi, elektriski regulējami, apsildāmi un nolokāmi, automātiski aptumšojami abās pusēs Sānu spoguļos iekļauti integrēti LED virzienrādītāji un automātiska nolaišanas funkcija, kā arī izliekts, plakans vai asfērisks spoguļa stikls. Automātiskā nolaišanas funkcija nolaiž ārējo spoguli pasažiera pusē uz leju, kad tiek ieslēgta atpakaļgaita, lai vadītājs varētu labāk redzēt apmali. Šī funkcija ir sākotnēji ir iestatīta. Iespējams aktivizēt apmales pozīciju arī vadītāja puses spogulī, kad tiek ieslēgta atpakaļgaita. Šis iestatījums tiek saglabāts, un, nākamreiz ieslēdzot atpakaļgaitu, nolaižas arī vadītāja puses spogulis. Sānu spoguļi ir nolaižami gan vadītāja, gan pasažiera pusē. Funkciju jebkurā brīdī var deaktivizēt, izmantojot vadītāja durvju vadības blokā izvietotu pogu. Spoguļus var nolaist arī manuāli, izmantojot vadības pogas vadītāja durvīs.	6XK	o	o	s	s
Ārējo atpakaļskata spoguļu korpusi virsbūves krāsā	6FA	s	s	o	o
Ārējo atpakaļskata spoguļu korpusi ar hromētu, matēti sudrabotu efektu	6FW	-	-	s	s
Salona spogulis Spoguļa stiklu var aptumšot manuāli.	4L2	s	s	-	-
Salona spogulis, automātiski aptumšojams Automātiski aptumšojošais salona spogulis mazina apžilbināšanu. Tas nozīmē, ka tumsā var labāk saskatīt aizmugurē esošos transportlīdzekļus.	4L6	o	o	s	s

s = standartā o = papildu aprīkojums – = nav pieejams

Standarta aprīkojums

Slēgšanas sistēmas	Kods	Q5 SUV	Q5 Sportback	SQ5 SUV	SQ5 Sportback
Pretaizdzīšanas signalizācija Pretaizdzīšanas signalizāciju izmanto durvju, motora pārsega un bagāžas nodalījuma pārsega uzraudzīšanai. Pretaizdzīšanas signalizācijas komplektā tiek piedāvātas arī šādas funkcijas: ▸ ultraskaņas salona uzraudzība (var deaktivizēt) ▸ brīdinājums par zādzību, izmantojot sagāzuma leņķa sensoru ▸ signāltaure ar rezerves akumulatoru gadījumam, ja tiek veiktas kādas manipulācijas ar vadu instalāciju	7AL	s	s	s	s
Ērti atverams bagāžas nodalījuma pārsegs Bagāžas nodalījuma pārsegu iespējams atvērt ar elektropiedziņu, nospiežot pogu automobiļa atslēgā vai vadītāja durvīs, vai izmantojot skārienpogu bagāžas nodalījuma durvju rokturī. Bagāžas nodalījuma pārsegu iespējams aizvērt tikpat ērti kā atvērt, nospiežot pogu bagāžas nodalījuma pārsega iekšpusē, pogu vadītāja durvīs vai uz automobiļa atslēgas (kopā ar komforta atslēgu) (izvēles aprīkojums par papildu maksu). Elektriskās aizbultēšanas funkcija atvieglo manuālu pārsega aizvēršanu, kad tas ir nepieciešams. Vietās ar zemiem griestiem bagāžas nodalījuma pārsega atvēršanās leņķi var ierobežot. Kopā ar komforta atslēgu (pieejama papildu aprīkojumā par atsevišķu samaksu) bagāžas nodalījuma pārsega atslēgšanai, atvēršanai un aizvēršanai ir nepieciešams tikai kājas žests (spēriena kustība) automobiļa aizmugurē. Projekcijas apgaismojums uz zemes palīdz precīzi izpildīt spēriena kustību.	4E7	s	s	s	s
Komforta atslēga ar Safelock funkciju Izmantojot komforta atslēgu, automobili var atslēgt, izmantojot bezvadu saziņu starp atslēgu un automobili, aktivizējot durvju rokturi, aktīvi neizmantojot atslēgu. Šī funkcija ir pieejama visām durvīm. Pietiek, lai līdzi būtu komforta atslēga. Automobilis atslēgu nosaka, izmantojot ultra platjoslas tehnoloģiju. Lai automobili aizslēgtu no ārpuses, vienkārši pieskarieties jebkuram no sensoriem, kas atrodas uz katra durvju roktura. Elektrisko bagāžas nodalījuma pārsegu var ērti atslēgt un atvērt, izmantojot komforta atslēgas bagāžas nodalījuma pogu vai, ja rokas aizņemtas, ar kājas žestu (spēriena kustību) automobiļa aizmugurē. Atļauja iedarbināt tiek piešķirta arī bez nepieciešamības aktīvi izmantot komforta atslēgu. Šim nolūkam komforta atslēgai ir jābūt automobiļa salonā. Automobili iedarbina un izslēdz, izmantojot viduskonsolē izvietoto ieslēgšanas-izslēgšanas pogu. Safelock funkcija novērš durvju atvēršanu no iekšpuses, kad automobilis tiek aizslēgts, izmantojot automobiļa atslēgu.	4K6	s	s	s	s

s = standartā o = papildu aprīkojums – = nav pieejams

Standarta aprīkojums

	Kods	Q5 SUV	Q5 Sportback	SQ5 SUV	SQ5 Sportback
Digitālā atslēga Aizslēgšana, atslēgšana un iedarbināšanas atļaušana ar viedtālruni vai viedpulksteni. Lai aizslēgtu vai atslēgtu automobili, digitālā atslēga ir jānēsā saderīgā viedtālrunī (iPhone vai Android ierīcē), Apple Watch vai citā viedpulkstenī. Atļauja iedarbināt tiek piešķirta arī bez nepieciešamības aktīvi izmantot digitālo atslēgu. VIedtālrunim vai viedpulkstenim jābūt ieslēgtam un ar aktīvu Bluetooth funkciju. Digitālo atslēgu var izmantot arī ar NFC tehnoloģiju (piemēram, lietošanai noteiktā laika posmā, kad viedtālrunim ir nepieciešama uzlāde). Lai to izdarītu, pietuviniet viedtālruni vai viedpulksteni vadītāja durvju rokturim, lai atslēgtu vai aizslēgtu automobili. Lai iedarbinātu automobili, izslēgto viedtālruni var novietot tālruņa nodalījumā ar induktīvās lādēšanas funkciju. Digitālā atslēga piedāvā šādas iespējas: ▸ izmantojot myAudi lietotni vai maciņu savā viedtālrunī, varat ērti nodot līdz 5 digitālajām atslēgām citiem lietotājiem. Katru digitālo atslēgu var lietot vismaz 2 saderīgās mobilajās ierīcēs. ▸ atslēgas karte ar NFC funkciju ātrai kopīgošanai ar citiem lietotājiem (piemēram, autostāvvietas apkalpotājam, autoservisam) Pakalpojuma izmantošanai ir nepieciešams aktivizēts un pārbaudīts automobiļa galvenā lietotāja myAudi konts. myAudi lietotne digitālo automobiļa atslēgu izsniegšanai un pārvaldībai ir pieejama bez maksas. Pēc iestatīšanas digitālā atslēga tiek saglabāta viedtālrunī, un automobilis to atpazīst, izmantojot ultra platjoslas tehnoloģiju un Bluetooth Low Energy tehnoloģiju.	2F1	s	s	s	s
Stiklojums					
Caurspīdīgs stikls	QL1	s	s	s	s
Siltumu un skaņu izolējošs vējstikla stiklojums	4GQ	s	s	s	s
Siltumu izolējoša stikla sānu un aizmugurējie logi Zaļi tonētie logi atstaro ultravioletos starus un palīdz novērst automobiļa salona sakaršanu. Apsildāmo aizmugurējo logu iespējams kontrolēt ar taimeri.	4KC	s	s	-	-
Akustiskais stiklojums priekšējo durvju logiem Priekšējo durvju logi ar akustisko stiklojumu palīdz slāpēt ārpusē esošo troksni.	VW5	o	o	s	s
Papildus ārējās apdares aprīkojums					
Logu apdares loksnes ar alumīnija efektu	4ZB	s	s	s	s
Jumta reliņi ar alumīnija efektu	3S1	s	o	s	o

s = standartā o = papildu aprīkojums – = nav pieejams

Standarta aprīkojums

	Kods	Q5 SUV	Q5 Sportback	SQ5 SUV	SQ5 Sportback
Standarta buferi ▸ radiatora režģis, matēti melns ▸ difuzors raupji matēti melns	2K0	s	-	-	-
Buferi, S modelis Priekšgals: ▸ S radiatora režģis matētā titāna melnā krāsā ▸ radiatora režģa rāmis, matēti sudrabaini hromēts ▸ radiatora režģa ielaidums, matēti sudrabaini hromēts ▸ priekšējo gaisa ieplūdes atveru ielaidumi ar hromētu efektu, matētā sudraba krāsā Sāni: ▸ apakšlīnija Tambora pelēkā metāliskā krāsā ▸ stiprinājuma loksne uz sliekšņa, matētā antracīta hroma krāsā Aizmugure: ▸ matēti melns šūnu režģis ▸ ielaidums ar hromētu efektu, matētā sudraba krāsā	2K3	-	-	s	s
Kontrastējoša krāsa Tambora pelēka, metāliska	FB5	o	s	s	s
advanced virsbūve ietverts: ▸ radiatora režģis un ielaidums gaisa ieplūdes atverēs, priekšā, skandija pelēkā krāsā ▸ apakšlīnija kontrastējošā Tambora pelēkā metāliskā krāsā ▸ aizmugurējais difuzors raupji matētā melnā krāsā ▸ ielaidumi aizmugurē sudrabainā selenīta krāsā	PY1	o	s	-	-
Standarta aprīkojumā pieejamā izplūdes sistēma	0P0	s	s	s	s
Bez aizmugurējā spoilera	5J0	s	s	s	s
Modeļa nosaukums aizmugurē	2Z7	s	s	s	s

s = standartā o = papildu aprīkojums – = nav pieejams



Attēlam ir ilustratīva nozīme

www.audi.lv

Standarta aprīkojums

Sēdekļi / sēdekļu komforts	Kods	Q5 SUV	Q5 Sportback	SQ5 SUV	SQ5 Sportback
Passage audums standarta aprīkojumā pieejamajiem sēdekļiem priekšā: ▸ sēdekļu vidus paneļi no Passage auduma ▸ sēdekļu sānu spilveni un galvas balsti no vienkrāsaina auduma, melnā krāsā Aizmugurējo sēdekļu apšuvums ir vizuāli pieskaņots priekšējiem sēdekļiem.	N2M	s	s	-	-
Dinamica mikrošķiedras/ādas apvienojums ar romba rakstu un S emblēmu sporta sēdekļiem priekšā: ▸ sēdekļu vidus paneļi no Dinamica mikrošķiedras melnā krāsā ar romba rakstu ▸ sēdekļu sānu spilveni no ādas, melnā krāsā ▸ galvas balsti no mākslīgās ādas, melnā krāsā ▸ kontrastējošas šuves ▸ gofrēta S emblēma uz priekšējo sēdekļu atzveltnēm Aizmugurējo sēdekļu apšuvums ir vizuāli pieskaņots priekšējiem sēdekļiem.	N2S	o	o	s	s
Standarta sēdekļi, priekšā Standarta sēdekļi priekšā piedāvā patīkamu sēdēšanas komfortu un tos iespējams kombinēt ar dažādiem apšuvuma materiāliem un dažādām krāsām.	Q1A	s	s	-	-
Sporta sēdekļiem priekšā ir: ▸ manuāli izbīdāms augšstilbu balsts ▸ vizuāli integrēti galvas balsti ▸ īpašas formas sēdekļu sānu spilveni labam sānu atbalstam pagriezienos	Q1D	o	o	s	s
Priekšējie sēdekļi, manuāli regulējami Pieejami dažādi manuāli iestatījumi: ▸ sēdekļa augstums ▸ sēdekļa garenvirziena pozīcija ▸ atzveltnes leņķis	3L3	s	s	-	-

s = standartā o = papildu aprīkojums – = nav pieejams

Standarta aprīkojums

	Kods	Q5 SUV	Q5 Sportback	SQ5 SUV	SQ5 Sportback
Priekšējie sēdekļi, elektriski regulējami Ir pieejami dažādi elektriski regulējami iestatījumi: ▸ sēdekļa augstums ▸ sēdekļa garenvirziena pozīcija ▸ sēdekļa un atzveltnes leņķis Sporta sēdekļi priekšā ar papildus manuālas augšstilbu balsta regulēšanas funkciju.	3L5	o	o	s	s
Sēdekļu apsilde, priekšā Sēdekļu apsilde darbojas priekšējo sēdekļu pamatnei un atzveltnes centrālajiem paneļiem un kopā ar ādas apšuvumu un apdari un priekšējiem sporta sēdekļiem – sānu spilveniem. Sēdekļu apsilde ir atsevišķi regulējama vadītājam un priekšējam pasažierim trīs līmeņos, izmantojot MMI touch displeju. Sēdekļa klimata balansa funkcija aktivizē individuālu sēdekļa atzveltnes un sēdekļa spilvena apsildes regulēšanu, izmantojot MMI touch displeju.	4A3	s	s	s	s
Divdaļīga nolokāma aizmugurējā sēdekļa atzveltne Divdaļīga nolokāma aizmugurējā sēdekļa atzveltne, nolokāma attiecībā 40:20:40 vai pilnībā, ar centrālo elkoņa balstu, un papildus: ▸ četri stiprinājuma punkti bagāžas nodalījumā ļauj vieglāk nostiprināt bagāžu un priekšmetus ▸ stiprinājuma punkti bagāžas nodalījuma tīklam	3NT	s	s	-	-
Aizmugurējais sēdeklis plus: ietverts: ▸ regulēšana uz priekšu/aizmuguri ▸ atzveltnes leņķa regulēšana ▸ centrālais roku balsts ar glāžu turētājiem ▸ aizmugurējā sēdekļa atzveltni iespējams nolocīt pa daļām 40:20:40 proporcijā vai pilnībā ▸ atzveltnes nolaišana no bagāžas nodalījuma abām malējām atzveltnes daļām (mazākajai centrālajai daļai nav atsevišķas attālinātās nolaišanas funkcijas)	3NS	o	o	s	s
i-Size bērnu krēsla stiprinājums priekšējā pasažiera sēdeklī un i-Size un augšējais stiprinājums pie aizmugurējiem malējiem sēdekļiem Standarta stiprinājums praktiskai i-Size un ISOFIX bērnu sēdeklīšu piestiprināšanai priekšējās un malējos aizmugurējās sēdvietās. Augšējā atsaite nodrošina papildu stiprinājuma vietu sēdekļa augšdaļai malējiem aizmugurējiem sēdekļiem.	3A2	s	s	s	s

s = standartā o = papildu aprīkojums – = nav pieejams

Standarta aprīkojums

Salona apdares aprīkojums	Kods	Q5 SUV	Q5 Sportback	SQ5 SUV	SQ5 Sportback
Dubultspieķu daudzfunkciju ādas stūre ar pārnesumu pārslēgšanas lāpstiņām Uz stūres izvietotas daudzfunkciju skārienvadības pogas, kas ļauj ērti lietot plašo standarta aprīkojumā pieejamo informācijas un izklaides sistēmas funkciju klāstu, kā arī papildu aprīkojumā par atsevišķu samaksu pieejamās funkcijas. Pārnesumu pārslēgšanas lāpstiņas ļauj manuāli pārslēgt automātiskās transmisijas pārnesumus.	2ZQ	s	s	-	-
Sporta ādas stūre ar 3 spieķiem, saplacinātu augšējo un apakšējo malu, daudzfunkciju slēdžiem un pārnesumu pārslēgšanas lāpstiņām Progresīvajai un modernajai trīs spieķu sporta stūrei ir saplacināta augša un apakša un īpaši sportisks izskats. Uz stūres izvietotas daudzfunkciju skārienvadības pogas, kas ļauj ērti lietot plašo standarta aprīkojumā pieejamo informācijas un izklaides sistēmas funkciju klāstu, kā arī papildu aprīkojumā par atsevišķu samaksu pieejamās funkcijas. Pārnesumu pārslēgšanas lāpstiņas ļauj manuāli pārslēgt automātiskās transmisijas pārnesumus.	1XY	o	o	s	s
Manuāli regulējama stūre Stūri var manuāli iestatīt nepieciešamajā pozīcijā. Tai ir regulējams augstums un attālums.	2C5	s	s	s	s
Stūres apdare ar hroma efektu	6F4	s	s	-	-
Stūres apdare ar hroma efektu, S emblēma, stūres satvēriena zonas no perforētas ādas un kontrastējošas šuves instrumentu panelim	6F7	o	o	s	s
Ielaidumi, lāzera struktūra, melnā krāsā	5MA	s	s	-	-
Ielaidumi no matēta skrāpēta alumīnija ar lineāru gofrējumu, antracīta krāsā	5MB	o	o	s	s
Salona apdare ar alumīnija efektu Salona akcenti ar alumīnija efektu	QJ1	s	s	s	s
Matēti melnas akcenta virsmas un vadības pogas	GS0	s	s	-	-
Akcenta virsmas un vadības pogas spīdīgi melnā krāsā Instrumentu paneļa elementi, priekšējo durvju apdare un viduskonsole spīdīgi melnā krāsā	GS5	o	o	s	s
Instrumentu paneļa augšdaļa melnā krāsā bez kontrastējošām šuvēm	7HA	s	s	-	-
Instrumentu paneļa augšdaļa melnā krāsā ar kontrastējošām šuvēm	7HB	o	o	s	s
Salona augšdaļas elementi no Impressum auduma Instrumentu paneļa apdares elementi, durvis un durvju roku balsti no Impressum auduma	Q8A	s	s	-	-

s = standartā o = papildu aprīkojums – = nav pieejams

Standarta aprīkojums

	Kods	Q5 SUV	Q5 Sportback	SQ5 SUV	SQ5 Sportback
Augšējie un apakšējie salona elementi no Dinamica mikrošķiedras ietverts: ▸ instrumentu paneļa apdares elementi, durvis un durvju roku balsti no Dinamica mikrošķiedras melnā krāsā ▸ kontrastējošas šuves durvju roku balstos ▸ viduskonsoles ceļgalu balsti ar Dinamica mikrošķiedras apdari, melnā krāsā ar kontrastējošām šuvēm	Q8D	o	o	s	s
Viduskonsoles roku balsts, priekšā var pilnībā nolocīt	6E1	s	s	-	-
Komforta viduskonsoles roku balsts, priekšā ▸ nepārtraukta augstuma regulēšana diapazonā no 5° līdz 20° vai pilnīga nolocīšana ▸ ar atmiņas funkciju	6E3	o	o	s	s
Vienas zonas automātiskais gaisa kondicionētājs ietverts: ▸ elektroniska gaisa temperatūras, plūsmas un sadales vadība ▸ 3 klimata stili gaisa plūsmas pielāgošanai automātiskajā režīmā ▸ ECO režīms efektīvākai klimata kontrolei, it īpaši dzesēšanai ▸ A/C MAX: Piespiežot pogu, var aktivizēt gaisa kondicionētāju ar maksimālu dzesēšanas jaudu ▸ kontrole atkarībā no pozīcijas un saules intensitātes ▸ gaisa plūsmas atveres aizmugurējā kāju zonā ▸ automātiskās recirkulācijas režīms ▸ PM 2,5 salona gaisa filtrs putekļu un smaku likvidēšanai, samazinot putekļu daļiņu, smaku un alergēnu līmeni automobiļa salonā un palīdzot uzlabot salona gaisa kvalitāti; konkrēti, smalko daļiņu filtrēšana ar lielāku ilgtermiņa noturību var tikt atbalstīta attiecībā uz ļoti smalkām daļiņām, kuru diametrs ir mazāks par 2,5 µm (piemēram, nanošķiedras) ▸ gaisa kondicionētāja pielāgošana ar taustiņu iestatījumiem ▸ pogas vējstikla un aizmugurējā loga atkausēšanai MMI touch displejā	9AK	s	s	-	-

s = standartā o = papildu aprīkojums – = nav pieejams

Standarta aprīkojums

	Kods	Q5 SUV	Q5 Sportback	SQ5 SUV	SQ5 Sportback
Trīs zonu luksusa automātiskais gaisa kondicionētājs ietverts: ▸ elektroniska gaisa temperatūras, plūsmas stipruma un sadalījuma kontrole atsevišķi vadītāja un priekšā sēdošā pasažiera pusē un otrajā sēdekļu rindā ▸ 3 klimata stili gaisa plūsmas pielāgošanai automātiskajā režīmā ▸ brīvi konfigurējamas vadības ierīces tiešai piekļuvei vēlamajām gaisa kondicionētāja funkcijām ▸ ECO režīms efektīvākai klimata kontrolei, it īpaši dzesēšanai ▸ A/C MAX: Piespiežot pogu, var aktivizēt gaisa kondicionētāju ar maksimālu dzesēšanas jaudu ▸ atsevišķa katras zonas kontrole atkarībā no pozīcijas un saules intensitātes ▸ komforta palīgsistēma ar 4 iepriekš definētām klimata programmām, ko var aktivizēt ar pogu MMI touch displejā ▸ papildu gaisa kondicionētāja vadības ierīces aizmugurējā viduskonsolē temperatūras iestatīšanai salona aizmugurē ▸ ventilācijas atveres viduskonsolē un pie kājām, aizmugurē ▸ automātiskā gaisa recirkulācija ar mitruma un gaisa kvalitātes sensoru (piemēram, izmešiem) ▸ PM 2,5 salona gaisa filtrs putekļu un smaku likvidēšanai, samazinot putekļu daļiņu, smaku un alergēnu līmeni automobiļa salonā un palīdzot uzlabot salona gaisa kvalitāti; konkrēti, smalko daļiņu filtrēšana ar lielāku ilgtermiņa noturību var tikt atbalstīta attiecībā uz ļoti smalkām daļiņām, kuru diametrs ir mazāks par 2,5 µm (piemēram, nanošķiedras) ▸ gaisa kondicionētāja pielāgošana ar taustiņu iestatījumiem ▸ pogas vējstikla un aizmugurējā loga atkausēšanai MMI touch displejā	9AQ	o	o	s	s
Griestu apdare no Rock pelēka auduma	6NJ	s	s	-	-
Griestu apdare no auduma melnā krāsā	6NQ	o	o	s	s
Durvju sliekšņu uzlikas ar alumīnija ielaidumiem priekšā	7M1	s	s	-	-
Durvju sliekšņu uzlikas ar alumīnija ielaidumiem priekšā, izgaismotas, S logotips	VT5	o	o	s	s
Nerūsējošā tērauda pedāļi un kāju atbalsts	VF1	o	o	s	s
Četru virzienu jostasvietas atbalsts priekšējiem sēdekļiem Jostasvietas atbalsts ar atsevišķu elektrisko regulēšanu četros virzienos horizontāli un vertikāli nodrošina ērtu un ergonomisku sēdpozīciju.	7P1	o	o	s	s

s = standartā o = papildu aprīkojums – = nav pieejams



Attēlam ir ilustratīva nozīme

www.audi.lv

Standarta aprīkojums

	Kods	Q5 SUV	Q5 Sportback	SQ5 SUV	SQ5 Sportback
Mantu glabāšanas un bagāžas nodalījuma paka ietverts: ▸ mantu tīkls priekšējo sēdekļu atzveltņu aizmugurē ▸ mantu nodalījums vadītāja pusē ▸ aizslēdzams cimdu nodalījums ▸ gumijas ielaidums uz durvju apdares aizmugurē (noņemams) ▸ bagāžas nodalījuma tīkls	QE1	o	o	s	s
Nesmēķētāju versija 12 V kontaktligzda viduskonsolē, priekšā	9JA	s	s	s	s
Grīdas paklājiņi priekšā un aizmugurē	0TD	s	s	s	s
Paklājiņi visiem laikapstākļiem		s	s	s	s
MMI un navigācijas sistēmas					
MMI experience MMI navigation plus ar MMI touch piedāvā šādas funkcijas: ▸ MMI panorāmas displejs ar OLED tehnoloģiju, kas ietver Audi virtuālo vadītāja informācijas sistēmu plus ar 11,9 collu displeju, kā arī 14,5 collu MMI skārienjutīgo displeju ▸ navigācijas sistēma ar kartes displeju un maršruta rādītāju augstas izšķirtspējas 14,5 collas krāsu displejā ▸ Audi virtuālā vadītāja informācijas sistēma plus ar 11,9 collu displeju, kas ietver vizuālu 360° displeju ar informāciju par manevriem. ▸ karšu atjauninājums tiešsaistē ▸ 3D karšu attēlošana ar daudzām apskates vietām un pilsētu modeļiem ▸ MMI meklēšana: meklēšana brīvā teksta veidā ar galamērķu ieteikumiem ievadīšanas laikā ▸ MMI touch ātrai un intuitīvai lietošanai, piemēram, galamērķa ievadīšana ar rokraksta atpazīšanas funkciju, kā arī iespēja brīvi pārvietot un tuvināt karti ▸ detalizēta maršruta informācija: karšu priekšskatījums, alternatīvu maršrutu izvēle, interesējošās vietas, joslu ieteikumi, automaģistrāļu nobrauktuves, detalizētas krustojumu kartes un vēl daudz kas cits ▸ navigācijas datu izmantošana tālredzīgai un efektīvai braukšanai, piemēram, ātruma ierobežojumi un stāva kāpuma norādes	98Q	s	s	-	-

s = standartā o = papildu aprīkojums – = nav pieejams

Standarta aprīkojums

	Kods	Q5 SUV	Q5 Sportback	SQ5 SUV	SQ5 Sportback
MMI experience plus ar Audi skaņas sistēmu iekļauti šādi elementi: ▸ Audi skaņas sistēma (9VD) ▸ USB saskarnes ar lielāku uzlādes jaudu (U9E) Audi skaņas sistēma ar 8 skaļruņiem, ieskaitot centrālo skaļruni un zemo frekvenču skaļruni, kā arī 6 kanālu pastiprinātāju ar 180 vatu kopējo jaudu, piedāvā līdzsvarotu stereo skanējumu visās sēdvietās un dziļu, dzidru akustiku. USB-C saskarnes ar lielāku uzlādes jaudu, lai nodrošinātu ātru ārējo mobilo ierīču, tostarp darba klēpjdatoru/planšetdatoru uzlādi." ❗ Standartā e-hybrid 270 kW modeļiem	PYG	o/s	o/s	s	s
Audi virtuālā vadītāja Informācijas sistēma plus Pilnībā digitāls 11,9 collu instrumentu bloks ar OLED tehnoloģiju izceļas ar elastīgu, skaidri organizētu displeju. Displeja izkārtojums ir atkarīgs no izvēlētajiem Audi drive select režīmiem. Izvēlēto informāciju par automobili un tā funkcijām var attēlot individuāli un pēc nepieciešamības. Audi virtuālajā vadītāja informācijas sistēmā plus ietverti šādi elementi: ▸ pielāgotais displejs ar ātruma, dzinēja apgriezienu skaita, radio un multivides informācijas, un vēl daudzu citu datu attēlošanu ▸ vadītāja palīgsistēmu displejs ar atsevišķi attēlotām navigācijas norādēm un kombinētu jūsu automobiļa attēlošanu pārējā satiksmē joslas līmenī ▸ nepārtraukta navigācijas informācijas attēlošana, kad tiek aktivētas maršruta norādes ▸ ieteikums atpūsties Ar VIEW pogu uz daudzfunkciju stūres var intuitīvi un ātri pārslēgties starp dažādiem displejiem. Ar pogām kreisajā pusē uz stūres var izvēlēties mainīgā satura (piemēram, borta datora un informācijas un izklaides sistēmas) pastāvīgu vai īslaicīgu attēlošanu.	9S9	s	s	s	s

s = standartā o = papildu aprīkojums – = nav pieejams

Standarta aprīkojums

	Kods	Q5 SUV	Q5 Sportback	SQ5 SUV	SQ5 Sportback
Tālruņa nodalījums ar induktīvās uzlādes funkciju Lai automobilī atskaņotu mūziku un veiktu tālruņa zvanus, viedtālruni iespējams savienot ar automobili, izmantojot Bluetooth. Saderīgus viedtālruņus var bez vadiem uzlādēt tieši automobilī. Vienlaicīgi iespējams pievienot divus mobilos tālruņus. Pirmā pievienotā tālruņa kontaktdati tiek attēloti MMI. Abus mobilos tālruņus var lietot brīvroku režīmā. Atkarībā no viedtālruņa modeļa, e-pasta vēstules un īsziņas MMI var attēlot, izmantojot Bluetooth. Tālruņa nodalījumam ar induktīvo uzlādi ir šādas funkcijas: ▸ universāla Bluetooth saskarne ▸ ērta, integrēta brīvroku iekārta ▸ tālruņa nodalījuma, priekšā, izmēri 171 x 88 mm ▸ uzlādes statusa attēlošana MMI touch displejā ▸ iespēja veikt uzlādi ar jaudu līdz 15 vatiem, izmantojot USB pieslēgvietu vai bezvadu uzlādi (Qi standarts), ar nodalījuma virsmas adaptīvo dzesēšanu ▸ Apple ātrās uzlādes un Samsung ātrās uzlādes atbalsts	9ZV	s	s	s	s
6 skaļruņi (pasīvie)	8RL	s	s	-	-
Digitālā radio signālu uztveršana Papildus analogajām stacijām, ir pieejama DAB standarta digitālo radiostaciju uztveršana, ieskaitot DAB+ un DMB audio. Programmas informācija, piemēram, izpildītājs vai nosaukums, kā arī papildu informācija slaidrādes veidā (piemēram, albuma vāciņš vai laika prognoze) tiek attēlota MMI touch displejā.	QV3	s	s	s	s

s = standartā o = papildu aprīkojums – = nav pieejams

Standarta aprīkojums

	Kods	Q5 SUV	Q5 Sportback	SQ5 SUV	SQ5 Sportback
Audi connect ārkārtas zvans un tehniskā apkalpošana ar Audi connect attālināto vadību un kontroli	IW3	s	s	s	s
Audi connect ārkārtas zvans un tehniskā apkalpošana Audi connect ārkārtas zvans un tehniskā apkope rūpējas par jūsu drošību katrā braucienā – neatkarīgi no tā, kas notiek vai kur jūs dodaties. Piemēram, ja notiek smags negadījums, automātiski tiek veikts zvans uz Audi ārkārtas zvanu centru. Informācija par automobili tiek automātiski pārraidīta, lai palīdzētu nodrošināt, ka palīdzība tiek sniegta, cik drīz vien iespējams. Jaunais prognozējošais apkopes atgādinājums ļauj sekot līdzi dilstošo detaļu stāvoklim, balstoties uz laiku, nobraukumu un sensoru datiem. Tas ļauj savlaicīgi ieplānot nepieciešamās apkopes. Turklāt tiešsaistes automobiļa apkopes pakalpojums var jūs informēt par ārkārtas apkopes pasākumiem un akcijām. Ja automobilim tomēr rodas tehniskas problēmas, vai tas iekļūst nelielā negadījumā, tiešsaistes tehniskā palīdzība ceļā un Audi negadījumu palīgsistēma nekavējoties nodrošina palīdzību. Attālinātās automobiļa diagnostikas pakalpojums turklāt nodrošina attālinātas diagnostikas iespēju un ieteikumus turpmākai rīcībai. Pakā iekļauti šādi pakalpojumi: ▸ Audi connect ārkārtas zvans ▸ tiešsaistes palīdzība ceļā ▸ Audi palīdzība negadījumā ▸ automātiskais apkopes atgādinājums ▸ prognozējošais apkopes atgādinājums ▸ tiešsaistes automobiļa apkope ▸ attālinātā automobiļa diagnostika Audi connect attālinātā vadība un kontrole Audi connect attālinātās vadības un kontroles pakalpojumi ļauj savienot automobili ar viedtālruni. Izmantojot myAudi lietotni, iespējams attālināti piekļūt automobilim un noskaidrot pēdējo stāvēšanas vietu un pašreizējo automobiļa stāvokli. Tas ietver attiecīgā brīža degvielas un eļļas līmeni, attiecīgā brīža nobraukumu un nākamās tehniskās apskates termiņu, kā arī informāciju par to, vai ir aizvērtas durvis un logi. Ja nepieciešams, automobili iespējams aizslēgt un atslēgt attālināti. Tiešsaistes savienojums var sniegt priekšrocības noteiktam papildu aprīkojumam, kas pieejams par papildu maksu. Piemēram, myAudi lietotnē ir iespējams ieslēgt vai ieprogrammēt papildu sildītāju un nosūtīt pašpiegādes paziņojumu uz viedtālruni, ja nostrādā pretaizdzīšanas signalizācija. Pakā iekļauti šādi pakalpojumi: ▸ automobiļa atrašana (Car Finder) ▸ automobiļa statuss ▸ attālinātā aizslēgšana/atslēgšana ▸ papildu sildītāja attālinātā vadība (ja funkcija ir pasūtīta papildus) ▸ pašpiegādes paziņojums pretaizdzīšanas signalizācijai Audi connect ārkārtas zvana un tehniskās apkalpošanas ar Audi connect attālināto vadību un kontroli paka tiek nodrošināta līdz 10 gadiem pēc jauna automobiļa piegādes.					

s = standartā o = papildu aprīkojums – = nav pieejams

Standarta aprīkojums

	Kods	Q5 SUV	Q5 Sportback	SQ5 SUV	SQ5 Sportback
Audi connect navigācijas un informācijas un izklaides sistēma iekļauti šādi pakalpojumi: ▸ karšu atjauninājumi tiešsaistē ▸ myAudi navigācija ▸ navigācija ar Google™[4] satelīta karti ▸ tiešsaistes galamērķu meklēšana ▸ tiešsaistes apskates vietas ▸ brīdinājumi par bīstamām situācijām ▸ detalizēti 3D pilsētu modeļi ▸ lietotāja profili ▸ piekļuve tēmām Pakalpojumus nodrošina automobilī pastāvīgi uzstādīta SIM karte. Datu savienojuma izmaksas ir iekļautas pakalpojumu cenā. Pēc trīs gadiem Audi connect pakalpojumu līgums ir jāpagarina par papildu samaksu.	IT3	s	s	s	s
Audi Application Store un viedtālruņa saskarne MMI sistēmā pieejamais Audi lietotņu veikals nodrošina piekļuvi plašam un nemitīgi augošam populāru lietotņu klāstam, piemēram, no ziņu un raidierakstu kategorijām, sporta un spēlēm vai video un izklaides. Dažādas lietotnes var lejupielādēt tieši automobilī, neizmantojot viedtālruni, un lietot saskaņā ar juridiskajām prasībām. Jūs tiksiet informēts par pieejamajiem šo lietotņu atjauninājumiem. Tos var lejupielādēt tieši no automobiļa. Šis aprīkojums jums arī sniedz iespēju uz trīs gadiem pēc automobiļa piegādes rezervēt bezmaksas ikmēneša datu paku trīs gadiem. Pēc tam to nepieciešamības gadījumā var pagarināt. Papildu datu pakas par maksu var pasūtīt jebkurā laikā. Izmantojot pieejamo datu apjomu un integrētu Wi-Fi tīklāju, automobiļa Wi-Fi var pievienot līdz astoņām mobilajām ierīcēm, piemēram, viedtālruņus un planšetdatorus un izmantot iegādāto datu plānu. Varat arī izmantot sava viedtālruņa datu savienojumu caur mobilo tīklāju, taču jāņem vērā, ka atkarībā no jūsu mobilo sakaru līguma var rasties izmaksas. Viedtālruņa saskarne savieno viedtālruni ar transportlīdzekli un pārraida viedtālruņa saturu tieši uz MMI touch displeju. Savienojumu iespējams izveidot ar piemērotu USB kabeli vai bez vadiem. Navigācijas, tālruņa, mūzikas un atbalstītu neatkarīgo izstrādātāju lietotņu funkcijas iespējams ērti lietot ar MMI touch displeju vai balss vadību.	IU6	s	s	s	s
USB pieslēgvietas ar uzlādes funkciju pirmajā un otrajā sēdekļu rindā Aprīkojumā iekļauts: ▸ 2 USB pieslēgvietas ar uzlādes funkciju aizmugurē ▸ 2 saskarnes pirmajā sēdekļu rindā Vienkārša pievienošana ar USB vadu, 15 vatu jauda. ❗ Nav pieejams e-hybrid 270 kW modeļiem	UE8	s	s	-	-

s = standartā o = papildu aprīkojums – = nav pieejams



Attēlam ir ilustratīva nozīme

www.audi.lv

Standarta aprīkojums

Palīdzības un drošības sistēmas	Kods	Q5 SUV	Q5 Sportback	SQ5 SUV	SQ5 Sportback
Stāvvietā novietošanas sistēma plus ar attāluma attēlošanu Izmantojot datus no 12 buferos nemanāmi integrētiem ultraskaņas sensoriem, priekšējā, sānu un aizmugurējā skaņas un vizuālā stāvvietā novietošanas sistēma palīdz vadītājam iebraukt un izbraukt no stāvvietām un manevrēt. Atkarībā no stūrēšanas leņķa un braukšanas virziena attālums līdz konstatētajiem priekšmetiem tiek attēlots selektīvā optiskajā displejā MMI Touch ekrānā. Ārpus braukšanas trajektorijas konstatētie šķēršļi tiek attēloti kā balts segments. Sarkanie segmenti norāda uz braukšanas trajektorijas šķēršļiem. Virtuāls braukšanas trajektorijas displejs sānos papildus nodrošina vadlīnijas, kas iepriekš aprēķinātas, balstoties uz attiecīgā brīža stūrēšanas leņķi. Funkciju aktivizē, ieslēdzot atpakaļgaitas pārnesumu, izmantojot viduskonsoles pogu, vai automātiski, kad automobilis pietuvojas konstatētajam priekšmetam ar ātrumu līdz 10 km/h.	9X0	s	s	s	s
Stāvvietas palīgsistēma plus Palīdz iebraukt stāvvietās un izbraukt no tām. Izmantojot šo procesu, kas ir pilnībā un pastāvīgi uzraugāms, palīgsistēma sistēmas darbības ierobežojumu ietvaros kontrolē stūrēšanu, paātrinājumu un bremzēšanu un izslēdz motoru. Stāvvietas palīgsistēma plus tiek aktivizēta, izmantojot MMI touch displeju. Sistēmas darbības ierobežojumu ietvaros, konstatējot šķēršļus, stāvvietas palīgsistēma automātiski aktivizē bremzes. Sistēma var automobili turpgaitā un atpakaļgaitā novietot paralēlajās un perpendikulārajās stāvvietās starp transportlīdzekļiem.	FT1	s	s	s	s
Atpakaļgaitas kamera Atpakaļgaitas kamera MMI touch displejā attēlo zonu automobiļa aizmugurē. Ir pieejamas divas skata iespējas: Ar vairākpakāpju vai pieskāriena darbību var izvēlēties perpendikulārās stāvvietas un piekabes režīmu (tikai kopā ar rūpnīcā uzstādītu piekabes āķi). Atkarībā no izvēlētās skata iespējas tiek attēlotas orientēšanās līnijas un zonas, lai atvieglotu orientēšanos un situācijas novērtēšanu. Vieglāk piestiprināt piekabi, jo gan piekabes āķis, gan sakabe ir redzama displejā (tikai kopā ar rūpnīcā uzstādītu piekabes āķi).	KA2	s	s	s	s
Ceļa zīmju atpazīšana ar kameru ietverts: ▸ apdzīšanas aizliegumu un ātruma ierobežojumu, tostarp pagaidu ātruma ierobežojumu, atpazīšana ▸ automaģistrāļu, divvirzienu autoceļu, apdzīvoto vietu un satiksmes ierobežojuma zonu sākuma un beigu atpazīšana un attiecīgā ātruma ierobežojuma attēlošana ▸ situācijas attēlošana un novērtēšana lietus laikā, ar ātruma ierobežojumiem noteiktā diennakts laikā un velkot piekabi (tikai kopā ar rūpnīcā uzstādītu piekabes āķi) Ceļa zīmju atpazīšana, izmantojot kameru, vienkārši sniedz informāciju.	QR9	s	s	s	s

s = standartā o = papildu aprīkojums – = nav pieejams

Standarta aprīkojums

	Kods	Q5 SUV	Q5 Sportback	SQ5 SUV	SQ5 Sportback
Ātruma ierobežotājs ar ceļa zīmju atpazīšanu Kad ir aktivizēts ātruma ierobežotājs ar ceļa zīmju atpazīšanu, ātrumu kā parasti var kontrolēt ar akseleratora pedāli. Taču ātrums nepārsniegs sistēmas konstatēto un automātiski iestatīto ātrumu. Ātrums tiek iestatīts atbilstoši ātruma ierobežojumiem no saglabātajiem karšu datiem un no ceļa zīmju atpazīšanas, izmantojot kameru. Tiek attēlots pašlaik iestatītais un priekšā gaidāmais ātruma ierobežojums, ja informācija par to ir pieejama. Automātiski iestatīto ātrumu var arī mainīt manuāli, un tālāk gaidāmo ātruma ierobežojumu izmantošanu var atslēgt. Sistēmu kontrolē ar atsevišķu sviru pie stūres. Ātruma ierobežotāja režīmu var uz laiku deaktivizēt vai ignorēt, nospiežot akseleratora pedāli līdz galam.	LT2	s	s	s	s
Brīdinājums par novirzīšanos no joslas Sistēmas ierobežojumu ietvaros palīdz vadītājam nenovirzīties no braukšanas joslas. Ja sistēma ir aktivizēta un gatava, bet vadītājs neieslēdz virzienrādītāju, brīdinājums par novirzīšanos no joslas neļaus automobilim šķērsot konstatētās joslas atdalošās līnijas, koriģējot stūres kustību. Ja vadītājs to vēlas, ir iespējams iestatīt papildu stūres vibrāciju. Sistēmas darbības diapazons ir no aptuveni 65 km/h. Kopā ar joslas maiņas palīgsistēmu funkcijā tiek iekļauti arī apdzenošie transportlīdzekļi, un tiek novērsta jūsu izbraukšana no savas joslas, ja blakus esošā josla ir aizņemta, pat tad, ja ir ieslēgts virzienrādītājs. Sistēma tiek aktivēta uzreiz pēc automobiļa iedarbināšanas. To iespējams ieslēgt un izslēgt arī manuāli MMI touch displejā.	6I3	s	s	s	s
Adaptīvā kruīza kontrole Adaptīvā kruīza kontrole palīdz vadītājam, ieturot pamatā nemainīgu ātrumu un attālumu līdz priekšā braucošajam transportlīdzeklim kontroles darbības attāluma robežās. Konstatējot priekšā braucošu transportlīdzekli, sistēma tās ierobežojumu ietvaros var bremzēt vai palielināt automobiļa ātrumu. Pat saraustītā satiksmē un sastrēgumos sistēma spēj automātiski apturēt automobili un atkal uzsākt kustību.	8T3	s	s	s	s
Izvairīšanās asistents un priekšējais pagriezienu asistents Izvairīšanās asistents var palīdzēt vadītājam kritiskā situācijā apbraukt šķēršli, lai izvairītos no sadursmes. Ja vadītājs aktīvi izvairās no šķēršļa, sekojot aktīvajam brīdinājumam, izvairīšanās asistents sniedz vadītājam atbalstu, atbilstoši aktivizējot bremzes un izmantojot minimālu stūrēšanas griezes momentu, lai pielabotu stūrēšanas leņķi. Izvairīšanās asistents ir pieejams ātruma diapazonā no aptuveni 30 līdz 150 km/h, un visa manevra laikā vadītājam ir aktīvi jāstūrē. Uzsākot kustību vai lēnām pārvietojoties ar ātrumu līdz 25 km/h, priekšējais pagriezienu asistents var palīdzēt pagriezienā novērst automobiļa sadursmi ar pretimbraucošo transportlīdzekli, aktivizējot bremzes. Kad vadītājs ieslēdz virzienrādītāju, pagriezienu asistents uzrauga pretējo joslu. Par bremžu iedarbināšanu vadītāju informē signāls Audi virtuālajā vadītāja informācijas sistēmā.	4G3	s	s	s	s
Priekšējā perpendikulārās satiksmes palīgsistēma Priekšējā perpendikulārās satiksmes palīgsistēma ir daļa no aktīvās priekšējās palīgsistēmas un uzrauga zonu automobiļa priekšā un sānos krustojumos un izbrauktuvēs, izmantojot automobiļa priekšā iebūvētos radaru sensorus. Darbojoties sistēmas ierobežojumu ietvaros, sistēma atpazīst tuvojošos kustīgus priekšmetus, piemēram, automobiļus. Sistēma darbojas ātrumā līdz 65 km/h. Kritiskās situācijās sistēma aktivizē vairāku pakāpju brīdinājuma ziņojumus. Vispirms tiek sniegts vizuāls un skaņas brīdinājums. Ja autovadītājs nereaģē, tiek iedarbinātas bremzes. Brīdinājumi tiek attēloti Audi virtuālajā vadītāja informācijas sistēmā un MMI touch displejā, ja ir aktivizēta stāvvietā novietošanas sistēma. Kopā ar projekcijas ekrānu (papildu aprīkojums par atsevišķu samaksu) tā arī brīdina par kritiskām situācijām.	JX1	s	s	s	s

s = standartā o = papildu aprīkojums – = nav pieejams

Standarta aprīkojums

	Kods	Q5 SUV	Q5 Sportback	SQ5 SUV	SQ5 Sportback
Priekšējā avārijas bremzēšanas palīgsistēma Priekšējā avārijas bremzēšanas palīgsistēma ir daļa no aktīvās priekšējās palīgsistēmas un seko līdzi automobilim priekšā notiekošajam, un atkarībā no situācijas un ātruma var brīdināt par gaidāmu sadursmi un uzsākt atbilstošu bremzēšanu. Ja tiek konstatēts, ka gaidāma sadursme, sistēma vairāku pakāpju koncepcijas ietvaros sniedz vizuālu, skaņas un haptisku brīdinājumu. Lai samazinātu ātrumu vai mēģinātu izvairīties no sadursmes, var tikt pastiprināta bremzēšanas intensitāte vai uzsākta bremzēšana ar pilnu spēku.	8J3	s	s	s	s
Autovadītāja modrības un noguruma uzraudzība Sistēma ar vizuālu un skaņas signālu brīdina vadītāju, ja tiek konstatēta modrības zaudēšana, piemēram, uzmanības novēršanas vai noguruma rezultātā. Sistēmas ierobežojumu ietvaros sensori seko līdzi, piemēram, braukšanas un stūrēšanas darbībām un konstatē, ja vadītājs ir noguris. Labākai situācijas novērtēšanai papildus tiek izmantota autovadītāja novērošanas kamera. Dažādos stāvokļos sistēma Audi virtuālajā vadītāja informācijas sistēmā plus attēlo vizuālu brīdinājumu ar krāsainu iznirstošo aicinājumu vadītājam atpūsties, kā arī atskaņo skaņas brīdinājumu.	EM3	s	s	s	s
Drošības spilveni priekšā; priekšējā pasažiera drošības spilvenu var atslēgt Priekšējie drošības spilveni vadītāja un pasažiera pusē; priekšējā pasažiera drošības spilvenu var manuāli atslēgt.	4UF	s	s	s	s
Sānu drošības spilveni, priekšējie ar galvas drošības spilvenu sistēmu un priekšā uzstādītu mijiedarbības drošības spilvenu Papildus sānu drošības spilveniem, priekšējiem un galvas drošības spilveniem, priekšā ir uzstādīts mijiedarbības drošības spilvens. Sistēmas ierobežojumu ietvaros tas nodrošina vadītājam un priekšējam pasažierim aizsardzību sānu trieciena gadījumā. Mijiedarbības drošības spilvens atrodas starp priekšējiem sēdekļiem. Sānu trieciena gadījumā tas maksimāli samazina iespēju priekšā sēdošajiem sadurties savā starpā vai vadītājam sadurties ar tukšu priekšējo pasažiera sēdekli, kā arī samazina ievainojumu gūšanas risku.	6C2	s	s	s	s
Pirmās palīdzības komplekts ar brīdinājuma trijstūri un atstarojošo vesti	1T9	s	s	s	s
Automobiļa skaņas brīdinājuma sistēma Akustiska sistēma, kas atskaņo ārpus automobiļa dzirdamu skaņas brīdinājuma signālu ar mērķi uzlabot satiksmes drošību, piemēram, gājējiem un velosipēdistiem.	GM4	s	s	s	s
Tehnoloģijas / balstiekārta					
Komforta balstiekārta Pateicoties selektīvas frekvences amortizatoru sistēmai, komforta balstiekārta nepārtraukti pielāgo amortizācijas spēku un nodrošina patīkamas gaitas īpašības. Amortizācija kļūst mīkstāka uz nelīdzena seguma, piemēram, bruģa vai bedraina asfalta, tā būtiski paaugstinot braukšanas komfortu. Pagriezienos, pārkārtojoties uz citu joslu un uz seguma ar gariem viļņveida nelīdzenumiem, amortizatori kļūst stingrāki, uzlabojot braukšanas dinamiku.	1BA	s	s	-	-

s = standartā o = papildu aprīkojums – = nav pieejams

Standarta aprīkojums

	Kods	Q5 SUV	Q5 Sportback	SQ5 SUV	SQ5 Sportback
S sporta balstiekārta Pagriezienos, pārkārtojoties uz citu joslu un uz seguma ar gariem viļņveida nelīdzenumiem, amortizatori kļūst stingrāki, uzlabojot braukšanas dinamiku. Pateicoties selektīvas frekvences amortizatoru sistēmai, S sporta balstiekārta nepārtraukti pielāgo amortizācijas spēku un nodrošina patīkamas gaitas īpašības. Amortizācija kļūst mīkstāka uz nelīdzena seguma, piemēram, bruģa vai bedraina asfalta, tā būtiski paaugstinot braukšanas komfortu.	1BE	o	o	s	s
Audi drive select Dažādi standarta režīmi ļauj jums noteikt sava automobiļa raksturlielumus, lai jūs jebkurā brīdī varētu izbaudīt atbilstošus braukšanas iespaidus: ▸ „sabalansēts”/„individuāls” ▸ „efektivitātes” ▸ „komforta” ▸ „bezceļu” (Q5 modeļiem ar papildu aprīkojumā pieejamo adaptīvo pneimatisko balstiekārtu) ▸ „dinamiskais” „Bezceļu plus” (quattro) režīmu ir papildus iespējams izvēlēties MMI (ja ir izvēlēts atbilstošais standarta režīms). Izvēlētajam režīmam cita starpā ir pielāgotas šādas sistēmas un iekārtas: ▸ stūres palīgsistēma ▸ braukšanas īpašības ▸ automobiļa dinamikas kontrole ▸ pilnpiedziņa (quattro) ▸ adaptīvā pneimatiskā balstiekārta (papildu aprīkojums par atsevišķu samaksu) vai adaptīvā S pneimatiskā balstiekārta (SQ5 modeļiem) ▸ fona apgaismojuma paka plus (pieejama papildu aprīkojumā par atsevišķu samaksu) „Efektivitātes” režīmā piedziņas sistēma, klimata kontrole un adaptīvā kruīza palīgsistēma plus (papildu aprīkojums par atsevišķu samaksu), piemēram, tiek pārslēgti ekonomiskākā pamata iestatījumā. „Sabalansētais” režīms tiek automātiski aktivizēts katru reizi, kad tiek iedarbināts automobilis. Visu iesaistīto sistēmu, kas neattiecas uz degvielas patēriņu, iestatījumus var mainīt un pastāvīgi saglabāt. Pēc tam režīma nosaukums tiek nomainīts uz „individuāls”. Automobiļiem ar adaptīvo pneimatisko balstiekārtu (papildu aprīkojums par atsevišķu samaksu) „bezceļu” režīms tiek automātiski aktivizēts pēc dzinēja iedarbināšanas, ja tas ir bijis pēdējais aktīvais režīms pirms dzinēja izslēgšanas.	2H9	s	s	s	s
Daļējs hibrīds (MHEV) Progresīvās MHEV plus sistēmas pamatā ir 48 V elektrosistēma, un tā atbalsta tradicionālos TFSI un TDI dzinējus, samazinot CO_2 izmešus un vienlaikus uzlabojot veiktspēju. Piedziņas agregāta ģenerators un papildu 48 V litija dzelzs fosfāta akumulators ļauj braukt daļēji elektriskā režīmā, novietot automobili stāvvietā un manevrēt ar elektropiedziņu un būtiski paaugstina reģenerācijas efektivitāti. Tā rezultātā samazinās degvielas patēriņš un CO_2 izmeši. Piedziņas agregāta ģeneratoram ir arī palielinātas jaudas funkcija, kas var īslaicīgi nodrošināt līdz 18 kW elektrisko jaudu papildus iekšdedzes dzinējam. Tas nodrošina ļoti labu paātrinājumu un dinamiku.	0K4	s	s	s	s

s = standartā o = papildu aprīkojums – = nav pieejams

Audi Q5 e-hybrid plug-in hibrīda standarta aprīkojums

Riteņi / Diski	Kods	Q5 SUV	Q5 Sportback
Vieglmetāla diski, 10 aero spieķi, 8,0Jx18, 235/60 R18 vasaras riepas Standartā 220 kW modelim	41I	s/-	s/-
Vieglmetāla diski, 10 dubultspieķi, grafīta pelēkā krāsā, ar virpotu spīdīgu apdari, izmērs 8,0Jx19, 235/55 R19 vasaras riepas* Standartā 270 kW modelim	C6H	o/s	o/s
Gaismas			
LED priekšējie lukturi plus LED priekšējie lukturi plus tumsā izgaismo ceļu gandrīz kā dienā, kā arī izceļas ar zemu enerģijas patēriņu, ilgu darbības laiku un labu redzamību citiem satiksmes dalībniekiem. Adaptīvā apgaismojuma funkcijas pielāgo ceļa apgaismojumu konkrētai braukšanas situācijai. Sagaidīšanas/pavadīšanas funkcijas dinamiskā gaismas sekvencēšana nodrošina papildu apgaismojumu pa ceļam uz vai no automobiļa. LED priekšējie lukturi plus iekļauj šādas funkcijas: ▸ vizuāli pilnveidoti/digitāli dienas gaitas lukturi ▸ tuvās gaismas ▸ tālās gaismas ▸ gabarītlukturi ▸ virzienrādītājs ▸ pagrieziena apgaismošanas lukturi (papildu sānu apgaismojums nogriežoties) ▸ sliktu laikapstākļu lukturi (atspīduma mazināšanai pasliktinātas redzamības apstākļos) ▸ automaģistrāles gaisma (lielāks attālums lielā ātrumā) ▸ statiskā pagrieziena izgaismošanas gaisma (papildu sānu apgaismojums nogriežoties) ▸ manevrēšanas gaisma (izgaismo priekšpuses manevrēšanas laukumu, braucot atpakaļgaitā) ▸ automātiskā dinamiskā priekšējo lukturu attāluma kontrole ▸ krustojuma lukturi (papildu sānu apgaismojums nogriežoties un krustojumos kopā ar MMI Navigation plus) ▸ sagaidīšanas/pavadīšanas funkcijas dinamiskais gaismas motīvs, stāvot uz vietas” Standartā 270 kW modelim	8IY	o/s	o/s

s = standartā o = papildu aprīkojums – = nav pieejams

Audi Q5 e-hybrid plug-in hibrīda standarta aprīkojums

	Kods	Q5 SUV	Q5 Sportback
LED aizmugurējie lukturi pro ietver šādus elementus: ▸ dinamiskie virzienrādītāji ▸ bremžu lukturi ▸ aizmugurējie lukturi ▸ aizmugurējais numura zīmes apgaismojums ▸ atpakaļgaitas lukturi ▸ nepārtraukta gaismas josla ▸ sagaidīšanas/pavadīšanas funkcijas dinamiskais gaismas motīvs, stāvot uz vietas Standartā 270 kW modelim	8VP	o/s	o/s
Matrix funkcija Audi Matrix LED tehnoloģija nodrošina precīzu, augstas izšķirtspējas ceļa izgaismošanu. Tie ievērojami samazina pretim vai priekšā braucošo transportlīdzekļu apžilbināšanu. Ja kamera konstatē citus transportlīdzekļus, sistēma selektīvi aptumšo tikai to zonu, kurā tie atrodas, bet pārējie tālās gaismas segmenti paliek aktīvi. Automobiļa ceļa apgaismojums ir ievērojami labāks nekā no LED priekšējiem lukturiem, un tas var uzlabot drošības un komforta līmeni, pārvietojoties diennakts tumšajā laikā. Aprīkojumā ietilpst priekšējie dinamiskie virzienrādītāji un papildu digitālais apgaismojuma motīvs, ko var izvēlēties MMI. Standartā 270 kW modelim	8G4	o/s	o/s
Projekcijas gaisma ārējos spoguļos Projekcijas gaisma ārējo spoguļu apakšā uz zemes projicē grafisku elementu. Standartā 270 kW modelim	1J2	o/s	o/s
Salona spogulis, automātiski aptumšojams Automātiski aptumšojošais salona spogulis mazina apžilbināšanu. Tas nozīmē, ka tumsā var labāk saskatīt aizmugurē esošos transportlīdzekļus. Standartā 270 kW modelim	4L6	o/s	o/s
Sānu spoguļi, elektriski regulējami, apsildāmi un nolokāmi, automātiski aptumšojami abās pusēs Sānu spoguļos iekļauti integrēti LED virzienrādītāji un automātiska nolaišanas funkcija, kā arī izliekts, plakans vai asfērisks spoguļa stikls. Automātiskā nolaišanas funkcija nolaiž ārējo spoguli pasažiera pusē uz leju, kad tiek ieslēgta atpakaļgaita, lai vadītājs varētu labāk redzēt apmali. Šī funkcija ir sākotnēji ir iestatīta. Iespējams aktivizēt apmales pozīciju arī vadītāja puses spogulī, kad tiek ieslēgta atpakaļgaita. Šis iestatījums tiek saglabāts, un, nākamreiz ieslēdzot atpakaļgaitu, nolaižas arī vadītāja puses spogulis. Sānu spoguļi ir nolaižami gan vadītāja, gan pasažiera pusē. Funkciju jebkurā brīdī var deaktivizēt, izmantojot vadītāja durvju vadības blokā izvietotu pogu. Spoguļus var nolaist arī manuāli, izmantojot vadības pogas vadītāja durvīs. Standartā 270 kW modelim	6XK	o/s	o/s

s = standartā o = papildu aprīkojums – = nav pieejams

Audi Q5 e-hybrid plug-in hibrīda standarta aprīkojums

Papildus ārējās apdares aprīkojums	Kods	Q5 SUV	Q5 Sportback
Kontrastējoša krāsa Tambora pelēka, metāliska Q5 SUV standartā tikai 270 kW modelim	FB5	o/s	s
Advanced virsbūve ietverts: ▸ radiatora režģis un ielaidums gaisa ieplūdes atverēs, priekšā, skandija pelēkā krāsā ▸ apakšlīnija kontrastējošā Tambora pelēkā metāliskā krāsā ▸ aizmugurējais difuzors raupji matētā melnā krāsā ▸ ielaidumi aizmugurē sudrabainā selenīta krāsā Q5 Sportback standartā tikai 220 kW modelim	PY1	o	s/-
S line virsbūve ietverts: Priekšgals: ▸ radiatora režģis Phantom melnā krāsā ▸ radiatora režģa rāmis un ielaidums, matēta antracīta hromēts ▸ priekšējo gaisa ieplūdes atveru ielaidumi ar hromētu efektu, matētā antracīta krāsā Sāni: ▸ stiprinājuma loksne uz sliekšņa, matētā antracīta hroma krāsā Aizmugure: ▸ matēti melns šūnu režģis ▸ ielaidums ar hromētu efektu, matētā antracīta krāsā ▸ aizmugurējā loga projekcijas gaisma Standartā 270 kW modelim	PY2	o/s	o/s

s = standartā o = papildu aprīkojums – = nav pieejams

Audi Q5 e-hybrid plug-in hibrīda standarta aprīkojums

Salona apdares aprīkojums	Kods	Q5 SUV	Q5 Sportback
Salons ar standarta ādas/mākslīgās ādas apvienojuma sēdekļiem ietverts: Standarta aprīkojumā pieejamie sēdekļi priekšā ▸ sēdekļa centrālais panelis no ādas melnā krāsā, sēdekļu sānu spilveni un galvas balsti no mākslīgās ādas melnā krāsā, kontrastējošas šuves (sēdekļa apšuvums aizmugurē vizuāli pieskaņots priekšējiem sēdekļiem) (N1P) ▸ četru virzienu jostas vietas atbalsts priekšējiem sēdekļiem, elektrisks ar individuālām horizontālas un vertikālas regulēšanas iespējām četros virzienos (7P1) ▸ salona augšējās daļas elementi no mākslīgās ādas: instrumentu paneļa, durvju un durvju roku balstu apdares elementi no melnas mākslīgās ādas, kontrastējošas šuves durvju roku balstos (Q8E) ▸ instrumentu paneļa augšdaļa melnā krāsā ar kontrastējošām šuvēm (7HB) ▸ komforta viduskonsoles roku balsts priekšā ar pastāvīgu augstuma regulēšanas funkciju diapazonā no 5° līdz 20° vai pilnīgu nolocīšanu, ar atmiņas funkciju (6E3). ❗ Standartā 220 kW modelim	PWW	s/-	s/-
S salons ar ādas/mākslīgās ādas sporta sēdekļiem melnā krāsā ietverts: ▸ sporta sēdekļi priekšā ar manuāli izvelkamu augšstilbu atbalstu, vizuāli integrēti galvas balsti un atbilstošas formas sēdekļu sānu polsteri, lai nodrošinātu labāku sānu atbalstu līkumos (Q1D) ▸ sēdekļa centrālais panelis no ādas melnā krāsā, sēdekļu sānu spilveni un galvas balsti no mākslīgās ādas melnā krāsā, kontrastējošas šuves un S emblēmas uz priekšējo sēdekļu atzveltnēm (sēdekļa aizmugurē vizuāli pieskaņots priekšējiem sēdekļiem) (N1D) ▸ četru virzienu jostas vietas atbalsts priekšējiem sēdekļiem, elektrisks ar individuālām horizontālas un vertikālas regulēšanas iespējām četros virzienos (7P1) ▸ augšējie un apakšējie salona elementi no mākslīgās ādas, instrumentu paneļa, durvju un durvju roku balstu elementi no mākslīgās ādas, kontrastējošas šuves uz durvju roku balstiem, ceļgalu balsti viduskonsolē no mākslīgās ādas, ar kontrastējošām šuvēm, izvēlētajam salona aprīkojumam pieskaņota mākslīgā āda (Q8B) ▸ instrumentu paneļa augšdaļa melnā krāsā ar kontrastējošām šuvēm (7HB) ▸ komforta viduskonsoles roku balsts priekšā ar pastāvīgu augstuma regulēšanas funkciju diapazonā no 5° līdz 20° vai pilnīgu nolocīšanu, ar atmiņas funkciju (6E3). ▸ akcentētas virsmas un vadības pogas, spīdīgi melnas krāsas viduskonsoles elementi, durvju apdare un viduskonsole (GS5) ▸ sporta ādas stūre ar 3 spieķiem, plakanu augšdaļu un apakšdaļu, daudzfunkciju un pārnesumu pārslēgšanas lāpstiņām, hroma imitācijas apdari, S emblēmu, stūres turēšanas vietām no perforētas ādas un kontrastējošām šuvēm (1XY) ▸ nerūsējošā tērauda pedāļi un kājas balsts (VF1) ▸ durvju sliekšņu uzlikas ar alumīnija ielaidumiem priekšā, izgaismotas, S logotips (VT5) ▸ auduma griestu apdare melnā krāsā (6NQ) ❗ Standartā 270 kW modelim	PWL	o/s	o/s

s = standartā o = papildu aprīkojums – = nav pieejams

Audi Q5 e-hybrid plug-in hibrīda standarta aprīkojums

	Kods	Q5 SUV	Q5 Sportback
Priekšējie sēdekļi, elektriski regulējami Ir pieejami dažādi elektriski regulējami iestatījumi: ▸ sēdekļa augstums ▸ sēdekļa garenvirziena pozīcija ▸ sēdekļa un atzveltnes leņķis Sporta sēdekļi priekšā ar papildus manuālas augšstilbu balsta regulēšanas funkciju. ❗ Standartā 270 kW modelim	3L5	o/s	o/s
Ielaidumi no matēta skrāpēta alumīnija, sudraba krāsā ❗ Standartā 220 kW modelim	5MF	s/-	s/-
Ielaidumi no matēta skrāpēta alumīnija ar lineāru gofrējumu, antracīta krāsā ❗ Standartā 270 kW modelim	5MB	o/s	o/s
Aizmugurējais sēdeklis plus ietver: ▸ regulēšana uz priekšu/aizmuguri ▸ atzveltnes leņķa regulēšana ▸ centrālais roku balsts ar glāžu turētājiem ▸ aizmugurējā sēdekļa atzveltni iespējams nolocīt pa daļām 40:20:40 proporcijā vai pilnībā ▸ atzveltnes nolaišana no bagāžas nodalījuma abām malējām atzveltnes daļām (mazākajai centrālajai daļai nav atsevišķas attālinātās nolaišanas funkcijas) ▸ spriegojošā siksna bagāžas nodalījuma pusē, pa kreisi	3NS	s	s
Mantu glabāšanas un bagāžas nodalījuma paka ietverts: ▸ mantu tīkls priekšējo sēdekļu atzveltņu aizmugurē ▸ mantu nodalījums vadītāja pusē ▸ aizslēdzams cimdu nodalījums ▸ gumijas ielaidums uz durvju apdares aizmugurē (noņemams) ▸ bagāžas nodalījuma tīkls	QE1	s	s

s = standartā o = papildu aprīkojums – = nav pieejams

Audi Q5 e-hybrid plug-in hibrīda standarta aprīkojums

	Kods	Q5 SUV	Q5 Sportback
Fona apgaismojuma paka plus	QQ2	o/s	o/s

Fona apgaismojuma paka plus ietver baltas krāsas standarta salona apgaismojuma funkcijas:

- LED griestu modulis priekšā un aizmugurē, tostarp lasīšanas apgaismojums
- spogulīši, apgaismoti, vadītājam un priekšējam pasažierim
- mantu nodalījuma apgaismojums zem viduskonsoles roku balsta
- cimdu nodalījuma apgaismojums
- apgaismojums pie kājām (priekšā)
- bagāžas nodalījuma apgaismojums
- bagāžas nodalījuma durvju apgaismojums

Fona apgaismojuma pakā plus papildus ietverti šādi elementi:

- apgaismojums pie kājām, aizmugurē (baltā krāsā)
- apgaismojums ārējos durvju rokturos (baltā krāsā)
- iekāpšanas gaismas priekšā un aizmugurē (baltā krāsā)
- durvju kontūru apgaismojums priekšā un aizmugurē (krāsains)
- durvju virsmu fona apgaismojums priekšā un aizmugurē (krāsains)
- Audi virtuālās vadītāja informācijas sistēmas fona apgaismojums (krāsains)
- izgaismots glāžu turētājs (krāsains)
- viduskonsoles kontūru apgaismojums priekšā (krāsains)
- viduskonsoles fona apgaismojums priekšā (krāsains)
- tālruņa nodalījums ar induktīvās uzlādes funkciju un mobilo sakaru antenas savienotājs (krāsains)
- kontūru apgaismojums zem vējstikla (statisks, krāsains)

Krāsas regulēšanai ir pieejami iepriekš noteikti krāsu profili. Var aktivizēt arī interaktīvu un pielāgotu krāsu profilu. Interaktīvo krāsu profilu kontrolē ar Audi drive select režīmiem. Individuālajam profilam ir pieejama 30 krāsu izvēle.

Aktivizējot tēmas motīvu, fona apgaismojuma pakas plus krāsa automātiski pieskaņo krāsu aktivizētajam tēmas motīvam.

❗ Standartā 270 kW modelim

s = standartā o = papildu aprīkojums – = nav pieejams

Audi Q5 e-hybrid plug-in hibrīda standarta aprīkojums

	Kods	Q5 SUV	Q5 Sportback
Trīs zonu luksusa automātiskais gaisa kondicionētājs ietverts: ▸ elektroniska gaisa temperatūras, plūsmas stipruma un sadalījuma kontrole atsevišķi vadītāja un priekšā sēdošā pasažiera pusē un otrajā sēdekļu rindā ▸ 3 klimata stili gaisa plūsmas pielāgošanai automātiskajā režīmā ▸ brīvi konfigurējamas vadības ierīces tiešai piekļuvei vēlamajām gaisa kondicionētāja funkcijām ▸ ECO režīms efektīvākai klimata kontrolei, it īpaši dzesēšanai ▸ A/C MAX: Piespiežot pogu, var aktivizēt gaisa kondicionētāju ar maksimālu dzesēšanas jaudu ▸ atsevišķa katras zonas kontrole atkarībā no pozīcijas un saules intensitātes ▸ komforta palīgsistēma ar 4 iepriekš definētām klimata programmām, ko var aktivizēt ar pogu MMI touch displejā ▸ papildu gaisa kondicionētāja vadības ierīces aizmugurējā viduskonsolē temperatūras iestatīšanai salona aizmugurē ▸ ventilācijas atveres viduskonsolē un pie kājām, aizmugurē ▸ automātiskā gaisa recirkulācija ar mitruma un gaisa kvalitātes sensoru (piemēram, izmešiem) ▸ PM 2,5 salona gaisa filtrs putekļu un smaku likvidēšanai, samazinot putekļu daļiņu, smaku un alergēnu līmeni automobiļa salonā un palīdzot uzlabot salona gaisa kvalitāti; konkrēti, smalko daļiņu filtrēšana ar lielāku ilgtermiņa noturību var tikt atbalstīta attiecībā uz ļoti smalkām daļiņām, kuru diametrs ir mazāks par 2,5 µm (piemēram, nanošķiedras) ▸ gaisa kondicionētāja pielāgošana ar taustiņu iestatījumiem ▸ pogas vējstikla un aizmugurējā loga atkausēšanai MMI touch displejā	9AQ	s	s
Papildu gaisa kondicionēšana Ar standarta aprīkojumā iekļauto papildu gaisa kondicionēšanu salonu pirms došanās ceļā ir iespējams atdzesēt vasarā vai uzsildīt ziemā. Papildu gaisa kondicionēšanu iespējams ieprogrammēt un, ievadot izbraukšanas laiku, ieslēgt tieši pirms brauciena. Funkcijas var ērti ieprogrammēt un aktivizēt, izmantojot automobiļa MMI saskarnē, un ieslēgt, izmantojot myAudi lietotni. Papildu gaisa kondicionēšana darbojas neatkarīgi no tā, vai automobilis attiecīgajā brīdī tiek uzlādēts, izmantojot uzlādes infrastruktūru – ar nosacījumu, ka augstsprieguma akumulatoram ir pietiekami augsts uzlādes līmenis. Lai uzturētu siltumu vai vēsumu automobiļa salonā īsas apstāšanās laikā (piemēram, iepērkoties), papildu gaisa kondicionēšanu var uzreiz ieslēgt MMI displejā, izkāpjot no automobiļa.	GA1	s	s

s = standartā o = papildu aprīkojums – = nav pieejams

Audi Q5 e-hybrid plug-in hibrīda standarta aprīkojums

MMI un navigācijas sistēmas	Kods	Q5 SUV	Q5 Sportback
MMI experience plus ietverts: ▸ Audi skaņas sistēma (9VD) Audi skaņas sistēma ar 8 skaļruņiem, ieskaitot centrālo skaļruni un zemo frekvenču skaļruni, kā arī 6 kanālu pastiprinātāju ar 180 vatu kopējo jaudu piedāvā līdzsvarotu stereo skanējumu visās sēdvietās un dziļu, dzidru akustiku. ❗ Standartā 270 kW modelim	PYG	o/s	o/s

Tehnoloģijas / Balstiekārta	Kods	Q5 SUV	Q5 Sportback
S sporta balstiekārta S sporta balstiekārta atšķiras no Audi Q5 komforta balstiekārtas ar sportiskākiem atsperu/amortizatoru regulējumiem. Pagriezienos, pārkārtojoties uz citu joslu un uz seguma ar gariem viļņveida nelīdzenumiem, amortizatori kļūst stingrāki, uzlabojot braukšanas dinamiku. Pateicoties selektīvas frekvences amortizatoru sistēmai, S sporta balstiekārta nepārtraukti pielāgo amortizācijas spēku un nodrošina patīkamas gaitas īpašības. Amortizācija kļūst mīkstāka uz nelīdzena seguma, piemēram, bruģa vai bedraina asfalta, tā būtiski paaugstinot braukšanas komfortu.	1BE	s	s
e-tron uzlādes compact (maiņstrāvas) sistēma ar E/F tipa sadzīves savienotāju Strāvas pieslēgšanas kabelis (garums: 1,6 m, strāvas stiprums: 10 A) ar izliektu E/F tipa sadzīves savienotāju e-tron compact uzlādes sistēmai.	70T	s	s
Industriālais savienotājs CEE 16 A, 400 V, garš un taisns, e-tron uzlādes sistēmai Elektrotīkla pievienošanas kabelis (garums: 1,6 m) ar industriālo savienotāju CEE 16 A, trīsfāzu, sarkanā krāsā, taisnā versija, e-tron compact uzlādes sistēmai	73P	s	s
Mode 3 uzlādes kabelis, 22 kW, uzlādei publiskajās maiņstrāvas uzlādes vietās Uzlādes kabelis uzlādei publiskajās maiņstrāvas uzlādes stacijās (2. tipa). Kabelis (6 m) savieno uzlādes staciju ar automobiļa maiņstrāvas uzlādes pieslēgvietu un atbalsta uzlādes jaudu līdz 22 kW. Katrā fāzē iespējams pārnest līdz 32 A stipru strāvu.	76H	s	s
“e-tron compact” uzlādes sistēma Mode 2 uzlādes sistēma ir izstrādāta uzlādes veikšanai no rozetēm un ir izmantojama, esot ceļā. Vadības blokā esošās diodes attēlo uzlādes sistēmas statusu un uzlādes procesu. Atkarībā no izmantotā mājas vai industriālā savienotāja un konkrētajā reģionā pieejamā strāvas raksturlieluma iespējama automobiļa uzlāde ar jaudu līdz 11 kW, izmantojot trīsfāzu elektrības padevi, vai 7,4 kW, izmantojot vienfāzes elektrības padevi. Uzlādes jaudu iespējams manuāli pārslēgt starp 100% un 50%. Ātrākai uzlādei ieteicams izmantot industriālo rozeti. e-tron kompaktajā uzlādes sistēmā ietilpst: ▸ vadības bloks ar automobiļa savienojuma kabeli ▸ dažādi elektrotīkla savienojuma kabeļi ar sadzīves un industriālajiem savienotājiem	NW1	s	s

s = standartā o = papildu aprīkojums – = nav pieejams

Audi Q5 e-hybrid plug-in hibrīda standarta aprīkojums

	Kods	Q5 SUV	Q5 Sportback
Lādētāja sienas stiprinājums Tas ļauj akurāti un ērti novietot uzlādes sistēmas kabeli un savienotāju vietās, kur tās bieži izmanto (piemēram, pie garāžas sienas). Sienas turētāja kronšteina komplektācija: ▸ savienotāja turētājs (var uzstādīt atsevišķi no sienas kronšteina) automobiļa uzlādes savienotāja novietošanai ▸ slēdzene ar atslēgu, lai novērstu ierīces nozagšanu ▸ praktisks uzlādes kabeļa turētājs, uz kura uztīt lieko savienošanas kabeļa garumu	NJ2	s	s
PHEV hibrīda piedziņas sistēma Plug-in hibrīds apvieno elektriskās piedziņas priekšrocības nelieliem attālumiem un iekšdedzes dzinēja stiprās puses tālākiem braucieniem. Hibrīda sistēmas ietvaros iekšdedzes dzinējs var biežāk un ilgāk darboties tā maksimālas efektivitātes diapazonā. Tiek nodrošināta paaugstināta efektivitāte un braukšana pilnīgi elektriskā režīmā bez lokāliem izmešiem. Liela daļa bremzēšanas enerģijas tiek atgūta un pārvērsta elektroenerģijā, ko var izmantot atkārtoti. Akumulatoru var uzlādēt ar universālo uzlādes kabeli no sadzīves un industriālajām kontaktligzdām, piemēram, darbā vai mājās, kā arī publiskajās uzlādes stacijās.	0K3	s	s
Priekšējās disku bremzes, 18 collu, aizmugurējās disku bremzes, 17 collu ❗ Standartā 220 kW modelim	1LT/ 1KF	s/-	s/-
Priekšējās disku bremzes, 18 collu, sarkani bremžu suporti, aizmugurējās disku bremzes, 18 collu, sarkani bremžu suporti ❗ Standartā 270 kW modelim	1LY/ 1KQ	-/s	-/s

s = standartā o = papildu aprīkojums – = nav pieejams

Papildu aprīkojums

Krāsojums	Kods	Q5 SUV Cena EUR ar PVN	Q5 Sportback Cena EUR ar PVN	Q5 e-hybrid quattro 220kW Cena EUR ar PVN	Q5 e-hybrid quattro 270 kW Cena EUR ar PVN	SQ5 SUV Cena EUR ar PVN	SQ5 Sportback Cena EUR ar PVN
 Arkona balta uni	Z9Z9	0	0	0	0	0	0
Krāsa – metāliska							
 Glacier balta	2Y2Y	1 076	1 076	1 076	1 076	1 076	1 076
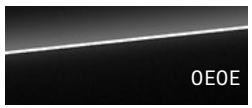 Mythos melna	0E0E						
 Navarra zila	2D2D						
 Tambora pelēka	N7N7	1 076	1 076	1 076	1 076	1 076	1 076
 District zaļa	M4M4						
 Ultra zila ● Q5 modeļiem ● tikai kopā ar PY2	6I6I						
 Grenadine sarkana	S5S5	1 076	1 076	1 076	1 076	1 076	1 076
 Floret sudraba ● nav pieejama ar PY2	L5L5	1 076	1 076	1 076	-	-	-
 Sakhir zelta ● Q5 modeļiem ● tikai kopā ar PY2	2Z2Z	1 585	1 585	1 585	1 585	1 585	1 585

Papildu aprīkojums

	Kods	Q5 SUV Cena EUR ar PVN	Q5 Sportback Cena EUR ar PVN	Q5 e-hybrid quattro 220kW Cena EUR ar PVN	Q5 e-hybrid quattro 270 kW Cena EUR ar PVN	SQ5 SUV Cena EUR ar PVN	SQ5 Sportback Cena EUR ar PVN
Krāsa – metāliska ar perlamutra efektu							
 6Y6Y Daytona pelēka Q5 modeļiem tikai kopā ar PY2		1 076	1 076	1 076	1 076	1 076	1 076
 Q0Q0 Individuāla krāsas apdare, Audi exclusive		5 548	5 548	5 548	5 548	5 548	5 548
Pilna krāsas apdare Piezīme: Q5 modeļiem tikai kopā ar PY1 vai PY2	FB4	397	397	397	397	397	397
Pilna krāsas apdare Piezīme: tikai ar N7N7 krāsu, Q5 modeļiem tikai kopā ar PY1 vai PY2	Y4T	0	0	0	0	0	0
Kontrastējoša krāsa							
Tambora pelēka, metāliska Piezīme: Q5 modeļiem tikai kopā ar PY1 vai PY2	FB5	0	s	0	s	s	s

Papildu aprīkojums

Diski / riepas		Kods	**Q5 SUV** Cena EUR ar PVN	**Q5 Sportback** Cena EUR ar PVN	**Q5 e-hybrid quattro 220kW** Cena EUR ar PVN	**Q5 e-hybrid quattro 270 kW** Cena EUR ar PVN	**SQ5 SUV** Cena EUR ar PVN	**SQ5 Sportback** Cena EUR ar PVN
	Vieglmetāla diski, 10 spieķi, 8,0Jx18, 235/60 R18 vasaras riepas	40Y	s	0	0	-	-	-
	Vieglmetāla diski, 5 vērpti spieķi, izmērs 8,0Jx18, 235/60 R18 vasaras riepas	45Q	0	s	0	-	-	-
	Vieglmetāla diski, 10 aero spieķi, 8,0Jx18, 235/60 R18 vasaras riepas	41I	113	113	s	-	-	-
	Vieglmetāla diski, 5 dubultspieķi, 8,0Jx19, 235/55 R19 vasaras riepas	C5S	906	906	793	0	-	-

Papildu aprīkojums

		Kods	**Q5 SUV** Cena EUR ar PVN	**Q5 Sportback** Cena EUR ar PVN	**Q5 e-hybrid quattro 220kW** Cena EUR ar PVN	**Q5 e-hybrid quattro 270 kW** Cena EUR ar PVN	**SQ5 SUV** Cena EUR ar PVN	**SQ5 Sportback** Cena EUR ar PVN
	Vieglmetāla diski, 5 dubultspieķi, grafīta pelēkā krāsā, ar virpotu spīdīgu apdari, izmērs 8,0Jx19, 235/55 R19 vasaras riepas*	40Z	1 132	1 132	1 019	0	-	-
	Vieglmetāla diski, 10 dubultspieķi, grafīta pelēkā krāsā, ar virpotu spīdīgu apdari, izmērs 8,0Jx19, 235/55 R19 vasaras riepas*	C6H	1 245	1 245	1 132	s	-	-
	Vieglmetāla diski, pieci Y veida dubultspieķi, grafīta pelēki, ar virpotu spīdīgu apdari, 8,0Jx20 ar 255/45 R20 vasaras riepām*	CB2	2 151	2 151	2 038	906	s	s
	Vieglmetāla diski, 5 spieķi, 8,0Jx20, 255/45 R20 vasaras riepas	48P	1 811	1 811	1 698	566	0	0

Papildu aprīkojums

		Kods	Q5 SUV Cena EUR ar PVN	Q5 Sportback Cena EUR ar PVN	Q5 e-hybrid quattro 220kW Cena EUR ar PVN	Q5 e-hybrid quattro 270 kW Cena EUR ar PVN	SQ5 SUV Cena EUR ar PVN	SQ5 Sportback Cena EUR ar PVN
	Audi Sport vieglmetāla diski, 5 dubultspieķu, melnā metāliskā krāsā, izmērs 8,0Jx20, 255/45 R20 vasaras riepas	U19	2 649	2 649	2 535	1 403	498	498
	Audi Sport vieglmetāla diski, 5 dubultspieķu, melnā metāliskā krāsā, ar virpotu spīdīgu apdari, izmērs 8,0Jx20, 255/45 R20 vasaras riepas*	CC6	2 762	2 762	2 649	1 516	611	611
	Audi Sport diski ar 5 vērptiem dubultspieķiem, matētā zīda pelēkā krāsā, ar spīdīgu malu, 8,0Jx20, 255/45 R20 vasaras riepas*	F80	2 762	2 762	2 649	1 516	611	611
	Audi Sport diski ar piecu Y veida dubultspieķu dizainu, matētā zīda pelēkā krāsā, ar spīdīgu malu, 8,5Jx21, 255/40 R21 vasaras riepas* ❗ Piezīme: Q5 TFSI modelim (150 kW ar priekšpiedziņu) tikai kopā ar 1BE	53D	3 668	3 668	3 554	2 422	1 516	1 516

Papildu aprīkojums

		Kods	**Q5 SUV** Cena EUR ar PVN	**Q5 Sportback** Cena EUR ar PVN	**Q5 e-hybrid quattro 220kW** Cena EUR ar PVN	**Q5 e-hybrid quattro 270 kW** Cena EUR ar PVN	**SQ5 SUV** Cena EUR ar PVN	**SQ5 Sportback** Cena EUR ar PVN
	Audi Sport vieglmetāla diski, 5 šķelti spieķi, melnā metāliskā krāsā, ar virpotu spīdīgu apdari, izmērs 8,5Jx21, 255/40 R21 vasaras riepas* Piezīme: Q5 TFSI modelim (150 kW ar priekšpiedziņu) tikai kopā ar 1BE	56T	3 668	3 668	3 554	2 422	1 516	1 516
	Audi Sport vieglmetāla diski, S daudzspieķu, melnā metāliskā krāsā, ar virpotu spīdīgu apdari, izmērs 8,5Jx21, 255/40 R21 vasaras riepas Piezīme: Q5 TFSI modelim (150 kW ar priekšpiedziņu) tikai kopā ar 1BE	53A	4 007	4 007	3 894	2 762	1 856	1 856

* Vieglmetāla diskus ar spīdīgi virpotu vai spīdīgi frēzētu apdari, kā arī pulētus vai daļēji pulētus vieglmetāla diskus nav ieteicams lietot ziemas apstākļos. Ražošanas specifikas dēļ to virsmai nav pietiekama aizsardzība pret koroziju šādos lietošanas apstākļos, un to var neatgriezeniski sabojāt ceļa apstrādē izmantotais sāls un līdzīgi materiāli.

Attiecas uz: 40Z, C6H, CB2, CC6, F80, 53D, 56T, 53A, 53B

Pretnozagšanas riteņu skrūves	1PD	33	33	33	33	33	33
Riepu spiediena uzraudzības sistēma Brauciena laikā riepu spiediena sensori uzrauga gaisa spiedienu riepās. Ja vienā vai vairākās riepās samazinās spiediens, vadītāju par to brīdina vizuāls un skaņas signāls Audi virtuālajā vadītāja informācijas sistēmā un MMI. Gaisa spiediena un temperatūras statuss atsevišķiem riteņiem braukšanas laikā tiek attēlots MMI sistēmā. Piezīme: tikai kopā ar PQ3	7K3	340	340	340	340	340	340

Papildu aprīkojums

Balstiekārtas / bremzes	Kods	Q5 SUV Cena EUR ar PVN	Q5 Sportback Cena EUR ar PVN	Q5 e-hybrid quattro 220kW Cena EUR ar PVN	Q5 e-hybrid quattro 270 kW Cena EUR ar PVN	SQ5 SUV Cena EUR ar PVN	SQ5 Sportback Cena EUR ar PVN
S sporta balstiekārta S sporta balstiekārta atšķiras no Audi Q5 komforta balstiekārtas ar sportiskākiem atsperu/amortizatoru regulējumiem. Pagriezienos, pārkārtojoties uz citu joslu un uz seguma ar gariem viļņveida nelīdzenumiem, amortizatori kļūst stingrāki, uzlabojot braukšanas dinamiku. Pateicoties selektīvas frekvences amortizatoru sistēmai, S sporta balstiekārta nepārtraukti pielāgo amortizācijas spēku un nodrošina patīkamas gaitas īpašības. Amortizācija kļūst mīkstāka uz nelīdzena seguma, piemēram, bruģa vai bedraina asfalta, tā būtiski paaugstinot braukšanas komfortu.	1BE	384	384	s	s	s	s
Adaptīvā pneimatiskā balstiekārta ietverts: ▸ Atvieglināta 5 sviru priekšējā ass ar kontrolētiem amortizatoriem un pneimatiskajām atsperēm, stabilizatoru; pie virsbūves pieskrūvēts ass apakšrāmis ▸ Atvieglināta 5 sviru aizmugurējā ass ar neatkarīgu riteņu balstiekārtu, regulējami amortizatori un pneimatiskās atsperes, stabilizators; elastīgi nostiprināts apakšrāmis Izmantojot Audi drive select, iespējams iestatīt dažādus režīmus, lai, stāvot uz vietas, noregulētu šādus augstumus: ▸ „pacelt": +45 mm ▸ „bezceļu" +30 mm aizmugures asij/+32 mm priekšējai asij ▸ „sabalansēts"/„komforta"/„efektivitātes": +/-0 mm ▸ „dinamiskais": -15 mm Aizmugurējās ass nolaišana (-50 mm, aktivizē ar pogu bagāžas nodalījumā) atvieglo piekļuvi bagāžas nodalījumam un piekabes pievienošanu (tikai kopā ar rūpnīcā uzstādītu piekabes āķi). Adaptīvās pneimatiskās balstiekārtas standarta līmenis ir par 15 mm zemāks nekā standarta komforta balstiekārtas līmenis. ❗ Piezīme: nav pieejams Q5 TFSI modeļiem. Tikai kopā ar PQ1 vai PQ2, vai PQ3	1BK / 1BS	2 264	2 264	2 264	2 264	-	-



Attēlam ir ilustratīva nozīme

www.audi.lv

Papildu aprīkojums

	Kods	**Q5 SUV** Cena EUR ar PVN	**Q5 Sportback** Cena EUR ar PVN	**Q5 e-hybrid quattro 220kW** Cena EUR ar PVN	**Q5 e-hybrid quattro 270 kW** Cena EUR ar PVN	**SQ5 SUV** Cena EUR ar PVN	**SQ5 Sportback** Cena EUR ar PVN
Adaptīvā S pneimatiskā balstiekārta ietverts: ▸ Atvieglināta 5 sviru priekšējā ass ar kontrolētiem amortizatoriem un pneimatiskajām atsperēm, stabilizatoru; pie virsbūves pieskrūvēts ass apakšrāmis ▸ Atvieglināta 5 sviru aizmugurējā ass ar neatkarīgu riteņu balstiekārtu, regulējami amortizatori un pneimatiskās atsperes, stabilizators; elastīgi nostiprināts apakšrāmis Izmantojot Audi drive select, iespējams iestatīt dažādus režīmus, lai, stāvot uz vietas, noregulētu šādus augstumus: ▸ „pacelt": +45 mm ▸ „bezceļu" +30 mm aizmugures asij/+32 mm priekšējai asij ▸ „sabalansēts"/„komforta"/„efektivitātes": +/-0 mm ▸ „dinamiskais": -15 mm Aizmugurējās ass nolaišana (-50 mm, aktivizē ar pogu bagāžas nodalījumā) atvieglo piekļuvi bagāžas nodalījumam un piekabes pievienošanu (tikai kopā ar rūpnīcā uzstādītu piekabes āķi). ❗ Piezīme: tikai kopā ar PQ2 vai PQ3	2MB	-	-	-	-	1 494	1 494
Bremžu suporti sarkanā krāsā Priekšējo un aizmugurējo bremžu suporti sarkanā krāsā. SQ5 modeļiem priekšā ar S logotipu	PC2	397	397	397	s	397	397
Sēdekļu komforts							
Priekšējie sēdekļi, elektriski regulējami Ir pieejami dažādi elektriski regulējami iestatījumi: ▸ sēdekļa augstums ▸ sēdekļa garenvirziena pozīcija ▸ sēdekļa un atzveltnes leņķis Sporta sēdekļi priekšā ar papildus manuālas augšstilbu balsta regulēšanas funkciju. ❗ Piezīme: tikai kopā ar kādu no salona pakām	3L5	866	866	866	s	s	s
Sēdekļu ventilācija, priekšā Aktīvā sēdekļa ventilācijas funkcija regulē vadītāja un priekšējā pasažiera sēdekļa ventilāciju Ventilators iesūc gaisu ventilācijai caur perforēto ādu sēdekļa centrālajā panelī un atzveltnes centrālajā panelī. Gaisa plūsmas intensitāti iespējams regulēt trīs līmeņos tieši MMI touch displejā. Automātiska sēdekļu apsilde novērš aukstus sēdekļus. Sēdekļa klimata balansa funkcija aktivizē individuālu sēdekļa atzveltnes un sēdekļa spilvena ventilācijas sadalījuma regulēšanu, izmantojot MMI touch displeju. ❗ Piezīme: tikai kopā ar kādu no salona pakām PWE, PWF, PWL, PWO, PWT, PWV, 3L5 un 3NS	4D3	1 019	1 019	1 019	1 019	1 019	1 019

Papildu aprīkojums

Sēdekļu apdare / ādas pakas	Kods	Q5 SUV Cena EUR ar PVN	Q5 Sportback Cena EUR ar PVN	Q5 e-hybrid quattro 220kW Cena EUR ar PVN	Q5 e-hybrid quattro 270 kW Cena EUR ar PVN	SQ5 SUV Cena EUR ar PVN	SQ5 Sportback Cena EUR ar PVN
 **Salons ar auduma sporta sēdekļiem melnā krāsā** ietverts: ▸ sporta sēdekļi priekšā ar manuāli izvelkamu augšstilbu atbalstu, vizuāli integrēti galvas balsti un atbilstošas formas sēdekļu sānu polsteri, lai nodrošinātu labāku sānu atbalstu līkumos (Q1D) ▸ sēdekļa centrālais panelis no Expedition auduma, sēdekļu sānu spilveni un galvas balsti no vienkrāsaina auduma melnā krāsā (sēdekļa apšuvums aizmugurē vizuāli pieskaņots priekšējiem sēdekļiem) (N2E) ▸ četru virzienu jostas vietas atbalsts priekšējiem sēdekļiem, elektrisks ar individuālām horizontālas un vertikālas regulēšanas iespējām četros virzienos (7P1) ▸ komforta viduskonsoles roku balsts priekšā ar pastāvīgu augstuma regulēšanas funkciju diapazonā no 5° līdz 20° vai pilnīgu nolocīšanu, ar atmiņas funkciju (6E3).	PWD	918	918	-	-	-	-
 **Salons ar standarta ādas/mākslīgās ādas apvienojuma sēdekļiem** ietverts: Standarta aprīkojumā pieejamie sēdekļi priekšā ▸ sēdekļa centrālais panelis no ādas melnā krāsā, sēdekļu sānu spilveni un galvas balsti no mākslīgās ādas melnā krāsā, kontrastējošas šuves (sēdekļa apšuvums aizmugurē vizuāli pieskaņots priekšējiem sēdekļiem) (N1P) ▸ četru virzienu jostas vietas atbalsts priekšējiem sēdekļiem, elektrisks ar individuālām horizontālas un vertikālas regulēšanas iespējām četros virzienos (7P1) ▸ salona augšējās daļas elementi no mākslīgās ādas: instrumentu paneļa, durvju un durvju roku balstu apdares elementi no melnas mākslīgās ādas, kontrastējošas šuves durvju roku balstos (Q8E) ▸ instrumentu paneļa augšdaļa melnā krāsā ar kontrastējošām šuvēm (7HB) ▸ komforta viduskonsoles roku balsts priekšā ar pastāvīgu augstuma regulēšanas funkciju diapazonā no 5° līdz 20° vai pilnīgu nolocīšanu, ar atmiņas funkciju (6E3). ❗ Piezīme: tikai kopā ar 5MC vai 5MF, vai 5TK	PWW	1 995	1 995	s	-	-	-

Papildu aprīkojums



	Kods	Q5 SUV Cena EUR ar PVN	Q5 Sportback Cena EUR ar PVN	Q5 e-hybrid quattro 220kW Cena EUR ar PVN	Q5 e-hybrid quattro 270 kW Cena EUR ar PVN	SQ5 SUV Cena EUR ar PVN	SQ5 Sportback Cena EUR ar PVN
Salons ar standarta ādas/mākslīgās ādas apvienojuma sēdekļiem, melnā krāsā ietverts: Standarta aprīkojumā pieejamie sēdekļi priekšā ▸ sēdekļa centrālais panelis no ādas melnā krāsā, sēdekļu sānu spilveni un galvas balsti no mākslīgās ādas melnā krāsā, kontrastējošas šuves (sēdekļa apšuvums aizmugurē vizuāli pieskaņots priekšējiem sēdekļiem) (N1P) ▸ četru virzienu jostas vietas atbalsts priekšējiem sēdekļiem, elektrisks ar individuālām horizontālas un vertikālas regulēšanas iespējām četros virzienos (7P1) ▸ augšējie un apakšējie salona elementi no mākslīgās ādas, instrumentu paneļa, durvju un durvju roku balstu elementi no mākslīgās ādas, kontrastējošas šuves uz durvju roku balstiem, ceļgalu balsti viduskonsolē no mākslīgās ādas, ar kontrastējošām šuvēm, izvēlētajam salona aprīkojumam pieskaņota mākslīgā āda (Q8B) ▸ instrumentu paneļa augšdaļa melnā krāsā ar kontrastējošām šuvēm (7HB) ▸ komforta viduskonsoles roku balsts priekšā ar pastāvīgu augstuma regulēšanas funkciju diapazonā no 5° līdz 20° vai pilnīgu nolocīšanu, ar atmiņas funkciju (6E3). ▸ akcentētas virsmas un vadības pogas, spīdīgi melnas krāsas viduskonsoles elementi, durvju apdare un viduskonsole (GS5) ▸ durvju sliekšņu uzlikas ar alumīnija ielaidumiem priekšā, izgaismotas (VT3) ❗ Piezīme: tikai kopā ar QQ2 vai QQ4 un 5MC vai 5MF, vai 5TK	PWA	2 248	2 248	255	-	-	-

Papildu aprīkojums



	Kods	Q5 SUV Cena EUR ar PVN	Q5 Sportback Cena EUR ar PVN	Q5 e-hybrid quattro 220kW Cena EUR ar PVN	Q5 e-hybrid quattro 270 kW Cena EUR ar PVN	SQ5 SUV Cena EUR ar PVN	SQ5 Sportback Cena EUR ar PVN
Salons ar ādas/mākslīgās ādas sporta sēdekļiem melnā krāsā ietverts: ▸ sporta sēdekļi priekšā ar manuāli izvelkamu augšstilbu atbalstu, vizuāli integrēti galvas balsti un atbilstošas formas sēdekļu sānu polsteri, lai nodrošinātu labāku sānu atbalstu līkumos (Q1D) ▸ sēdekļa centrālais panelis no ādas melnā krāsā, sēdekļu sānu spilveni un galvas balsti no mākslīgās ādas melnā krāsā, kontrastējošas šuves (sēdekļa apšuvums aizmugurē vizuāli pieskaņots priekšējiem sēdekļiem) (N1X) ▸ četru virzienu jostas vietas atbalsts priekšējiem sēdekļiem, elektrisks ar individuālām horizontālas un vertikālas regulēšanas iespējām četros virzienos (7P1) ▸ augšējie un apakšējie salona elementi no mākslīgās ādas, instrumentu paneļa, durvju un durvju roku balstu elementi no mākslīgās ādas, kontrastējošas šuves uz durvju roku balstiem, ceļgalu balsti viduskonsolē no mākslīgās ādas, ar kontrastējošām šuvēm, izvēlētajam salona aprīkojumam pieskaņota mākslīgā āda (Q8B) ▸ instrumentu paneļa augšdaļa melnā krāsā ar kontrastējošām šuvēm (7HB) ▸ komforta viduskonsoles roku balsts priekšā ar pastāvīgu augstuma regulēšanas funkciju diapazonā no 5° līdz 20° vai pilnīgu nolocīšanu, ar atmiņas funkciju (6E3). ▸ akcentētas virsmas un vadības pogas, spīdīgi melnas krāsas viduskonsoles elementi, durvju apdare un viduskonsole (GS5) ▸ durvju sliekšņu uzlikas ar alumīnija ielaidumiem priekšā, izgaismotas (VT3) ⓘ Piezīme: tikai kopā ar QQ2 vai QQ4 un 5MC vai 5MF, vai 5TK	PWE	2 712	2 712	719	-	-	-

Papildu aprīkojums



	Kods	**Q5 SUV** Cena EUR ar PVN	**Q5 Sportback** Cena EUR ar PVN	**Q5 e-hybrid quattro 220kW** Cena EUR ar PVN	**Q5 e-hybrid quattro 270 kW** Cena EUR ar PVN	**SQ5 SUV** Cena EUR ar PVN	**SQ5 Sportback** Cena EUR ar PVN
Salons ar standarta sēdekļiem ādas/mākslīgās ādas apvienojumā, bēša krāsā ietverts: Standarta aprīkojumā pieejamie sēdekļi priekšā ▸ sēdekļa centrālais panelis no ādas Pearl bēšā krāsā, sēdekļu sānu spilveni un galvas balsti no mākslīgās ādas Pearl bēšā krāsā, kontrastējošas šuves (sēdekļa apšuvums aizmugurē vizuāli pieskaņots priekšējiem sēdekļiem) (N1P) ▸ četru virzienu jostas vietas atbalsts priekšējiem sēdekļiem, elektrisks ar individuālām horizontālas un vertikālas regulēšanas iespējām četros virzienos (7P1) ▸ augšējie un apakšējie salona elementi no mākslīgās ādas, instrumentu paneļa, durvju un durvju roku balstu elementi no mākslīgās ādas, kontrastējošas šuves uz durvju roku balstiem, ceļgalu balsti viduskonsolē no mākslīgās ādas, ar kontrastējošām šuvēm, izvēlētajam salona aprīkojumam pieskaņota mākslīgā āda (Q8B) ▸ instrumentu paneļa augšdaļa melnā krāsā ar kontrastējošām šuvēm (7HB) ▸ komforta viduskonsoles roku balsts priekšā ar pastāvīgu augstuma regulēšanas funkciju diapazonā no 5° līdz 20° vai pilnīgu nolocīšanu, ar atmiņas funkciju (6E3). ▸ akcentētas virsmas un vadības pogas, spīdīgi melnas krāsas viduskonsoles elementi, durvju apdare un viduskonsole (GS5) ▸ durvju sliekšņu uzlikas ar alumīnija ielaidumiem priekšā, izgaismotas (VT3) ❗ Piezīme: tikai kopā ar QQ2 vai QQ4 un 5MC vai 5MF, vai 5TK	PWC	2 248	2 248	255	-	-	-

Papildu aprīkojums



	Kods	Q5 SUV Cena EUR ar PVN	Q5 Sportback Cena EUR ar PVN	Q5 e-hybrid quattro 220kW Cena EUR ar PVN	Q5 e-hybrid quattro 270 kW Cena EUR ar PVN	SQ5 SUV Cena EUR ar PVN	SQ5 Sportback Cena EUR ar PVN
Salons ar ādas/mākslīgās ādas apvienojuma ventilējamiem sporta sēdekļiem, bēšā krāsā ietverts: ▸ sporta sēdekļi priekšā ar manuāli izvelkamu augšstilbu atbalstu, vizuāli integrēti galvas balsti un atbilstošas formas sēdekļu sānu polsteri, lai nodrošinātu labāku sānu atbalstu līkumos (Q1D) ▸ priekšējo sēdekļu centrālais panelis ar ventilāciju un divu malējo aizmugurējo sēdekļu centrālais panelis bez ventilācijas no perforētas ādas Pearl bēšā krāsā; sēdekļu sānu polsteri un galvas balsti no mākslīgās ādas Pearl bēšā krāsā; aizmugurējo sēdekļu sānu polsteri un centrālais roku balsts, vidējais aizmugurējais sēdeklis un galvas balsti no mākslīgās ādas, Pearl bēšā krāsā; kontrastējošas šuves (N1X) ▸ priekšējie sēdekļi ar elektriski regulējamu pamatnes augstumu, attālumu, pamatnes leņķi un atzveltnes leņķi, kā arī manuālu augšstilbu atbalsta regulēšanu (3L5) ▸ četru virzienu jostas vietas atbalsts priekšējiem sēdekļiem, elektrisks ar individuālām horizontālas un vertikālas regulēšanas iespējām četros virzienos (7P1) ▸ augšējie un apakšējie salona elementi no mākslīgās ādas, instrumentu paneļa, durvju un durvju roku balstu elementi no mākslīgās ādas, kontrastējošas šuves uz durvju roku balstiem, ceļgalu balsti viduskonsolē no mākslīgās ādas, ar kontrastējošām šuvēm, izvēlētajam salona aprīkojumam pieskaņota mākslīgā āda (Q8B) ▸ instrumentu paneļa augšdaļa melnā krāsā ar kontrastējošām šuvēm (7HB) ▸ komforta viduskonsoles roku balsts priekšā ar pastāvīgu augstuma regulēšanas funkciju diapazonā no 5° līdz 20° vai pilnīgu nolocīšanu, ar atmiņas funkciju (6E3). ▸ akcentētas virsmas un vadības pogas, spīdīgi melnas krāsas viduskonsoles elementi, durvju apdare un viduskonsole (GS5) ▸ durvju sliekšņu uzlikas ar alumīnija ielaidumiem priekšā, izgaismotas (VT3) ⓘ Piezīme: tikai kopā ar 3NS un 4D3, un QQ2 vai QQ4, un 5MC vai 5MF, vai 5TK	PWF	3 578	3 578	1 585	-	-	-

Papildu aprīkojums

	Kods	Q5 SUV Cena EUR ar PVN	Q5 Sportback Cena EUR ar PVN	Q5 e-hybrid quattro 220kW Cena EUR ar PVN	Q5 e-hybrid quattro 270 kW Cena EUR ar PVN	SQ5 SUV Cena EUR ar PVN	SQ5 Sportback Cena EUR ar PVN
	PWB	2 537	2 537	544	-	-	-

Salons ar standarta sēdekļiem ādas/mākslīgās ādas apvienojumā, brūnā krāsā
ietverts:
Standarta aprīkojumā pieejamie sēdekļi priekšā

- sēdekļa centrālais panelis no ādas Murillo brūnā krāsā, sēdekļu sānu spilveni un galvas balsti no mākslīgās ādas Murillo brūnā krāsā, kontrastējošas šuves (sēdekļa apšuvums aizmugurē vizuāli pieskaņots priekšējiem sēdekļiem) (N1P)
- četru virzienu jostas vietas atbalsts priekšējiem sēdekļiem, elektrisks ar individuālām horizontālas un vertikālas regulēšanas iespējām četros virzienos (7P1)
- augšējie un apakšējie salona elementi no mākslīgās ādas, instrumentu paneļa, durvju un durvju roku balstu elementi no mākslīgās ādas, kontrastējošas šuves uz durvju roku balstiem, ceļgalu balsti viduskonsolē no mākslīgās ādas, ar kontrastējošām šuvēm, izvēlētajam salona aprīkojumam pieskaņota mākslīgā āda (Q8B)
- instrumentu paneļa augšdaļa melnā krāsā ar kontrastējošām šuvēm (7HB)
- komforta viduskonsoles roku balsts priekšā ar pastāvīgu augstuma regulēšanas funkciju diapazonā no 5° līdz 20° vai pilnīgu nolocīšanu, ar atmiņas funkciju (6E3).
- akcentētas virsmas un vadības pogas, spīdīgi melnas krāsas viduskonsoles elementi, durvju apdare un viduskonsole (GS5)
- durvju sliekšņu uzlikas ar alumīnija ielaidumiem priekšā, izgaismotas (VT3)
- auduma griestu apdare melnā krāsā (6NQ)

Piezīme: tikai kopā ar QQ2 vai QQ4 un 5MC vai 5MF, vai 5TK

Papildu aprīkojums

	Kods	Q5 SUV Cena EUR ar PVN	Q5 Sportback Cena EUR ar PVN	Q5 e-hybrid quattro 220kW Cena EUR ar PVN	Q5 e-hybrid quattro 270 kW Cena EUR ar PVN	SQ5 SUV Cena EUR ar PVN	SQ5 Sportback Cena EUR ar PVN
 **Salons ar ādas/mākslīgās ādas apvienojuma ventilējamiem sporta sēdekļiem, brūnā krāsā** ietverts: ▸ sporta sēdekļi priekšā ar manuāli izvelkamu augšstilbu atbalstu, vizuāli integrēti galvas balsti un atbilstošas formas sēdekļu sānu polsteri, lai nodrošinātu labāku sānu atbalstu līkumos (Q1D) ▸ priekšējo sēdekļu centrālais panelis ar ventilāciju un divu malējo aizmugurējo sēdekļu centrālais panelis bez ventilācijas no perforētas ādas Murillo brūnā krāsā; sēdekļu sānu polsteri un galvas balsti no mākslīgās ādas Murillo brūnā krāsā; aizmugurējo sēdekļu sānu polsteri un centrālais roku balsts, vidējais aizmugurējais sēdeklis un galvas balsti no mākslīgās ādas, Murillo brūnā krāsā; kontrastējošas šuves (N1X) ▸ priekšējie sēdekļi ar elektriski regulējamu pamatnes augstumu, attālumu, pamatnes leņķi un atzveltnes leņķi, kā arī manuālu augšstilbu atbalsta regulēšanu (3L5) ▸ četru virzienu jostas vietas atbalsts priekšējiem sēdekļiem, elektrisks ar individuālām horizontālas un vertikālas regulēšanas iespējām četros virzienos (7P1) ▸ augšējie un apakšējie salona elementi no mākslīgās ādas, instrumentu paneļa, durvju un durvju roku balstu elementi no mākslīgās ādas, kontrastējošas šuves uz durvju roku balstiem, ceļgalu balsti viduskonsolē no mākslīgās ādas, ar kontrastējošām šuvēm, izvēlētajam salona aprīkojumam pieskaņota mākslīgā āda (Q8B) ▸ instrumentu paneļa augšdaļa melnā krāsā ar kontrastējošām šuvēm (7HB) ▸ komforta viduskonsoles roku balsts priekšā ar pastāvīgu augstuma regulēšanas funkciju diapazonā no 5° līdz 20° vai pilnīgu nolocīšanu, ar atmiņas funkciju (6E3). ▸ akcentētas virsmas un vadības pogas, spīdīgi melnas krāsas viduskonsoles elementi, durvju apdare un viduskonsole (GS5) ▸ durvju sliekšņu uzlikas ar alumīnija ielaidumiem priekšā, izgaismotas (VT3) ▸ auduma griestu apdare melnā krāsā (6NQ) ❗ Piezīme: tikai kopā ar 3NS un 4D3, un QQ2 vai QQ4, un 5MC vai 5MF, vai 5TK	PWT	3 867	3 867	1 874	-	-	-

Papildu aprīkojums

	Kods	Q5 SUV Cena EUR ar PVN	Q5 Sportback Cena EUR ar PVN	Q5 e-hybrid quattro 220kW Cena EUR ar PVN	Q5 e-hybrid quattro 270 kW Cena EUR ar PVN	SQ5 SUV Cena EUR ar PVN	SQ5 Sportback Cena EUR ar PVN
	PWK	2 401	2 401	588	-	-	-

S line salons ar auduma sporta sēdekļiem, melnā krāsā

ietverts:

- sporta sēdekļi priekšā ar manuāli izvelkamu augšstilbu atbalstu, vizuāli integrēti galvas balsti un atbilstošas formas sēdekļu sānu polsteri, lai nodrošinātu labāku sānu atbalstu līkumos (Q1D)
- sēdekļu centrālie paneļi un galvas balsti no Cascade auduma, izšūta S emblēma uz priekšējo sēdekļu atzveltnēm, sēdekļu sānu polsteri no Impressum auduma (aizmugures sēdekļu apšuvums vizuāli pieskaņots priekšējiem sēdekļiem) (N2Y)
- četru virzienu jostas vietas atbalsts priekšējiem sēdekļiem, elektrisks ar individuālām horizontālas un vertikālas regulēšanas iespējām četros virzienos (7P1)
- salona augšdaļas elementi no Cascade auduma, salona apakšdaļas elementi no mākslīgās ādas mākslīgās ādas apdari Apdares elementi instrumentu panelī, kā arī durvīs un durvju roku balstos no Cascade auduma ar kontrastējošām šuvēm uz durvju roku balstiem, viduskonsoles ceļgalu balsti no mākslīgās ādas melnā krāsā ar kontrastējošām šuvēm (Q8C)
- instrumentu paneļa augšdaļa melnā krāsā ar kontrastējošām šuvēm (7HB)
- komforta viduskonsoles roku balsts priekšā ar pastāvīgu augstuma regulēšanas funkciju diapazonā no 5° līdz 20° vai pilnīgu nolocīšanu, ar atmiņas funkciju (6E3).
- akcentētas virsmas un vadības pogas, spīdīgi melnas krāsas viduskonsoles elementi, durvju apdare un viduskonsole (GS5)
- sporta ādas stūre ar 3 spieķiem, plakanu augšdaļu un apakšdaļu, daudzfunkciju un pārnesumu pārslēgšanas lāpstiņām, hroma imitācijas apdari, S emblēmu, stūres turēšanas vietām no perforētas ādas un kontrastējošām šuvēm (1XY)
- nerūsējošā tērauda pedāļi un kājas balsts (VF1)
- durvju sliekšņu uzlikas ar alumīnija ielaidumiem priekšā, izgaismotas, S logotips (VT5)
- auduma griestu apdare melnā krāsā (6NQ)

❗ Piezīme: tikai kopā ar QQ2 vai QQ4 un 5MB vai 5MK

Papildu aprīkojums

	Kods	Q5 SUV Cena EUR ar PVN	Q5 Sportback Cena EUR ar PVN	Q5 e-hybrid quattro 220kW Cena EUR ar PVN	Q5 e-hybrid quattro 270 kW Cena EUR ar PVN	SQ5 SUV Cena EUR ar PVN	SQ5 Sportback Cena EUR ar PVN
	PWL	3 398	3 398	1 405	s	-	-

S salons ar ādas/mākslīgās ādas sporta sēdekļiem melnā krāsā
ietverts:

- sporta sēdekļi priekšā ar manuāli izvelkamu augšstilbu atbalstu, vizuāli integrēti galvas balsti un atbilstošas formas sēdekļu sānu polsteri, lai nodrošinātu labāku sānu atbalstu līkumos (Q1D)
- sēdekļa centrālais panelis no ādas melnā krāsā, sēdekļu sānu spilveni un galvas balsti no mākslīgās ādas melnā krāsā, kontrastējošas šuves un S emblēmas uz priekšējo sēdekļu atzveltnēm (sēdekļa aizmugurē vizuāli pieskaņots priekšējiem sēdekļiem) (N1D)
- četru virzienu jostas vietas atbalsts priekšējiem sēdekļiem, elektrisks ar individuālām horizontālas un vertikālas regulēšanas iespējām četros virzienos (7P1)
- augšējie un apakšējie salona elementi no mākslīgās ādas, instrumentu paneļa, durvju un durvju roku balstu elementi no mākslīgās ādas, kontrastējošas šuves uz durvju roku balstiem, ceļgalu balsti viduskonsolē no mākslīgās ādas, ar kontrastējošām šuvēm, izvēlētajam salona aprīkojumam pieskaņota mākslīgā āda (Q8B)
- instrumentu paneļa augšdaļa melnā krāsā ar kontrastējošām šuvēm (7HB)
- komforta viduskonsoles roku balsts priekšā ar pastāvīgu augstuma regulēšanas funkciju diapazonā no 5° līdz 20° vai pilnīgu nolocīšanu, ar atmiņas funkciju (6E3).
- akcentētas virsmas un vadības pogas, spīdīgi melnas krāsas viduskonsoles elementi, durvju apdare un viduskonsole (GS5)
- sporta ādas stūre ar 3 spieķiem, plakanu augšdaļu un apakšdaļu, daudzfunkciju un pārnesumu pārslēgšanas lāpstiņām, hroma imitācijas apdari, S emblēmu, stūres turēšanas vietām no perforētas ādas un kontrastējošām šuvēm (1XY)
- nerūsējošā tērauda pedāļi un kājas balsts (VF1)
- durvju sliekšņu uzlikas ar alumīnija ielaidumiem priekšā, izgaismotas, S logotips (VT5)
- auduma griestu apdare melnā krāsā (6NQ)

❗ Piezīme: tikai kopā ar 3NS un QQ2 vai QQ4, un 5MB vai 5MK, un QE1

Papildu aprīkojums

	Kods	Q5 SUV Cena EUR ar PVN	Q5 Sportback Cena EUR ar PVN	Q5 e-hybrid quattro 220kW Cena EUR ar PVN	Q5 e-hybrid quattro 270 kW Cena EUR ar PVN	SQ5 SUV Cena EUR ar PVN	SQ5 Sportback Cena EUR ar PVN
 **S salons ar Dinamica mikrošķiedras/ādas sporta sēdekļiem melnā krāsā** ietverts: ▸ sporta sēdekļi priekšā ar manuāli izvelkamu augšstilbu atbalstu, vizuāli integrēti galvas balsti un atbilstošas formas sēdekļu sānu polsteri, lai nodrošinātu labāku sānu atbalstu līkumos (Q1D) ▸ sēdekļa centrālais panelis no Dinamica mikrošķiedras melnā krāsā ar romba rakstu, sēdekļu sānu spilveni no ādas melnā krāsā; galvas balsti no mākslīgās ādas melnā krāsā, S emblēmas uz priekšējo sēdekļu atzveltnēm, kontrastējošas šuves (apšuvums aizmugurē vizuāli pieskaņots priekšējiem sēdekļiem) (N2S) ▸ priekšējie sēdekļi ar elektriski regulējamu pamatnes augstumu, attālumu, pamatnes leņķi un atzveltnes leņķi, kā arī manuālu augšstilbu atbalsta regulēšanu (3L5) ▸ četru virzienu jostas vietas atbalsts priekšējiem sēdekļiem, elektrisks ar individuālām horizontālas un vertikālas regulēšanas iespējām četros virzienos (7P1) ▸ augšējie un apakšējie salona elementi no Dinamica mikrošķiedras: Apdares elementi instrumentu panelī, kā arī durvīs un durvju roku balstos no Dinamica mikrošķiedras melnā krāsā ar kontrastējošām šuvēm uz durvju roku balstiem, viduskonsoles ceļgalu balsti no Dinamica mikrošķiedras melnā krāsā ar kontrastējošām šuvēm (Q8D) ▸ instrumentu paneļa augšdaļa melnā krāsā ar kontrastējošām šuvēm (7HB) ▸ komforta viduskonsoles roku balsts priekšā ar pastāvīgu augstuma regulēšanas funkciju diapazonā no 5° līdz 20° vai pilnīgu nolocīšanu, ar atmiņas funkciju (6E3). ▸ akcentētas virsmas un vadības pogas, spīdīgi melnas krāsas viduskonsoles elementi, durvju apdare un viduskonsole (GS5) ▸ sporta ādas stūre ar 3 spieķiem, plakanu augšdaļu un apakšdaļu, daudzfunkciju un pārnesumu pārslēgšanas lāpstiņām, hroma imitācijas apdari, S emblēmu, stūres turēšanas vietām no perforētas ādas un kontrastējošām šuvēm (1XY) ▸ nerūsējošā tērauda pedāļi un kājas balsts (VF1) ▸ durvju sliekšņu uzlikas ar alumīnija ielaidumiem priekšā, izgaismotas, S logotips (VT5) ▸ auduma griestu apdare melnā krāsā (6NQ) ❗ Piezīme: tikai kopā ar 3NS un QQ2 vai QQ4, un 5MB vai 5MK, un QE1	PWN	4 615	4 615	2 620	1 902	s	s

Papildu aprīkojums



	Kods	Q5 SUV Cena EUR ar PVN	Q5 Sportback Cena EUR ar PVN	Q5 e-hybrid quattro 220kW Cena EUR ar PVN	Q5 e-hybrid quattro 270 kW Cena EUR ar PVN	SQ5 SUV Cena EUR ar PVN	SQ5 Sportback Cena EUR ar PVN
S salons ar ādas sporta sēdekļiem melnā krāsā ietverts: ▸ sporta sēdekļi priekšā ar manuāli izvelkamu augšstilbu atbalstu, vizuāli integrēti galvas balsti un atbilstošas formas sēdekļu sānu polsteri, lai nodrošinātu labāku sānu atbalstu līkumos (Q1D) ▸ ventilējams priekšējo sēdekļu centrālais panelis un neventilējams divu aizmugurējo malējo sēdekļu centrālais panelis no perforētas ādas melnā krāsā ar rombu rakstu, sēdekļu sānu spilveni un galvas balsti no smalkas Nappa ādas melnā krāsā, kontrastējošas šuves (sēdekļu apšuvums aizmugurē vizuāli pieskaņots priekšējiem sēdekļiem) (N3M) ▸ priekšējie sēdekļi ar elektriski regulējamu pamatnes augstumu, attālumu, pamatnes leņķi un atzveltnes leņķi, kā arī manuālu augšstilbu atbalsta regulēšanu (3L5) ▸ jostasvietas atbalsts, pneimatiski regulējams ar masāžas funkciju priekšējiem sēdekļiem (8I6) ▸ augšējie un apakšējie salona elementi no Dinamica mikrošķiedras: Apdares elementi instrumentu panelī, kā arī durvīs un durvju roku balstos no Dinamica mikrošķiedras melnā krāsā ar kontrastējošām šuvēm uz durvju roku balstiem, viduskonsoles ceļgalu balsti no Dinamica mikrošķiedras melnā krāsā ar kontrastējošām šuvēm (Q8D) ▸ instrumentu paneļa augšdaļa melnā krāsā ar kontrastējošām šuvēm (7HB) ▸ komforta viduskonsoles roku balsts priekšā ar pastāvīgu augstuma regulēšanas funkciju diapazonā no 5° līdz 20° vai pilnīgu nolocīšanu, ar atmiņas funkciju (6E3). ▸ akcentētas virsmas un vadības pogas, spīdīgi melnas krāsas viduskonsoles elementi, durvju apdare un viduskonsole (GS5) ▸ sporta ādas stūre ar 3 spieķiem, plakanu augšdaļu un apakšdaļu, daudzfunkciju un pārnesumu pārslēgšanas lāpstiņām, hroma imitācijas apdari, S emblēmu, stūres turēšanas vietām no perforētas ādas un kontrastējošām šuvēm (1XY) ▸ nerūsējošā tērauda pedāļi un kājas balsts (VF1) ▸ durvju sliekšņu uzlikas ar alumīnija ielaidumiem priekšā, izgaismotas, S logotips (VT5) ▸ auduma griestu apdare melnā krāsā (6NQ) ❗ Piezīme: Q5 modeļiem tikai kopā ar PQ3 un 3NS, un 4D3, un QQ2 vai QQ4, un 5MB vai 5MK, un QE1 ❗ SQ5 modeļiem tikai kopā ar PQ3 vai 4D3	PWO	5 905	5 905	3 910	3 192	1 641	1 641

Papildu aprīkojums

	Kods	**Q5 SUV** Cena EUR ar PVN	**Q5 Sportback** Cena EUR ar PVN	**Q5 e-hybrid quattro 220kW** Cena EUR ar PVN	**Q5 e-hybrid quattro 270 kW** Cena EUR ar PVN	**SQ5 SUV** Cena EUR ar PVN	**SQ5 Sportback** Cena EUR ar PVN
 **S salons ar ādas sporta sēdekļiem sarkanā krāsā** ietverts: ▸ ventilējams priekšējo sēdekļu centrālais panelis un neventilējams divu aizmugurējo malējo sēdekļu centrālais panelis no perforētas ādas Arras sarkanā krāsā ar rombu rakstu, sēdekļu sānu spilveni un galvas balsti no smalkas Nappa ādas Arras sarkanā krāsā, kontrastējošas šuves (sēdekļu apšuvums aizmugurē vizuāli pieskaņots priekšējiem sēdekļiem) (N3M) ▸ jostasvietas atbalsts, pneimatiski regulējams ar masāžas funkciju priekšējiem sēdekļiem (8I6) ❗ Piezīme: tikai kopā ar PQ3 un 4D3	PWV	-	-	-	-	1 641	1 641
Ielaidumi							
Ielaidumi no matēta skrāpēta alumīnija ar lineāru gofrējumu, antracīta krāsā ❗ Piezīme: Q5 modeļiem tikai kopā ar salona pakām: PWK, PWL, PWN vai PWO	5MB	284	284	0	s	s	s
Ielaidumi no matēta skrāpēta alumīnija, sudraba krāsā ❗ Piezīme: Q5 modeļiem tikai kopā ar salona pakām: PWA, PWE, PWC, PWF, PWB vai PWT	5MF	284	284	s	-	-	-
Ielaidumi, dabīgu kaļķu nogulšņu krāsā, sudrabpelēki ❗ Piezīme: Q5 modeļiem tikai kopā ar salona pakām: PWA, PWE, PWC, PWF, PWB vai PWT	5MC	544	544	260	-	-	-
Ielaidumi, dabiska riekstkoka, brūnā krāsā ❗ Piezīme: Q5 modeļiem tikai kopā ar salona pakām: PWK, PWL, PWN vai PWO	5TK	544	544	260	-	-	-
Ielaidumi, oglekļa mikropinums, ar struktūru ❗ Piezīme: Q5 modeļiem tikai kopā ar salona pakām: PWK, PWL, PWN vai PWO	5MK	837	837	555	555	555	555
Stūres							
Dubultspieķu daudzfunkciju ādas sporta stūre ar pārnesumu pārslēgšanas lāpstiņām, plakana augša un apakša Progresīvajai un modernajai dubultspieķu ādas sporta stūrei ir saplacināta augša un apakša, un tā piesaista uzmanību ar savu sportisko izskatu. Uz stūres izvietotas daudzfunkciju skārienvadības pogas, kas ļauj ērti lietot plašo standarta aprīkojumā pieejamo informācijas un izklaides sistēmas funkciju klāstu, kā arī papildu aprīkojumā par atsevišķu samaksu pieejamās funkcijas. Pārnesumu pārslēgšanas lāpstiņas ļauj manuāli pārslēgt automātiskās transmisijas pārnesumus.	2FS	249	249	249	-	-	-

Papildu aprīkojums

	Kods	Q5 SUV Cena EUR ar PVN	Q5 Sportback Cena EUR ar PVN	Q5 e-hybrid quattro 220kW Cena EUR ar PVN	Q5 e-hybrid quattro 270 kW Cena EUR ar PVN	SQ5 SUV Cena EUR ar PVN	SQ5 Sportback Cena EUR ar PVN
Elektriski regulējama stūre Stūrei iespējams ērti regulēt augstumu un attālumu, nospiežot pogu. Ja nepieciešams, automātiskā iekāpšanas un izkāpšanas funkcija pārvieto stūri tā, lai būtu vieglāk iekāpt automobilī un izkāpt no tā. Kopā ar elektriski regulējamajiem sēdekļiem ar atmiņas funkciju ir iespējams saglabāt individuālus stūres iestatījumus. ❗ Piezīme: tikai kopā ar PQ3	2C7	453	453	453	453	453	453
Informācijas un izklaides sistēmas / MMI un navigācijas sistēmas / tālrunis un sakari							
MMI experience plus ar Audi skaņas sistēmu iekļauti šādi elementi: ▸ Audi skaņas sistēma (9VD) ▸ USB saskarnes ar lielāku uzlādes jaudu (U9E) Audi skaņas sistēma ar 8 skaļruņiem, ieskaitot centrālo skaļruni un zemo frekvenču skaļruni, kā arī 6 kanālu pastiprinātāju ar 180 vatu kopējo jaudu, piedāvā līdzsvarotu stereo skanējumu visās sēdvietās un dziļu, dzidru akustiku. USB-C saskarnes ar lielāku uzlādes jaudu, lai nodrošinātu ātru ārējo mobilo ierīču, tostarp darba klēpjdatoru/planšetdatoru uzlādi.	PYG	668	668	668	s	s	s
MMI experience plus ar Bang & Olufsen Premium skaņas sistēmu iekļauti šādi elementi: ▸ Bang & Olufsen 3D Premium Sound System sistēma (9VS) ▸ USB saskarnes ar lielāku uzlādes jaudu (U9E) Bang & Olufsen 3D Premium Sound System sistēma automobilī rada burtiski nepārspētu autentisku stereo un 3D surround pieredzi. USB-C saskarnes ar lielāku uzlādes jaudu, lai nodrošinātu ātru ārējo mobilo ierīču, tostarp darba klēpjdatoru/planšetdatoru uzlādi. ❗ Piezīme: Q5 modeļiem tikai kopā ar QQ2 vai QQ4 un kādu no interjera pakām: PWA, PWE, PWC, PWF, PWB, PWT, PWK, PWL, PWN vai PWO	PYH	1 800	1 800	1 800	1 359	1 359	1 359
Projekcijas ekrāns Krāsainā attēla projicēšana attēlo svarīgāko informāciju tieši vadītāja redzes laukā ar labu kontrastu. Tā ir labi saskatāma un palīdz nenovērst uzmanību no ceļa. Pēc vajadzības ir iespējams projicēt ātrumu, brīdinājumus un citu vadītājam būtisku informāciju no aprīkojuma, kas pieejams papildus par atsevišķu samaksu, piemēram, palīgsistēmām. Turklāt attiecīgo saturu var izmantot un atlasīt atsevišķi, izmantojot stūri. Tas cita starpā ietver detalizētus vadītāja palīgsistēmu attēlojumus ar apkārtnes attēlojumu, pēdējos zvanus, pēdējos ievadītos galamērķus, kā arī samazinātu displeju ar navigācijas norādēm, vadītāja palīgsistēmu statusu un ātrumu. ❗ Piezīme: tikai kopā ar PQ2 vai PQ3 un salona pakām: PWW, PWA, PWE, PWC, PWF, PWB, PWT, PWK, PWL, PWN vai PWO	KS1	1 110	1 110	1 110	1 110	1 110	1 110

Papildu aprīkojums

	Kods	**Q5 SUV** Cena EUR ar PVN	**Q5 Sportback** Cena EUR ar PVN	**Q5 e-hybrid quattro 220kW** Cena EUR ar PVN	**Q5 e-hybrid quattro 270 kW** Cena EUR ar PVN	**SQ5 SUV** Cena EUR ar PVN	**SQ5 Sportback** Cena EUR ar PVN
MMI priekšējā pasažiera displejs 10,9 collu lielais laukums piedāvā priekšējam pasažierim fascinējošu informācijas un izklaides sistēmas pieredzi. Skārienjutīgais displejs nodrošina priekšējam pasažierim piekļuvi Audi lietotņu veikala lietotnēm, tostarp plašam izklaides pakalpojumam, multividei un individuāli pielāgojamiem gaidstāves dizainiem. Meklējot galamērķus, vadītājam MMI priekšējā pasažiera displejā var palīdzēt maršruta pielāgošanas funkcija. Pievienojot savu tālruni ar Bluetooth, priekšējais pasažieris var atskaņot video, spēles un interneta pārlūka saturu no priekšējā pasažiera displeja MMI, kamēr vadītājs var atskaņot citu avotu audiosistēmā. Dinamiskais privātuma režīms ierobežo MMI priekšējā pasažiera displejā rādītā satura redzamību, ja tas nepieciešams drošības apsvērumu dēļ un lai nenovērstu vadītāja uzmanību. Ja autovadītājs automobilī ir viens pats, MMI priekšā sēdošā pasažiera displejā tiek rādīts individuāli pielāgojams gaidstāves dizains. ⓘ Piezīme: tikai kopā ar PQ2 vai PQ3	JH1	899	899	899	899	899	899
Audi phone box Lai automobilī atskaņotu mūziku un veiktu tālruņa zvanus, viedtālruni iespējams savienot ar automobili, izmantojot Bluetooth. Saderīgus viedtālruņus var bez vadiem uzlādēt tieši automobilī. Pateicoties LTE atbalstam ar 5G tehnoloģiju, mobilā tālruņa signāls tiek pastiprināts, lai nodrošinātu ļoti labu balss un signāla kvalitāti. Vienlaicīgi iespējams pievienot divus mobilos tālruņus. Pirmā pievienotā tālruņa kontaktdati tiek attēloti MMI. Abus mobilos tālruņus var lietot brīvroku režīmā. Atkarībā no viedtālruņa modeļa, e-pasta vēstules un īsziņas MMI var attēlot, izmantojot Bluetooth. Aprīkojumā ietilpst: ▸ universāla Bluetooth saskarne ▸ ērta, integrēta brīvroku iekārta ▸ tālruņa nodalījuma, priekšā, izmēri 171 x 88 mm ▸ uzlādes statusa attēlošana MMI touch displejā ▸ iespēja veikt uzlādi ar jaudu līdz 15 vatiem, izmantojot USB pieslēgvietu vai bezvadu uzlādi (Qi standarts), ar nodalījuma virsmas adaptīvo dzesēšanu ▸ Apple ātrās uzlādes un Samsung ātrās uzlādes atbalsts ▸ savienojuma antena mobilā tālruņa savienošanai ar ārējo antenu labākai signāla kvalitātei ▸ LTE signāla pastiprinātājs ar 5G tehnoloģiju pārraidei ar nelieliem zudumiem starp ārējo antenu un tālruņa nodalījumu	9ZE	566	566	566	566	566	566



Attēlam ir ilustratīva nozīme

www.audi.lv

Papildu aprīkojums

Tehnoloģiju pakas	Kods	**Q5 SUV** Cena EUR ar PVN	**Q5 Sportback** Cena EUR ar PVN	**Q5 e-hybrid quattro 220kW** Cena EUR ar PVN	**Q5 e-hybrid quattro 270 kW** Cena EUR ar PVN	**SQ5 SUV** Cena EUR ar PVN	**SQ5 Sportback** Cena EUR ar PVN
Tech ietver šādas funkcijas: ▸ sānu palīgsistēma un izkāpšanas brīdinājums, aizmugures sānu satiksmes palīgsistēma un aizmugures pagriezienu asistents (79H) ▸ LED priekšējie lukturi plus (8IY) ▸ LED aizmugurējie lukturi pro (8VP) ▸ komforta paka ar elektriski regulējamiem, apsildāmiem un nolokāmiem, abās pusēs automātiski aptumšojošiem ārējiem spoguļiem (6XK), automātiski aptumšojošs salona spogulis (4L6) un projekcijas gaisma ārējos spoguļos (1J2). Sānu palīgsistēma un izkāpšanas brīdinājums, aizmugures sānu satiksmes palīgsistēma un aizmugures pagriezienu asistents var palīdzēt pārkārtoties citā joslā, izkāpt no automobiļa, izbraukt no stāvvietas atpakaļgaitā un nogriezties. LED priekšējie lukturi plus ar adaptīvās gaismas funkcijām pielāgo ceļa apgaismojumu attiecīgā brīža braukšanas situācijai. LED aizmugurējie lukturi pro ir dizaina akcents, pateicoties nepārtrauktai gaismas joslai un dinamiskajam virzienrādītājam. Sagaidīšanas/pavadīšanas funkcijas dinamiskais gaismas scenārijs sniedz progresīvu vēstījumu. Komforta pakā ietverts plašs funkcionālo iespēju klāsts: elektriski regulējami ārējie spoguļi ar integrētu LED virzienrādītāju un automātisko pazemināšanas funkciju, automātiski aptumšojošs salona spogulis, kas samazina apžilbinājumu, un projekcijas gaismas ārējo spoguļu apakšpusē, kas iekāpšanas laikā apgaismo durvju zonu.	PQ1	2 055	2 055	2 055	-	-	-

Papildu aprīkojums

	Kods	Q5 SUV Cena EUR ar PVN	Q5 Sportback Cena EUR ar PVN	Q5 e-hybrid quattro 220kW Cena EUR ar PVN	Q5 e-hybrid quattro 270 kW Cena EUR ar PVN	SQ5 SUV Cena EUR ar PVN	SQ5 Sportback Cena EUR ar PVN
Tech plus Tech plus ietver šādas Tech funkcijas: ▸ sānu palīgsistēma un izkāpšanas brīdinājums, aizmugures sānu satiksmes palīgsistēma un aizmugures pagriezienu asistents (79H) ▸ LED aizmugurējie lukturi pro (8VP) ▸ komforta paka ar elektriski regulējamiem, apsildāmiem un nolokāmiem, abās pusēs automātiski aptumšojošiem ārējiem spoguļiem (6XK), automātiski aptumšojošs salona spogulis (4L6) un projekcijas gaisma ārējos spoguļos (1J2). Tech plus papildus Tech ietver šādas funkcijas: ▸ Matrix LED priekšējie lukturi (8G4, 8IY) ▸ apkārtskata kameras (KA4) ▸ proaktīva pasažieru aizsardzība – priekšējā, sānu un aizmugurējā (7W7) ▸ brīdinājums par novirzīšanos no joslas ar avārijas palīdzības funkciju (6I5) ▸ adaptīvā kruīza palīgsistēma plus (GJ7) Sānu palīgsistēma un izkāpšanas brīdinājums, aizmugures sānu satiksmes palīgsistēma un aizmugures pagriezienu asistents var palīdzēt pārkārtoties citā joslā, izkāpt no automobiļa, izbraukt no stāvvietas atpakaļgaitā un nogriezties. LED aizmugurējie lukturi pro ir dizaina akcents, pateicoties nepārtrauktai gaismas joslai un dinamiskajam virzienrādītājam. Sagaidīšanas/pavadīšanas funkcijas dinamiskais gaismas scenārijs sniedz progresīvu vēstījumu. Komforta pakā ietverts plašs funkcionālo iespēju klāsts: elektriski regulējami ārējie spoguļi ar integrētu LED virzienrādītāju un automātisko pazemināšanas funkciju, automātiski aptumšojošs salona spogulis, kas samazina apžilbinājumu, un projekcijas gaismas ārējo spoguļu apakšpusē, kas iekāpšanas laikā apgaismo durvju zonu. Matrix LED priekšējo lukturu matricas funkcija nodrošina precīzu augstas izšķirtspējas ceļa apgaismošanu. Tie ievērojami samazina pretim vai priekšā braucošo transportlīdzekļu apžilbināšanu. Lai būtu vēl vieglāk automobili novietot stāvvietā un manevrēt, automobiļa tiešā tuvumā notiekošo attēlo četras apkārtskata kameras. Tās piedāvā virtuālo skatu no augšas, panorāmas skatu no priekšas un aizmugures, kā arī skatu uz priekšējiem un aizmugurējiem riteņiem. Ja tiek konstatēts sadursmes risks vai arī kritiskās braukšanas situācijās, piemēram, avārijas un preventīvās bremzēšanas gadījumā vai braucot, sasniedzot absolūtās veiktspējas robežas, proaktīvā priekšējā, sānu un aizmugurējā pasažieru aizsardzības sistēma aktivizē preventīvās aizsardzības pasākumus. Brīdinājums par novirzīšanos no joslas palīdz novērst automobiļa konstatēto joslas līniju šķērsošanu, veicot korektīvo stūrēšanu vai papildu stūres vibrēšanu. Ārkārtas situācijas palīgsistēma sistēmas ierobežojumu ietvaros nosaka, kad vadītājs nereaģē. Šādos gadījumos tiek nodrošināts vizuāls, akustisks un haptisks brīdinājums. Ja vadītājs nereaģē, sistēma pārņem kontroli pār automobili un aptur to esošajā braukšanas joslā. Vienlaikus tiek aktivizēti pasažieru aizsardzības pasākumi, automobilis ir sagatavots pasažieru izglābšanai. Tiek veikts automātisks ārkārtas zvans. Adaptīvā kruīza palīgsistēma plus palīdz veikt paātrinājumu, bremzēt, saglabāt ātrumu un iestatīto distanci, kā arī nenovirzīties no braukšanas joslas. Uz lielceļiem sistēma palīdz vadītājam veikt uzsāktos pārkārtošanās manevrus.	PQ2	3 982	3 982	3 982	2 437	2 437	2 437

Papildu aprīkojums

	Kods	Q5 SUV Cena EUR ar PVN	Q5 Sportback Cena EUR ar PVN	Q5 e-hybrid quattro 220kW Cena EUR ar PVN	Q5 e-hybrid quattro 270 kW Cena EUR ar PVN	SQ5 SUV Cena EUR ar PVN	SQ5 Sportback Cena EUR ar PVN
Tech pro	PQ3	6 267	6 267	6 267	4 722	4 722	4 722

Tech pro ietver šādas Tech plus funkcijas:

- sānu palīgsistēma un izkāpšanas brīdinājums, aizmugures sānu satiksmes palīgsistēma un aizmugures pagriezienu asistents (79H)
- komforta paka ar elektriski regulējamiem, apsildāmiem un nolokāmiem, abās pusēs automātiski aptumšojošiem ārējiem spoguļiem (6XK), automātiski aptumšojošs salona spogulis (4L6) un projekcijas gaisma ārējos spoguļos (1J2).
- Matrix LED priekšējie lukturi (8G4, 8IY)
- proaktīva pasažieru aizsardzība – priekšējā, sānu un aizmugurējā (7W7)
- brīdinājums par novirzīšanos no joslas ar avārijas palīdzības funkciju (6I5)
- adaptīvā kruīza palīgsistēma plus (GJ7)

Tech plus Tech pro papildus ietver šādas funkcijas:

- 3D un 360° apkārtskata kameras (KA6)
- digitālie OLED aizmugurējie lukturi (8VY)
- avārijas bremzēšanas asistents priekšā un aizmugurē (8J5)
- stāvvietas palīgsistēma pro ar tālvadības funkciju (FT5)
- aizmugurējo pasažieru noteikšana (5P2)

Sānu palīgsistēma un izkāpšanas brīdinājums, aizmugures sānu satiksmes palīgsistēma un aizmugures pagriezienu asistents var palīdzēt pārkārtoties citā joslā, izkāpt no automobiļa, izbraukt no stāvvietas atpakaļgaitā un nogriezties.

Komforta pakā ietverts plašs funkcionālo iespēju klāsts: elektriski regulējami ārējie spoguļi ar integrētu LED virzienrādītāju un automātisko pazemināšanas funkciju, automātiski aptumšojošs salona spogulis, kas samazina apžilbinājumu, un projekcijas gaismas ārējo spoguļu apakšpusē, kas iekāpšanas laikā apgaismo durvju zonu.

Matrix LED priekšējo lukturu matricas funkcija nodrošina precīzu augstas izšķirtspējas ceļa apgaismošanu. Tie ievērojami samazina pretim vai priekšā braucošo transportlīdzekļu apžilbināšanu.

Ja tiek konstatēts sadursmes risks vai arī kritiskās braukšanas situācijās, piemēram, avārijas un preventīvās bremzēšanas gadījumā vai braucot, sasniedzot absolūtās veiktspējas robežas, proaktīvā priekšējā, sānu un aizmugurējā pasažieru aizsardzības sistēma aktivizē preventīvās aizsardzības pasākumus.

Brīdinājums par novirzīšanos no joslas palīdz novērst automobiļa konstatēto joslas līniju šķērsošanu, veicot korektīvo stūrēšanu vai papildu stūres vibrēšanu. Ārkārtas situācijas palīgsistēma sistēmas ierobežojumu ietvaros nosaka, kad vadītājs nereaģē. Šādos gadījumos tiek nodrošināts vizuāls, akustisks un haptisks brīdinājums. Ja vadītājs nereaģē, sistēma pārņem kontroli pār automobili un aptur to esošajā braukšanas joslā. Vienlaikus tiek aktivizēti pasažieru aizsardzības pasākumi, automobilis ir sagatavots pasažieru izglābšanai. Tiek veikts automātisks ārkārtas zvans.

Adaptīvā kruīza palīgsistēma plus palīdz veikt paātrinājumu, bremzēt, saglabāt ātrumu un iestatīto distanci, kā arī nenovirzīties no braukšanas joslas. Uz lielceļiem sistēma palīdz vadītājam veikt uzsāktos pārkārtošanās manevrus.

3D un 360° apkārtskata kameras nodrošina vēl ērtāku novietošanu stāvvietā un manevrēšanu. Četras apkārtskata kameras ļauj redzēt automobiļa apkārtni no dažādiem leņķiem, ko var izvēlēties MMI touch displejā. Turklāt stāvvietā novietošanas un manevrēšanas laikā tiek attēlotas noderīgas norādes.

Sadalot OLED mazos, atsevišķi vadāmos segmentos ar trīsdimensiju efektu, digitālie OLED aizmugurējie lukturi ļauj īstenot iespaidīgus apgaismojuma scenārijus, tostarp raksturīgu aizmugurējo lukturi ar izteiksmīgu dizainu, dinamisku virzienrādītāju un nepārtrauktu gaismas joslu, dinamisku sagaidīšanas/pavadīšanas funkcijas gaismu scenārijus, kā arī brīdinājuma un informācijas simbolus.

Priekšējā avārijas bremzēšanas palīgsistēma seko līdzi automobilim priekšā notiekošajam un atkarībā no situācijas un ātruma var brīdināt par gaidāmu sadursmi un uzsākt atbilstošu bremzēšanu. Aizmugurējā avārijas bremzēšanas palīgsistēma palīdz vadītājam, automātiski bremzējot, ja, braucot atpakaļgaitā, pastāv sadursmes risks ar gājējiem.

Stāvvietas palīgsistēma pro palīdz iebraukt stāvvietās un izbraukt no tām. Tālvadības funkcija ļauj arī iebraukt stāvvietās un vienvietīgās un divvietīgās garāžās un izbraukt no tām, nesēžot pie stūres. Ar „stāvvietas apmācības" funkciju var ieprogrammēt un saglabāt veiktos stāvvietas manevrus. Pēc vadītāja veiktas ieprogrammēšanas un vienreizējas saglabāšanas automobilis spēj automātiski atkārtot ieprogrammēto stāvvietas manevru un novietot automobili, piemēram, nojumē vai garāžā.

Aizmugurējo pasažieru noteikšana brīdina, ja pēc izkāpšanas no automobiļa un durvju aizvēršanas kāds ir palicis aizmugures sēdekļos, it īpaši bērni.

Papildu aprīkojums

Palīgsistēmas / drošība	Kods	Q5 SUV Cena EUR ar PVN	Q5 Sportback Cena EUR ar PVN	Q5 e-hybrid quattro 220kW Cena EUR ar PVN	Q5 e-hybrid quattro 270 kW Cena EUR ar PVN	SQ5 SUV Cena EUR ar PVN	SQ5 Sportback Cena EUR ar PVN
Stāvvietas palīgsistēma pro ar tālvadības funkciju Stāvvietas palīgsistēma pro ar tālvadības funkciju ļauj automobilim pašam iebraukt stāvvietās un izbraukt no tām. Automobilis pārņem stūrēšanas, paātrināšanās un bremzēšanas funkcijas, kā arī izslēdz dzinēju vai motoru. Stāvvietas palīgsistēmu pro var darbināt MMI touch displejā vai myAudi lietotnē. Vadītājam ir vienmēr jāuzrauga stāvvietas manevrs. Stāvvietas palīgsistēma pro ar tālvadības funkciju piedāvā šādas funkcijas: ▸ iebraukšana paralēlās, diagonālās un perpendikulārās stāvvietās un izbraukšana no tām uz priekšu un atpakaļgaitā ▸ iebraukšanas stāvvietās un izbraukšanas no tām tālvadība, izmantojot myAudi lietotni ▸ apmales brīdinājums ▸ atpakaļgaitas asistents ▸ manevrēšanas asistents ▸ stāvvietas apmācība Stāvvietas palīgsistēma pro palīdz iebraukt stāvvietās un izbraukt no tām, kad ceļā ir citi transportlīdzekļi vai priekšmeti, kā arī marķējumi. Sistēmas darbības ierobežojumu ietvaros, konstatējot šķēršļus, stāvvietas palīgsistēma automātiski aktivizē bremzes. Sistēma var palīdzēt iebraukt stāvvietā perpendikulāri brauktuvei uz priekšu un atpakaļgaitā, kā arī iebraukt un izbraukt no paralēlām stāvvietām Tālvadības funkcija ļauj arī iebraukt stāvvietās un vienvietīgās un divvietīgās garāžās un izbraukt no tām, nesēžot pie stūres. Autovadītājs var ērti izkāpt no automobiļa pirms tā novietošanas stāvvietā vai iekāpt tajā, kad tas ir izbraucis no stāvvietas. Tālvadības funkciju aktivizē un kontrolē myAudi lietotnē. Vadītājam ir aktīvi jākontrolē stāvvietas manevri, turos nospiestu pogu viedtālrunī, kā arī pilnībā uzraugot visu manevru no sākuma līdz beigām. Tālvadības funkciju var izmantot arī no automobiļa salona MMI touch displejā. Apmales brīdinājums sniedz vairāku līmeņu vizuālu brīdinājumu, ja kāds no riteņiem pietuvojas kritiski tuvu apmalei vai citam priekšmetam. Šādā veidā sistēma palīdz novērst riteņu un disku bojājumus. Manevrēšanas asistents palīdz manevrēt šaurās, nepārskatāmās vietās un automobiļa un apkārtējo priekšmetu sabojāšanas, iedarbinot bremzes. Atpakaļgaitas asistents palīdz vadītājam šaurās, nepārskatāmās vietās, braucot atpakaļgaitā. Sistēma var atpakaļgaitā izbraukt pa iebraukšanas trajektoriju un kontrolē automobiļa stūrēšanu, paātrināšanos un bremzēšanu. Ja sistēmas ierobežojumu ietvaros tiek konstatēti šķēršļi, atpakaļgaitas asistents automātiski bremzē. Stāvvietas apmācības funkcija papildina stāvvietas palīgsistēmas priekšrocības, iegaumējot sarežģītāku piebraukšanu līdz 200 m attālumā pazīstamiem, bieži izmantotiem stāvvietas manevriem (piemēram, piebraucamajiem ceļiem). Bieži veiktu stāvvietas manevru var saglabāt pēc tam, kad tas vismaz vienu reizi izpildīts manuāli. Katrā nākamajā braucienā funkcija atpazīst pazīstamu apkārtni un piedāvā pārņemt novietošanu stāvvietā. Autovadītājam ir vai nu jāsēž vadītāja sēdeklī, vai jākontrolē process myAudi lietotnē savā viedtālrunī. Vadītājam arī ir vienmēr jāuzrauga stāvvietas manevrs. ⓘ Piezīme: tikai kopā ar PQ3	FT5	611	611	611	611	611	611

Papildu aprīkojums

	Kods	Q5 SUV Cena EUR ar PVN	Q5 Sportback Cena EUR ar PVN	Q5 e-hybrid quattro 220kW Cena EUR ar PVN	Q5 e-hybrid quattro 270 kW Cena EUR ar PVN	SQ5 SUV Cena EUR ar PVN	SQ5 Sportback Cena EUR ar PVN
Audi drive select asistents Dažādi standarta režīmi ļauj jums noteikt sava automobiļa raksturlielumus, lai jūs varētu izbaudīt atbilstošus braukšanas iespaidus: ▸ „sabalansēts” ▸ „komforta” ▸ „dinamiskais” ▸ „bezceļu” (automobiļiem ar adaptīvo pneimatisko balstiekārtu) ▸ „efektivitātes” ▸ „individuālais” ▸ „asistents” „Bezceļu plus” (quattro) režīmu ir papildus iespējams izvēlēties MMI (ja ir izvēlēts atbilstošais standarta režīms). Izvēlētajam režīmam cita starpā ir pielāgotas šādas sistēmas un iekārtas: ▸ stūres palīgsistēma ▸ braukšanas īpašības ▸ automobiļa dinamikas kontrole ▸ pilnpiedziņa (quattro) ▸ „bezceļu” (automobiļiem ar adaptīvo pneimatisko balstiekārtu) ▸ fona apgaismojuma paka plus (pieejama papildu aprīkojumā par atsevišķu samaksu) ▸ papildu standarta sistēmas un sistēmas, kas pieejamas papildu aprīkojumā par papildu maksu „Efektivitātes” režīmā piedziņas sistēma, klimata kontrole un adaptīvā kruīza palīgsistēma plus (papildu aprīkojums par atsevišķu samaksu), piemēram, tiek pārslēgti ekonomiskākā pamata iestatījumā. „Asistenta” režīms palīdz autovadītājam, automātiski izvēloties piemērotu braukšanas režīmu. Atkarībā no ceļa veida un braukšanas situācijas automobilis aktivizē „sabalansēto”, „komforta” vai „dinamisko” režīmu. Vadītājs var jebkurā laikā pats mainīt režīmu. Apmācības funkcija nodrošina, ka vadītāja izvēle tiek ņemta vērā turpmākajās situācijās. „Sabalansētais” režīms tiek automātiski aktivizēts katru reizi, kad tiek iedarbināts automobilis. Automobiļiem ar adaptīvo pneimatisko balstiekārtu „bezceļu” režīms tiek automātiski aktivizēts pēc dzinēja iedarbināšanas, ja tas ir bijis pēdējais aktīvais režīms pirms dzinēja izslēgšanas.	2H6	102	102	102	102	102	102
Ar daudzfunkciju kameru ar videoreģistratoru Salona spoguļa korpusā diskrēti integrēta kamera ieraksta video materiālus un attēlus ar automobilim apkārt notiekošo. Noteiktu incidentu gadījumā video materiāli kopā ar papildu datiem, piemēram, automobiļa atrašanās vietu, tiek automātiski pārsūtīti uz ārēju SD karti (nav iekļauta komplektācijā). Ja lietotājs vienreiz to aktivizē, saglabāšana SD kartē notiek, piemēram, šādos gadījumos: ▸ negadījums, kad nostrādā proaktīvā pasažieru aizsardzība vai ar pilnu spēku tiek nospiestas bremzes ▸ manuāla aktivizēšana ▸ paātrinājuma sensora reakcija vai konstatētas vibrācijas stāvvietas režīmā Autovadītājs var arī ieslēgt ierakstīšanu manuāli, lai saglabātu braucienu vai ceļojumu iespaidus. Daudzfunkciju kameras ar videoreģistratoru lietotājiem ir pienākums nodrošināt, ka videoreģistrators tiek izmantots saskaņā ar datu aizsardzības noteikumiem.	QK5	340	340	340	340	340	340

Papildu aprīkojums

	Kods	Q5 SUV Cena EUR ar PVN	Q5 Sportback Cena EUR ar PVN	Q5 e-hybrid quattro 220kW Cena EUR ar PVN	Q5 e-hybrid quattro 270 kW Cena EUR ar PVN	SQ5 SUV Cena EUR ar PVN	SQ5 Sportback Cena EUR ar PVN
Sānu drošības spilveni, priekšā un aizmugurē, ar galvas drošības spilvenu sistēmu un mijiedarbības drošības spilvenu priekšā Papildus priekšējiem sānu drošības spilveniem, galvas drošības spilveniem un mijiedarbības drošības spilvenam aizmugurē ir uzstādīti sānu drošības spilveni. Sistēmas ierobežojumu ietvaros mijiedarbības drošības spilvens nodrošina vadītājam un priekšējam pasažierim aizsardzību sānu trieciena gadījumā. Tas atveras starp priekšējiem sēdekļiem. Sānu trieciena gadījumā tas maksimāli samazina iespēju vadītājam un priekšējam pasažierim sadurties savā starpā vai vadītājam sadurties ar tukšu priekšējo pasažiera sēdekli, kā arī samazina ievainojumu gūšanas risku.	6C4	408	408	408	408	408	408
Gaismas							
Matrix LED priekšējie lukturi tostarp: ▸ LED priekšējie lukturi plus (8IY) ▸ Matrix funkcija (8G4) LED priekšējie lukturi plus tumsā izgaismo ceļu gandrīz kā dienā, kā arī izceļas ar zemu enerģijas patēriņu, ilgu darbības laiku un labu redzamību citiem satiksmes dalībniekiem. Adaptīvā apgaismojuma funkcijas pielāgo ceļa apgaismojumu konkrētai braukšanas situācijai. Matrix funkcija ar īpaši adaptīvu gaismas sadalījumu nodrošina precīzu augstas izšķirtspējas ceļa apgaismošanu. Tie ievērojami samazina pretim vai priekšā braucošo transportlīdzekļu apžilbināšanu. Ja kamera konstatē citus transportlīdzekļus, sistēma selektīvi aptumšo tikai to zonu, kurā tie atrodas, bet pārējie tālās gaismas segmenti paliek aktīvi. Matrix funkcijā ietilpst priekšējie dinamiskie virzienrādītāji un papildu digitālais apgaismojuma motīvs, ko var izvēlēties MMI. ❗ Piezīme: tikai kopā ar PQ1	PXC	284	284	284	s	s	s
Digitālie gaismas motīvi Kopā ar LED priekšējiem lukturiem plus vai Matrix LED priekšējiem lukturiem var izvēlēties papildus sešus dienas gaitas lukturu dizainus priekšā. Tas pats ir spēkā aizmugurējo lukturu motīvam kopā ar digitālajiem OLED aizmugurējiem lukturiem. Turklāt sagaidīšanas/pavadīšanas funkcijas dinamiskais apgaismojuma scenārijs nodrošina papildu apgaismojumu pa ceļam uz vai no automobiļa. Izvēloties dažādu veidu grafiku MMI saskarnē vai myAudi lietotnē, automobiļa izskatu vienmēr var pielāgot personīgajai gaumei. Jauns apgaismojuma dizains ir pieejams ar aktīviem digitālajiem gaismas motīviem. Digitālos apgaismojuma motīvus var iegādāties vēlāk nekā funkcijas pēc pieprasījuma. ❗ Piezīme: tikai kopā ar PXC vai PQ1, vai PQ2, vai PQ3	LW1	171	171	171	171	171	171
Priekšējo lukturu tīrīšanas sistēma Priekšējo lukturu tīrīšanas sistēma notīra lukturus ar ūdeni un augstu spiedienu, lai padarītu tos spožākus un nodrošinātu labu redzamību nelabvēlīgos laikapstākļos.	8X8	306	306	306	s	s	s

Papildu aprīkojums

	Kods	Q5 SUV Cena EUR ar PVN	Q5 Sportback Cena EUR ar PVN	Q5 e-hybrid quattro 220kW Cena EUR ar PVN	Q5 e-hybrid quattro 270 kW Cena EUR ar PVN	SQ5 SUV Cena EUR ar PVN	SQ5 Sportback Cena EUR ar PVN
Fona apgaismojuma paka plus Fona apgaismojuma paka plus ietver baltas krāsas standarta salona apgaismojuma funkcijas: ▸ LED griestu modulis priekšā un aizmugurē, tostarp lasīšanas apgaismojums ▸ spogulīši, apgaismoti, vadītājam un priekšējam pasažierim ▸ mantu nodalījuma apgaismojums zem viduskonsoles roku balsta ▸ cimdu nodalījuma apgaismojums ▸ apgaismojums pie kājām (priekšā) ▸ bagāžas nodalījuma apgaismojums ▸ bagāžas nodalījuma durvju apgaismojums Fona apgaismojuma pakā plus papildus ietverti šādi elementi: ▸ apgaismojums pie kājām, aizmugurē (baltā krāsā) ▸ apgaismojums ārējos durvju rokturos (baltā krāsā) ▸ iekāpšanas gaismas priekšā un aizmugurē (baltā krāsā) ▸ durvju kontūru apgaismojums priekšā un aizmugurē (krāsains) ▸ durvju virsmu fona apgaismojums priekšā un aizmugurē (krāsains) ▸ Audi virtuālās vadītāja informācijas sistēmas fona apgaismojums (krāsains) ▸ izgaismots glāžu turētājs (krāsains) ▸ viduskonsoles kontūru apgaismojums priekšā (krāsains) ▸ viduskonsoles fona apgaismojums priekšā (krāsains) ▸ tālruņa nodalījums ar induktīvās uzlādes funkciju un mobilo sakaru antenas savienotājs (krāsains) ▸ kontūru apgaismojums zem vējstikla (statisks, krāsains) Krāsas regulēšanai ir pieejami iepriekš noteikti krāsu profili. Var aktivizēt arī interaktīvu un pielāgotu krāsu profilu. Interaktīvo krāsu profilu kontrolē ar Audi drive select režīmiem. Individuālajam profilam ir pieejama 30 krāsu izvēle. Aktivizējot tēmas motīvu, fona apgaismojuma pakas plus krāsa automātiski pieskaņo krāsu aktivizētajam tēmas motīvam. ❗ Piezīme: tikai kopā ar salona pakām	QQ2	510	510	510	s	s	s

Papildu aprīkojums

	Kods	Q5 SUV Cena EUR ar PVN	Q5 Sportback Cena EUR ar PVN	Q5 e-hybrid quattro 220kW Cena EUR ar PVN	Q5 e-hybrid quattro 270 kW Cena EUR ar PVN	SQ5 SUV Cena EUR ar PVN	SQ5 Sportback Cena EUR ar PVN
Fona apgaismojuma paka pro Fona apgaismojuma paka pro pievieno dinamisku mijiedarbību fona apgaismojuma pakai plus ar gaisīgu, daudzkrāsainu gaismu. Dinamiskā mijiedarbības gaisma ir gaismas josla zem vējstikla, kas ienes salonā pievilcīgu krāsu gammu un noteiktās situācijās var palīdzēt vadītājam. Gaismas animācijas, piemēram, norāda, ka automobilis ir gatavs braukšanai vai ka ir ieslēgts virzienrādītājs. Fona apgaismojuma pakā pro ietvertas fona apgaismojuma pakas plus funkcijas un šādi elementi: ▸ LED griestu modulis priekšā un aizmugurē, tostarp lasīšanas apgaismojums (baltā krāsā) ▸ spogulīši, apgaismoti, vadītājam un priekšējam pasažierim (baltā krāsā) ▸ mantu nodalījuma apgaismojums zem viduskonsoles roku balsta (baltā krāsā) ▸ cimdu nodalījuma apgaismojums (baltā krāsā) ▸ apgaismojums pie kājām, priekšā un aizmugurē (baltā krāsā) ▸ bagāžas nodalījuma apgaismojums (baltā krāsā) ▸ bagāžas nodalījuma durvju atvēršanas apgaismojums (baltā krāsā) ▸ apgaismojums ārējos durvju rokturos (baltā krāsā) ▸ iekāpšanas gaismas priekšā un aizmugurē (baltā krāsā) ▸ durvju kontūru apgaismojums priekšā un aizmugurē (krāsains) ▸ durvju virsmu fona apgaismojums priekšā un aizmugurē (krāsains) ▸ Audi virtuālās vadītāja informācijas sistēmas fona apgaismojums (krāsains) ▸ izgaismots glāžu turētājs (krāsains) ▸ viduskonsoles kontūru apgaismojums priekšā (krāsains) ▸ viduskonsoles fona apgaismojums priekšā (krāsains) ▸ tālruņa nodalījums ar induktīvās uzlādes funkciju un mobilo sakaru antenas savienotājs (krāsains) Fona apgaismojuma pakā pro papildus ietverti šādi elementi: ▸ dinamiskā mijiedarbības gaisma (krāsu) Krāsas regulēšanai ir pieejami iepriekš noteikti krāsu profili. Var aktivizēt arī interaktīvu un pielāgotu krāsu profilu. Interaktīvo krāsu profilu kontrolē ar Audi drive select režīmiem. Individuālajam profilam ir pieejama 30 krāsu izvēle. ❗ Piezīme: Q5 modeļiem tikai kopā ar salona pakām	QQ4	850	850	850	340	340	340

Papildu aprīkojums

Jumta sistēmas	Kods	Q5 SUV Cena EUR ar PVN	Q5 Sportback Cena EUR ar PVN	Q5 e-hybrid quattro 220kW Cena EUR ar PVN	Q5 e-hybrid quattro 270 kW Cena EUR ar PVN	SQ5 SUV Cena EUR ar PVN	SQ5 Sportback Cena EUR ar PVN
Jumta reliņi ar alumīnija efektu Piezīme: standartā Q5 SUV	3S1	s	373	373	373	s	373
Jumta reliņi, melni Piezīme: Q5 Sportback modeļiem tikai kopā ar PAH. Q5 SUV un SQ5 SUV šī opcija ir pieejama pakās PAH, PFM un PFO	3S2	-	373	373	373	-	373
Panorāmas stikla jumts Divdaļīgajai elektriski darbināmajai stikla lūkai ir izteikti lielas stikla virsmas. Kad panorāmas stikla lūka ir atvērta, tā nodrošina arī atsvaidzinošu klimatu salonā. Integrēts vēja deflektors samazina vēja radīto troksni, braucot ar atvērtu lūku. Lietošanas ērtībai stikla elementa atvēršana un pacelšana un saulessarga darbināšana notiek elektriski. Panorāmas stikla jumta lūku iespējams ērti aizvērt ar atslēgas pulti, atrodoties ārpus automobiļa.	3FU	1 721	1 721	1 721	1 721	1 721	1 721
Gaisa kondicionētājs							
Klimata kontroles paka Iekļautas 3 zonu luksusa automātiskās gaisa kondicionēšanas (9AQ) funkcijas: ▸ elektroniska gaisa temperatūras, plūsmas stipruma un sadalījuma kontrole atsevišķi vadītāja un priekšā sēdošā pasažiera pusē un otrajā sēdekļu rindā ▸ atsevišķas gaisa kondicionētāja vadības ierīces aizmugurējā viduskonsolē temperatūras iestatīšanai salona aizmugurē ▸ 3 klimata stili gaisa plūsmas pielāgošanai automātiskajā režīmā ▸ brīvi konfigurējamas vadības ierīces tiešai piekļuvei vēlamajām gaisa kondicionētāja funkcijām ▸ ECO režīms ▸ A/C MAX: Piespiežot pogu, var aktivizēt gaisa kondicionētāju ar maksimālu dzesēšanas jaudu ▸ atsevišķa katras zonas kontrole atkarībā no pozīcijas un saules intensitātes ▸ komforta palīgsistēma ar 4 ieprogrammētiem klimata režīmiem, ko var aktivizēt ar pogu MMI displejā ▸ ventilācijas atveres viduskonsolē un pie kājām, aizmugurē ▸ automātiskā gaisa recirkulācija ar mitruma un gaisa kvalitātes sensoru (piemēram, izmešiem) ▸ PM 2,5 salona putekļu un aromātu filtrs, kas samazina par 2,5 µm mazāku putekļu daļiņu, aromātu un alergēnu daudzumu automobiļa salonā ▸ gaisa kondicionētāja pielāgošana ar taustiņu iestatījumiem ▸ vējstikla un aizmugurējā loga atkausēšanas aktivizēšana MMI touch displejā Piezīme: tikai kopā ar PQ1 vai PQ2, vai PQ3	PYC	826	826	s	s	s	s

Papildu aprīkojums

	Kods	Q5 SUV Cena EUR ar PVN	Q5 Sportback Cena EUR ar PVN	Q5 e-hybrid quattro 220kW Cena EUR ar PVN	Q5 e-hybrid quattro 270 kW Cena EUR ar PVN	SQ5 SUV Cena EUR ar PVN	SQ5 Sportback Cena EUR ar PVN
Klimata kontroles paka ziemai iekļauti šādi elementi: ▸ stūres apsilde (AI9) ▸ sēdekļu apsilde, priekšā un aizmugurē (4A4) Ar stūres apsildi tiek apsildīts stūres rats. Sēdekļu apsilde darbojas priekšējo un aizmugurējo malējo sēdekļu pamatnei un atzveltnes centrālajiem paneļiem un kopā ar ādas apšuvumu un apdari un priekšējiem sporta sēdekļiem un priekšējiem sporta sēdekļiem – arī priekšējo sēdekļu sānu spilveniem. ❗ Piezīme: tikai kopā ar PYC un kādu no salona pakām: PWA, PWB, PWT, PWE, PWK, PWL, PWN, PWO, PWF, PWV	PYE	1 087	1 087	1 087	1 087	1 087	1 087
Papildu apsilde un ventilācija Papildu sildītājs sasilda salonu un atkausē ledu no logiem bez dzinēja iedarbināšanas. Var izvēlēties starp apsildes režīmiem „atkausēšana” (tikai logiem) un „sildīšana” (papildu salona priekšsildīšana). Papildu ventilācijas sistēma nodrošina svaiga gaisa pieplūdi un atdzesē salonu. Abas funkcijas var aktivizēt ar taimeri, izmantojot lietotni myAudi un MMI. Kopā ar Audi connect ārkārtas zvanu un tehnisko apkopi ar Audi connect attālināto vadību un kontroli papildu apsildi var ērti ieprogrammēt, izmantojot myAudi lietotni. Vadības funkcija ar taimeri un izbraukšanas laika programmēšanu aprēķina laikefektīvu un energoefektīvu apkures ilgumu. ❗ Piezīme: tikai kopā ar PQ1 vai PQ2, vai PQ3	9M1	1 756	1 756	-	-	1 756	1 756
Komforta autonomā klimata kontroles sistēma Ērtā papildu gaisa kondicionēšana atdzesē vai sasilda salonu līdz vēlamajai temperatūrai jau pirms brauciena. Ja ir izvēlēta papildu aprīkojumā pieejamā sēdekļu apsilde, apsildāmā stūre un logu apsilde, vienlaikus iespējams aktivizēt arī šīs funkcijas. Komforta papildu gaisa kondicionēšanas funkciju iespējams īpaši ieprogrammēt un, ievadot izbraukšanas laiku, ieslēgt tieši pirms brauciena. Iespējams individuāli iestatīt nepieciešamo temperatūru. Šīs funkcijas var ērti ieprogrammēt un aktivēt, izmantojot automobiļa MMI touch vai myAudi lietotni. Komforta papildu gaisa kondicionēšanas funkcija darbojas neatkarīgi no tā, vai automobilis attiecīgajā brīdī tiek uzlādēts, izmantojot uzlādes infrastruktūru – ar nosacījumu, ka augstsprieguma akumulatoram ir pietiekami augsts uzlādes līmenis. „Ātro klimata kontroli” iespējams aktivizēt, atbloķējot arī automobili, izmantojot distances vadības atslēgu. ❗ Piezīme: tikai kopā ar PQ1 vai PQ2, vai PQ3	GA2	-	-	171	171	-	-

Papildu aprīkojums

Bloķēšanas sistēmas	Kods	Q5 SUV Cena EUR ar PVN	Q5 Sportback Cena EUR ar PVN	Q5 e-hybrid quattro 220kW Cena EUR ar PVN	Q5 e-hybrid quattro 270 kW Cena EUR ar PVN	SQ5 SUV Cena EUR ar PVN	SQ5 Sportback Cena EUR ar PVN
Garāžas durvju atvērējs Garāžas durvju atvērējs (HomeLink®) ir integrēta programmējama tālvadības pults garāžas durvju, vārtu, stāvlaukumu barjeru atvēršanai, kā arī drošības un apgaismojuma sistēmu tālvadībai. Vadības un raidītāja ierīce ir pilnībā integrēta lietošanas koncepcijā un brīvi programmējama. Lietotāji var mainīt skārienekrāna zonu nosaukumus. Kopā var saglabāt līdz astoņām dažādām sistēmām. Izmantotā bezvadu tehnoloģija nodrošina uzticamu un drošu darbību. Vadības sistēmai nav iespējams piekļūt no ārpuses ar interneta starpniecību. Tuvojoties saglabātajai vietai, tiek attēlots attiecīgais iznirstošais paziņojums, lai aktivizētu pārraides darbību. MMI touch ir pieejams lietotājam draudzīgs sistēmas iestatīšanas palīgs kopā ar attiecīgo lietotāja rokasgrāmatas informāciju. Tā kā universālā radiovadāmā tālvadība ir pilnībā integrēta, vairs nav nekādas nepieciešamības nēsāt līdzi rokas raidītājus, jo transportlīdzeklis pats kļūst par jūsu mājas sistēmas saskarni, pateicoties garāžas durvju atvērējam (HomeLink®). ⓘ Piezīme: tikai kopā ar PQ3	VC2	284	284	284	284	284	284
Bagāžas stiprināšana un glabāšanas sistēmas							
Mantu glabāšanas un bagāžas nodalījuma paka ietverts: ▸ mantu tīkls priekšējo sēdekļu atzveltņu aizmugurē ▸ mantu nodalījums vadītāja pusē ▸ aizslēdzams cimdu nodalījums ▸ gumijas ielaidums uz durvju apdares aizmugurē (noņemams) ▸ bagāžas nodalījuma tīkls	QE1	175	175	s	s	s	s
Aizmugurējais sēdeklis plus ietver: ▸ regulēšana uz priekšu/aizmuguri ▸ atzveltnes leņķa regulēšana ▸ centrālais roku balsts ar glāžu turētājiem ▸ aizmugurējā sēdekļa atzveltni iespējams nolocīt pa daļām 40:20:40 proporcijā vai pilnībā ▸ atzveltnes nolaišana no bagāžas nodalījuma abām malējām atzveltnes daļām (mazākajai centrālajai daļai nav atsevišķas attālinātās nolaišanas funkcijas) ▸ spriegojošā siksna bagāžas nodalījuma pusē, pa kreisi	3NS	493	493	s	s	s	s
Sadalošais tīkls nodrošina šādas funkcijas: ▸ var piestiprināt virsbūvei vai nolocītajai aizmugurējo sēdekļu atzveltnei ▸ var izmantot ar aizmugurējā sēdekļa atzveltni paceltā stāvoklī, nolocītā stāvoklī vienā pusē vai nolocītā stāvoklī abās pusēs ▸ tas ir noņemams un, pateicoties kompaktajam izmēram, novietojams uzglabāšanai automobilī	3CX	124	124	124	124	124	124

Papildu aprīkojums

Spoguļi	Kods	Q5 SUV Cena EUR ar PVN	Q5 Sportback Cena EUR ar PVN	Q5 e-hybrid quattro 220kW Cena EUR ar PVN	Q5 e-hybrid quattro 270 kW Cena EUR ar PVN	SQ5 SUV Cena EUR ar PVN	SQ5 Sportback Cena EUR ar PVN
Ārējo atpakaļskata spoguļu korpusi virsbūves krāsā	6FA	s	s	s	s	0	0
Sānu spoguļu korpusi melnā krāsā Piezīme: tikai ar PAH vai PFO	6FJ	124	124	124	124	124	124
Sānu spoguļu korpusi oglekļa krāsā	6FQ	759	759	759	759	759	759
Stikls							
Klimata kontrolēts komforta un akustiskais stiklojums vējstiklam ar bezvadu apsildi Pilnas vējstikla virsmas bezvadu apsilde, ko veido klimata kontrolēts komforts un akustiskais stiklojums, atvieglo caurredzamību visnelabvēlīgākajos laikapstākļos. Apsildi ieslēdz ar atkausēšanas pogu klimata kontroles vadības blokā. Turklāt vējstikla infrasarkano starojumu atstarojošais pārklājums palīdz novērst salona sakaršanu stipros saules staros. Vējstiklam nav skatlodziņa ceļa maksas iekasēšanas posteņiem. Piezīme: tikai kopā ar PQ3 un 9ZE	4GR	510	510	510	510	510	510
Akustiskais stiklojums priekšējo durvju logiem Priekšējo durvju logi ar akustisko stiklojumu palīdz slāpēt ārpusē esošo troksni.	VW5	215	215	215	215	s	s
Saules aizsardzības stikls, tonēts Tonēts aizmugurējais logs un tonēti aizmugurējie durvju un sānu logi.	QL5	475	475	475	475	475	475
Manuāli vadāmi saulessargi aizmugurējo durvju logiem Saulessargu var izlaist un ievilkt manuāli. To var piestiprināt loga rāmja augšējai daļai, lai nofiksētu paredzētajā vietā. Tādējādi tiešu saules staru laikā salona aizmugurējā daļa paliek tumsā, kā arī pasargā no ziņkārīgām acīm. Kad saulessargs netiek izmantots, to var pilnībā ievilkt loga gropē.	3Y4	204	204	204	204	204	204

Papildu aprīkojums

Virsbūves papildu aprīkojums	Kods	Q5 SUV Cena EUR ar PVN	Q5 Sportback Cena EUR ar PVN	Q5 e-hybrid quattro 220kW Cena EUR ar PVN	Q5 e-hybrid quattro 270 kW Cena EUR ar PVN	SQ5 SUV Cena EUR ar PVN	SQ5 Sportback Cena EUR ar PVN
advanced virsbūve ietverts: ▸ radiatora režģis un ielaidums gaisa ieplūdes atverēs, priekšā, skandija pelēkā krāsā ▸ apakšlīnija kontrastējošā Tambora pelēkā metāliskā krāsā ▸ aizmugurējais difuzors raupji matētā melnā krāsā ▸ ielaidumi aizmugurē sudrabainā selenīta krāsā ❗ Piezīme: tikai ar FB4 vai FB5. Q5 Sportback e-hybrid standartā tikai 220 kW modelim	PY1	793	s	793	-	-	-
S line virsbūve ietverts: Priekšgals: ▸ radiatora režģis Phantom melnā krāsā ▸ radiatora režģa rāmis un ielaidums, matēta antracīta hromēts ▸ priekšējo gaisa ieplūdes atveru ielaidumi ar hromētu efektu, matētā antracīta krāsā Sāni: ▸ stiprinājuma loksne uz sliekšņa, matētā antracīta hroma krāsā Aizmugure: ▸ matēti melns šūnu režģis ▸ ielaidums ar hromētu efektu, matētā antracīta krāsā ▸ aizmugurējā loga projekcijas gaisma ❗ Piezīme: Q5 SUV modeļiem tikai kopā ar FB4 vai FB5. Tikai kopā ar diskiem: CB2, CC6, C5S, C6H, F80, U19, 40Z,48P, 53A, 53B, 53D, 56T	PY2	1 443	1 443	1 443	s	-	-
❗ Q5 Sportback e-hybrid quattro 220 kW				651			
Virsbūves paka, melnā krāsā ietverts: ▸ tumšas logu uzlikas un papildu elementi ar Audi riņķiem priekšā un aizmugurē antracīta pelēkā krāsā ▸ jumta reliņi, melni ▸ izpūtēja caurules uzlikas, tumši hromētas ❗ Piezīme: Q5 modeļiem tikai kopā ar PY2 un 6FJ vai 6FQ. Piezīme: Q5 SUV modeļiem tikai kopā ar FB4 vai FB5. SQ5 modeļiem tikai kopā ar 6FJ vai 6FQ	PAH	907	907	907	907	907	907
Bez modeļa nosaukuma aizmugurē	2Z0	0	0	0	0	0	0
Oglekļa šķiedras jumta spoileris ❗ Piezīme: tikai Q5/ SQ5 SUV modeļiem	5J5	2 129	-	2 129	2 129	2 129	-

Papildu aprīkojums

	Kods	**Q5 SUV** Cena EUR ar PVN	**Q5 Sportback** Cena EUR ar PVN	**Q5 e-hybrid quattro 220kW** Cena EUR ar PVN	**Q5 e-hybrid quattro 270 kW** Cena EUR ar PVN	**SQ5 SUV** Cena EUR ar PVN	**SQ5 Sportback** Cena EUR ar PVN
Oglekļa šķiedras stila paka ietverts: ▸ sānu spoguļu korpusi ▸ durvju apdares joslas	6FM	2 173	-	2 173	2 173	2 173	-
Q5 Sportback, SQ5 Sportback			2 378	2 378	2 378		2 378
Iekāpšanas LED ar logotipa projekciju priekšā Atverot priekšējās sānu durvis, uz zemes, izmantojot LED tehnoloģiju, tiek projicēts romba formas logotips sarkanā un baltā krāsā. ⓘ Piezīme: tikai kopā ar PY2	9TF	142	142	142	142	142	142
Sagatavots aprīkojums piekabes āķa piestiprināšanai Šis aprīkojums ļauj vēlāk uzstādīt piekabes āķi un jau piedāvā visas nepieciešamās tehniskās funkcijas. Piekabes āķis ir pieejams Audi oriģinālo aksesuāru klāstā. Tā uzstādīšana ir jāveic kvalificētam speciālistam, jo automobilim var būt nepieciešams veikt papildu pārveidojumus.	1M5	226	226	226	226	226	226
Piekabes āķis, mehāniski grozāms Piekabes āķis ar mehāniski grozāmu šarnīra galvu ir ērti atvienojams, nospiežot pogu bagāžas nodalījumā. Elektroniskās stabilizācijas kontroles (ESC) funkcija braukšanas laikā stabilizē piekabi. Grozāmās sistēmas rozete braukšanas laikā ļauj nepārtraukti izmantot elektrisko aprīkojumu piekabē vai treilerī. Kad piekabes āķis un sistēmas rozete netiek izmantoti, tos var nolocīt zem bufera malas. Divas papildu tapas zem āķa šarnīra nodrošina stabilu savienojumu starp velosipēdu turētāju un piekabes āķi. Tas ļauj ērti uzlikt un noņemt turētāju. Ar šo šarnīra uzgali joprojām var izmantot arī tradicionālās piekabes un turētāju sistēmas.	1D4	1 285	1 285	1 285	1 285	1 285	1 285

Papildu aprīkojums

Salona papildu aprīkojums	Kods	Q5 SUV Cena EUR ar PVN	Q5 Sportback Cena EUR ar PVN	Q5 e-hybrid quattro 220kW Cena EUR ar PVN	Q5 e-hybrid quattro 270 kW Cena EUR ar PVN	SQ5 SUV Cena EUR ar PVN	SQ5 Sportback Cena EUR ar PVN
Atmiņas funkcija vadītāja sēdeklim un ārējiem spoguļiem Atmiņas funkcija vadītāja pusē piedāvā divas atmiņas pozīcijas elektriski regulējamajam vadītāja sēdeklim un sānu spoguļiem. Iestatījumus iespējams saglabāt un aktivēt ar atmiņas taustiņu durvju apdarē. Izmantojot „personalizācijas" funkciju, personīgajā profilā tiek papildus saglabāta arī pēdējā sēdekļa/ārējā spoguļa pozīcija. ❗ Piezīme: Q5 modeļiem tikai kopā ar PQ1 vai PQ2, vai PQ3 un 3L5	AI1	233	233	233	233	233	233
Salona apdares elementi ar vanādija efektu tumši salona akcenti ar vanādija efektu ❗ Piezīme: Q5 modeļiem tikai kopā ar PY2 kādu no S line salona pakām: PWK, PWL, PWN, PWO	QJ3	226	226	226	226	226	226
Šuves sarkanā krāsā, Audi Sport GmbH ▸ kontrastējošas šuves Express sarkanā krāsā uz sēdekļu polsterējuma, instrumentu paneļa augšējās daļas, viduskonsoles ceļgalu balstiem, durvju roku balstiem, sporta stūres un komforta centrālā roku balsta ▸ drošības jostas melnā krāsā ar sarkanām malām (priekšējiem sēdekļiem un ārējiem aizmugurējiem sēdekļiem) ▸ paklājiņi melnā krāsā ar līnijām un kontrastējošām Express sarkanas krāsas šuvēm ❗ Piezīme: Q5 modeļiem tikai kopā ar QJ3 un PWN	YYB	770	770	770	770	770	770
Priekšējais pelnutrauks un piesmēķētājs ietverts: ▸ piesmēķētājs (12 V) ▸ izņemams pelnu trauks ar vāku	9JD	57	57	57	57	57	57

Papildu aprīkojums

Pagarinātā garantija	Kods	Q5 SUV Cena EUR ar PVN	Q5 Sportback Cena EUR ar PVN	Q5 e-hybrid quattro 220kW Cena EUR ar PVN	Q5 e-hybrid quattro 270 kW Cena EUR ar PVN	SQ5 SUV Cena EUR ar PVN	SQ5 Sportback Cena EUR ar PVN
Audi pagarinātā garantija, 2 + 1, maksimālais nobraukums 30 000 km	EA1	190	190	190	190	190	190
Audi pagarinātā garantija, 2 + 1, maksimālais nobraukums 60 000 km	EA2	269	269	269	269	269	269
Audi pagarinātā garantija, 2 + 1, maksimālais nobraukums 90 000 km	EA3	365	365	365	365	365	365
Audi pagarinātā garantija, 2 + 1, maksimālais nobraukums 120 000 km	EB4	429	429	429	429	429	429
Audi pagarinātā garantija, 2 + 1, maksimālais nobraukums 150 000 km	EB3	509	509	509	509	509	509
Audi pagarinātā garantija, 2 + 2, maksimālais nobraukums 40 000 km	EA4	413	413	413	413	413	413
Audi pagarinātā garantija, 2 + 2, maksimālais nobraukums 80 000 km	EA5	604	604	604	604	604	604
Audi pagarinātā garantija, 2 + 2, maksimālais nobraukums 120 000 km	EA6	859	859	859	859	859	859
Audi pagarinātā garantija, 2 + 3, maksimālais nobraukums 50 000 km	EA7	668	668	668	668	668	668
Audi pagarinātā garantija, 2 + 3, maksimālais nobraukums 100 000 km	EA8	1 035	1 035	1 035	1 035	1 035	1 035
Audi pagarinātā garantija, 2 + 3, maksimālais nobraukums 150 000 km	EA9	1 577	1 577	1 577	1 577	1 577	1 577

Audi Q5 SUV izmēri

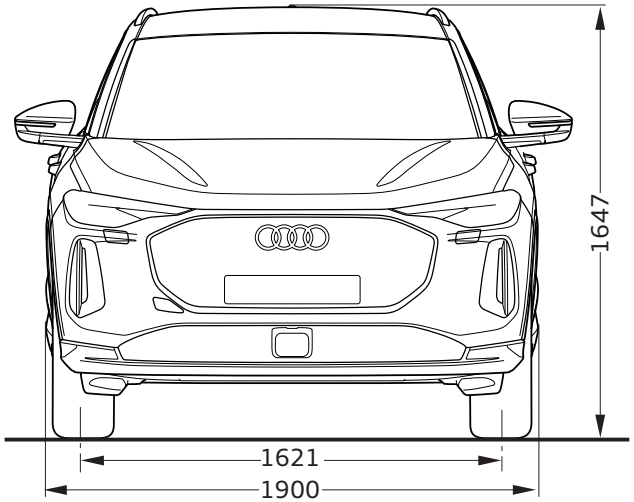

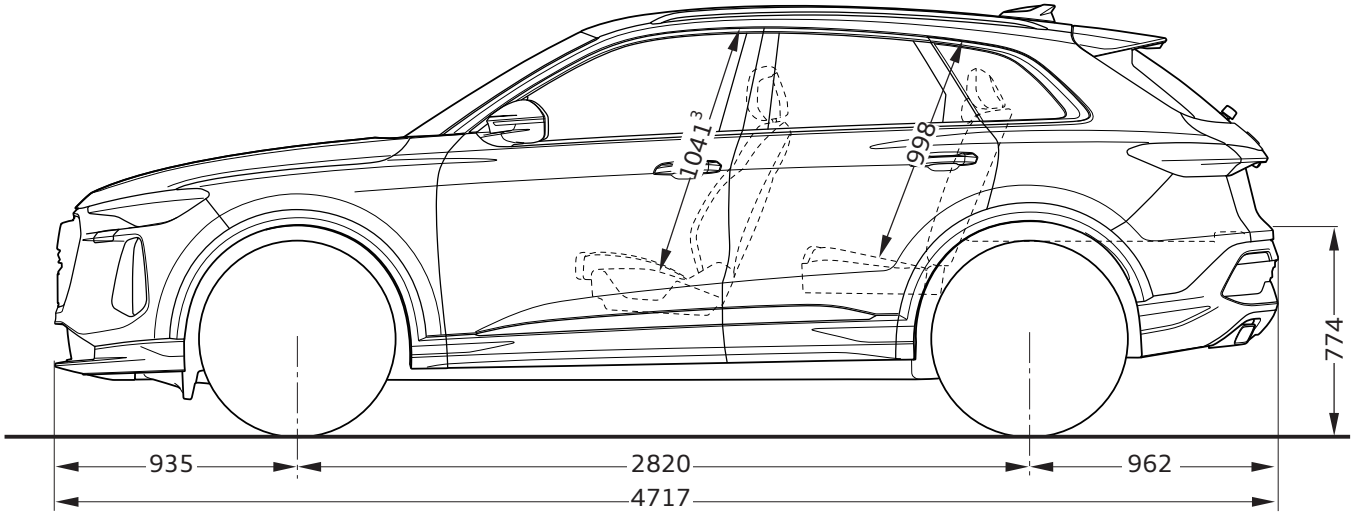

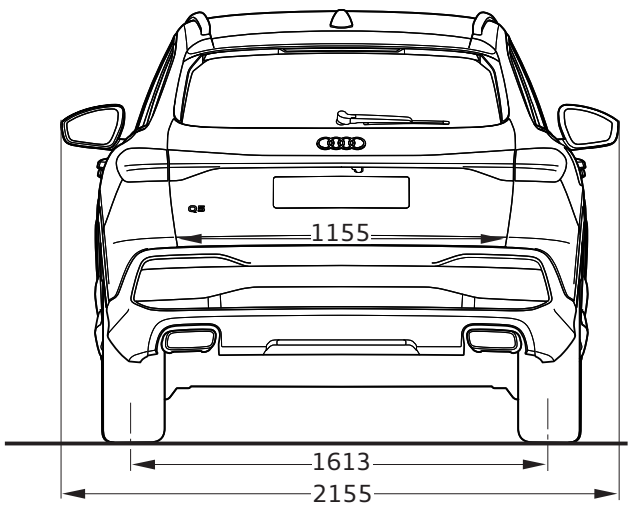

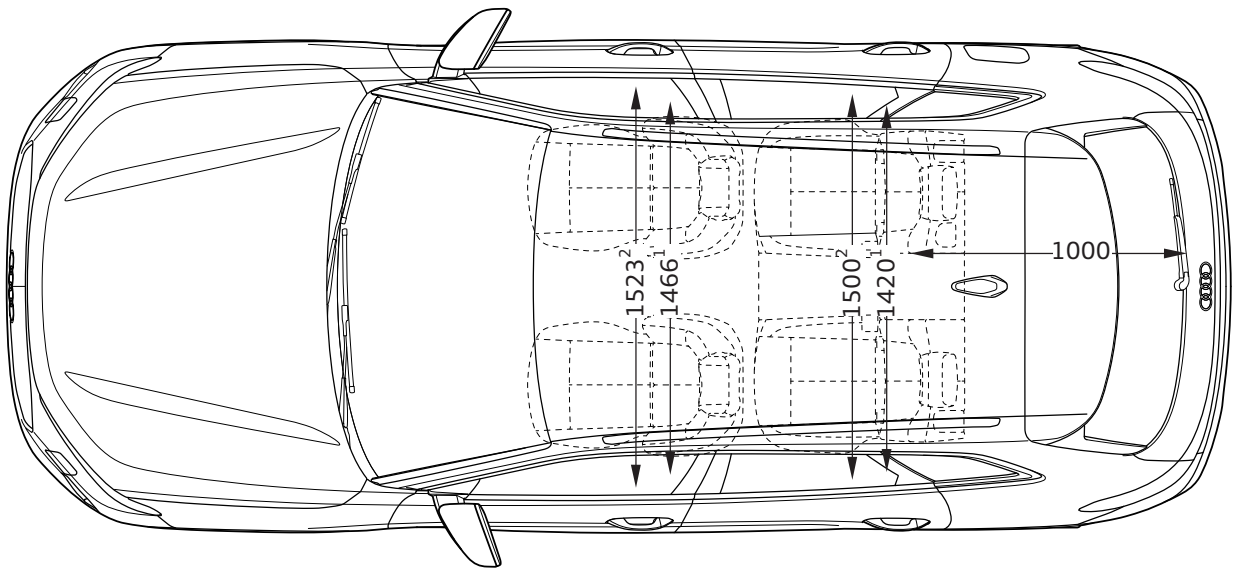

Audi Q5 Sportback izmēri

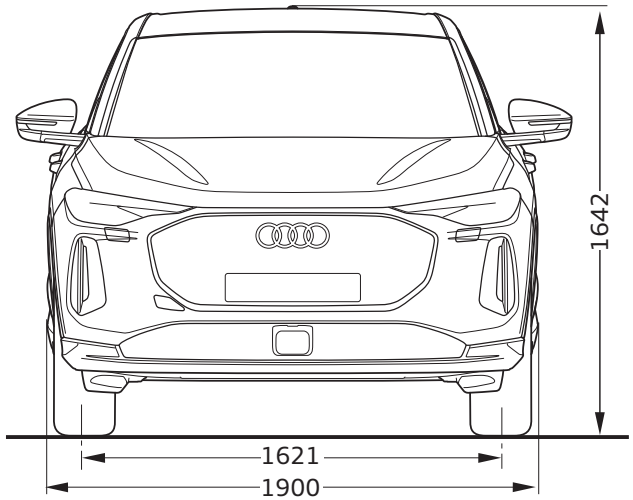

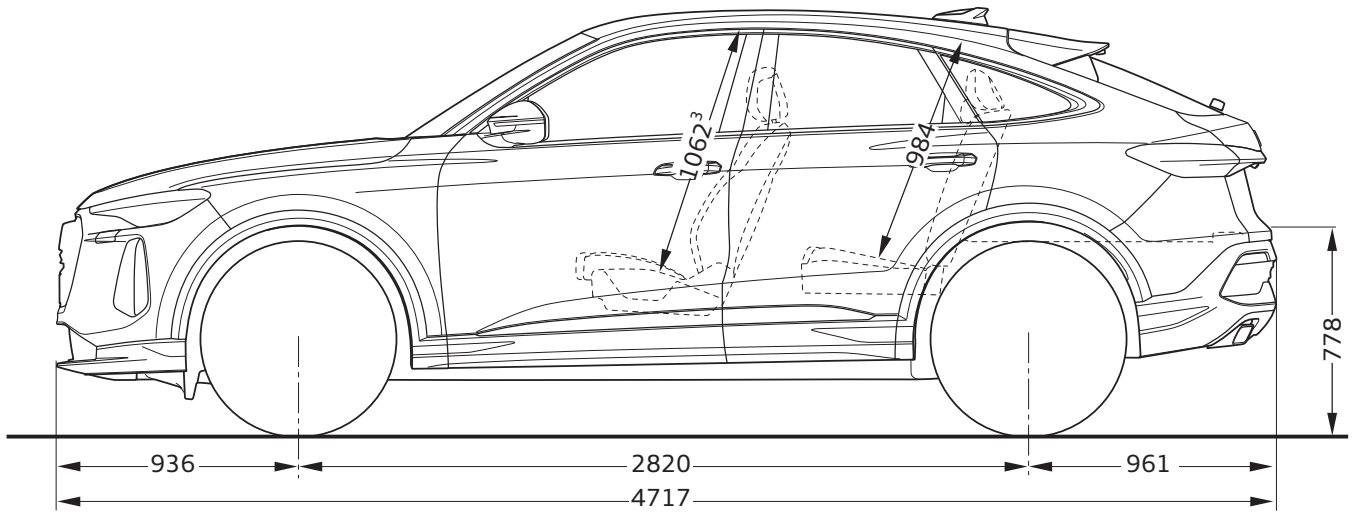

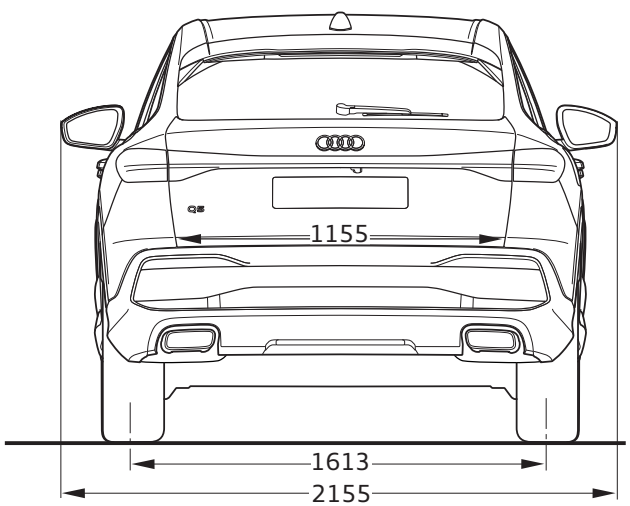

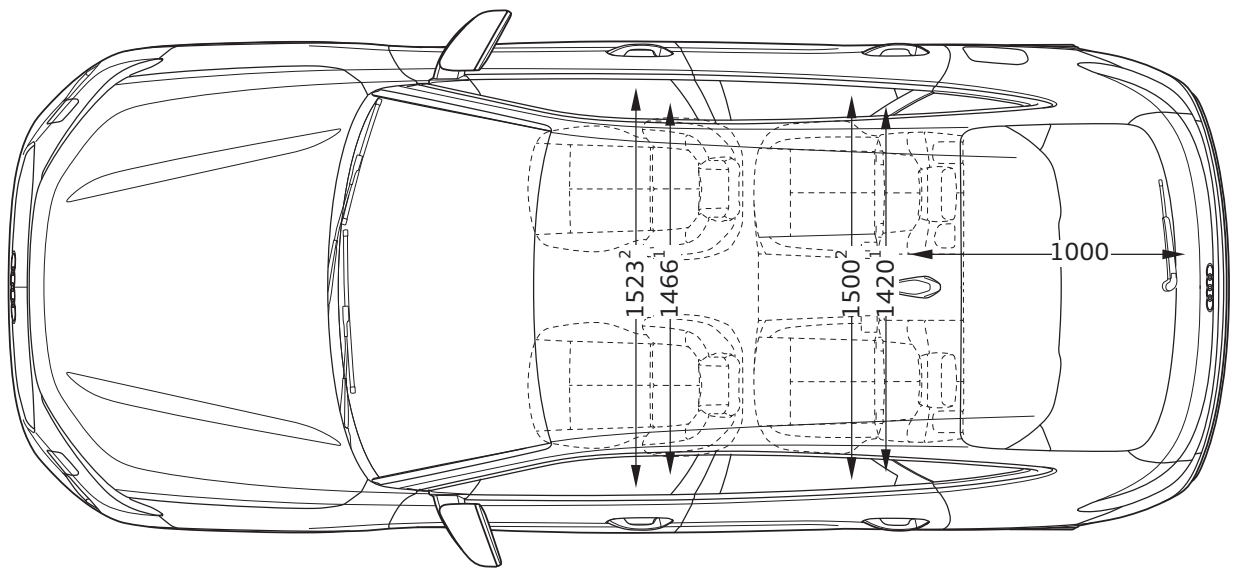

Audi SQ5 SUV izmēri

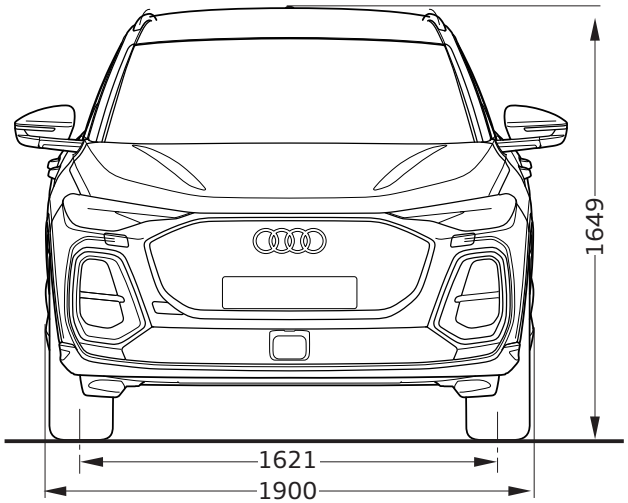

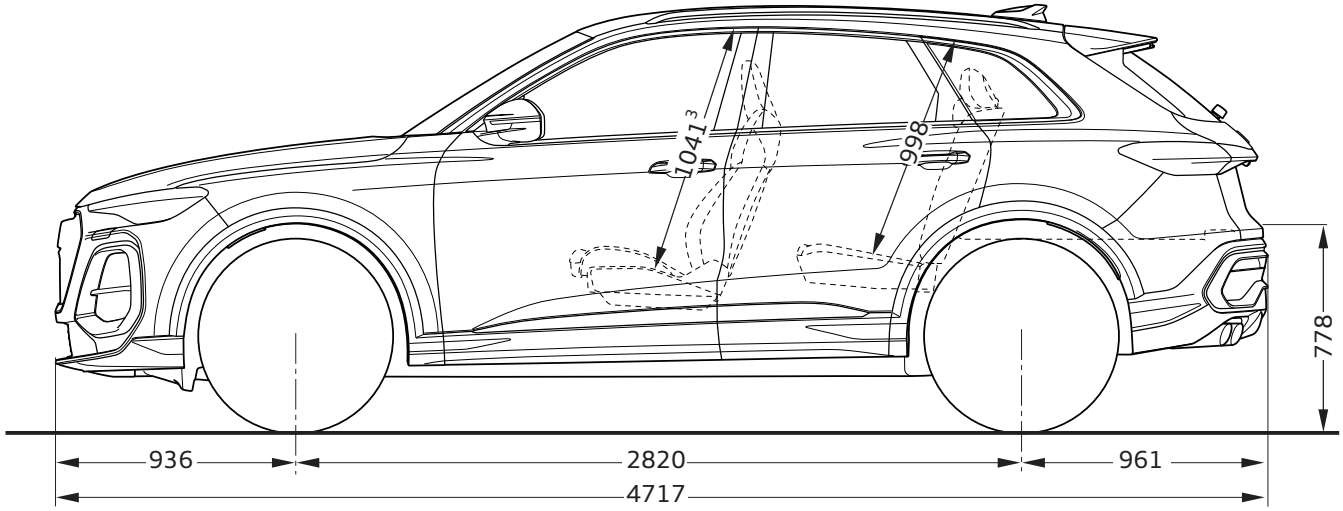

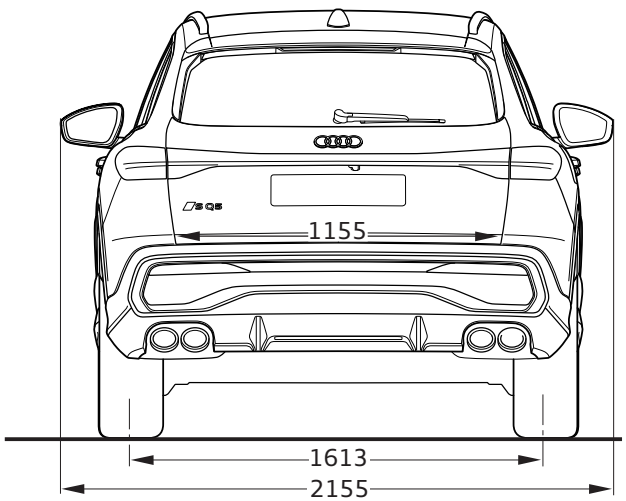

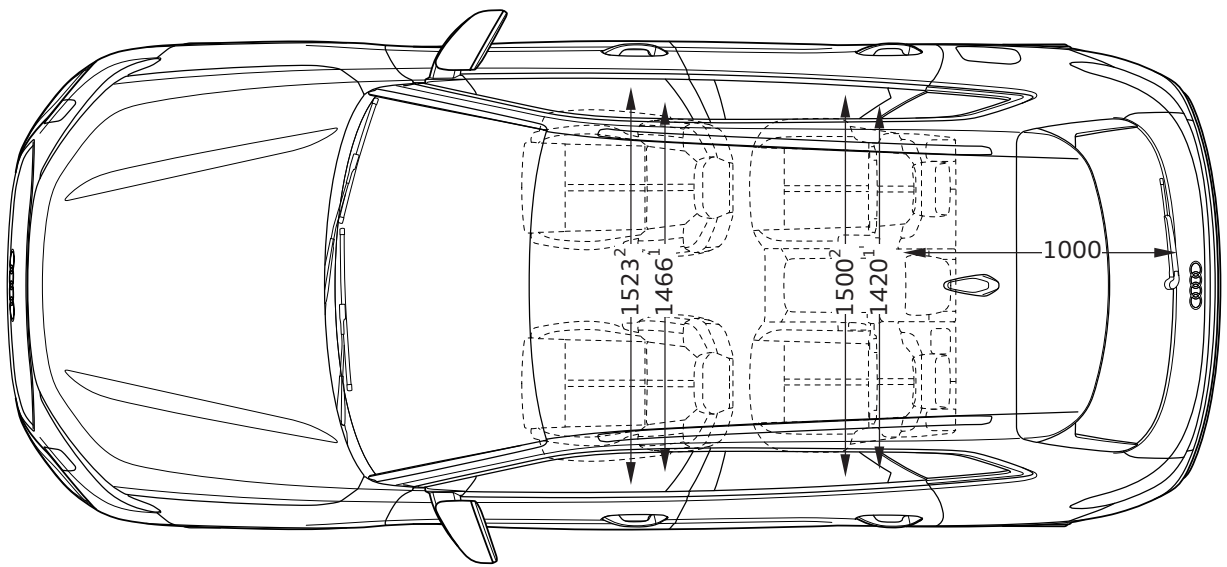

Audi SQ5 Sportback izmēri

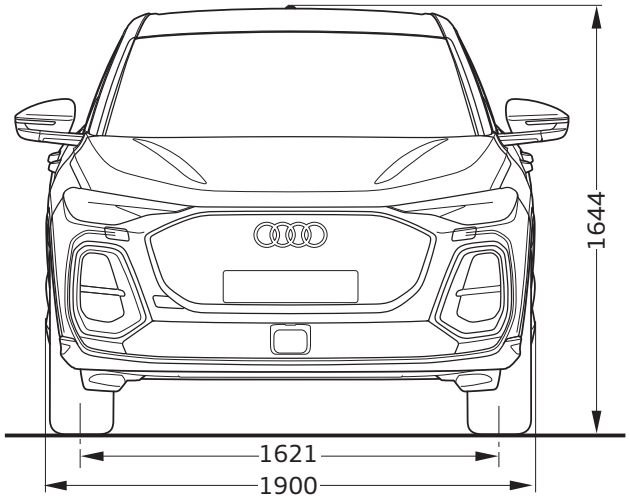

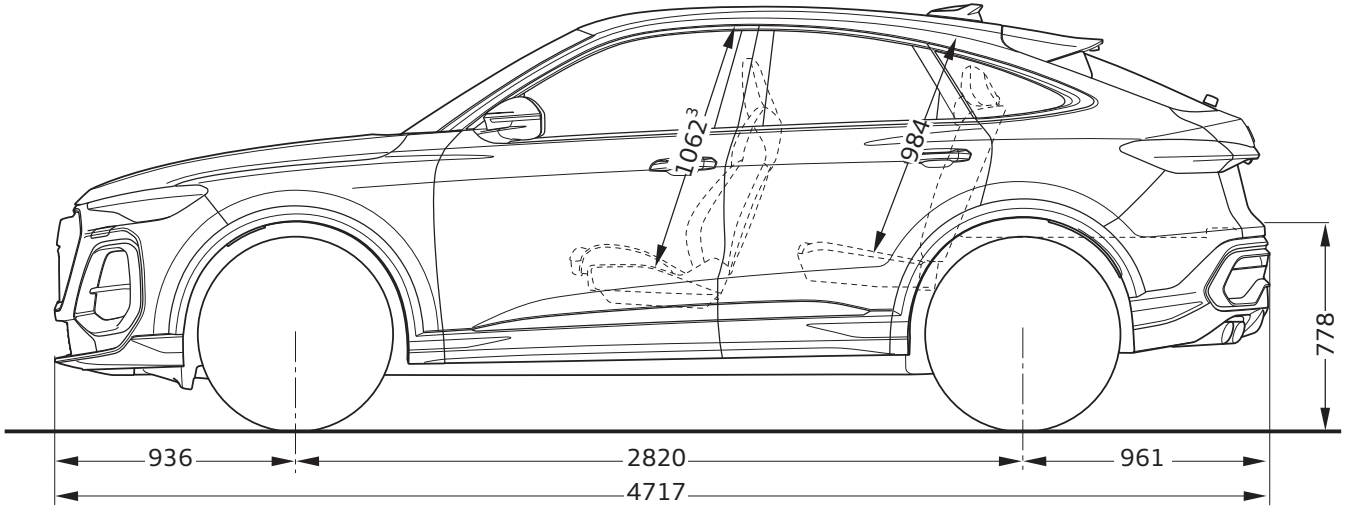

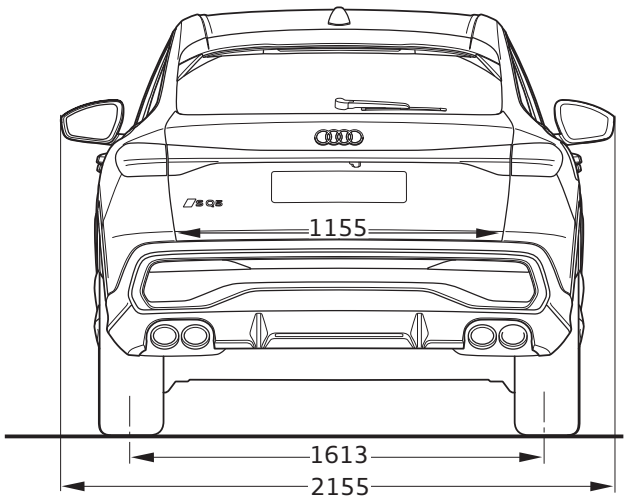

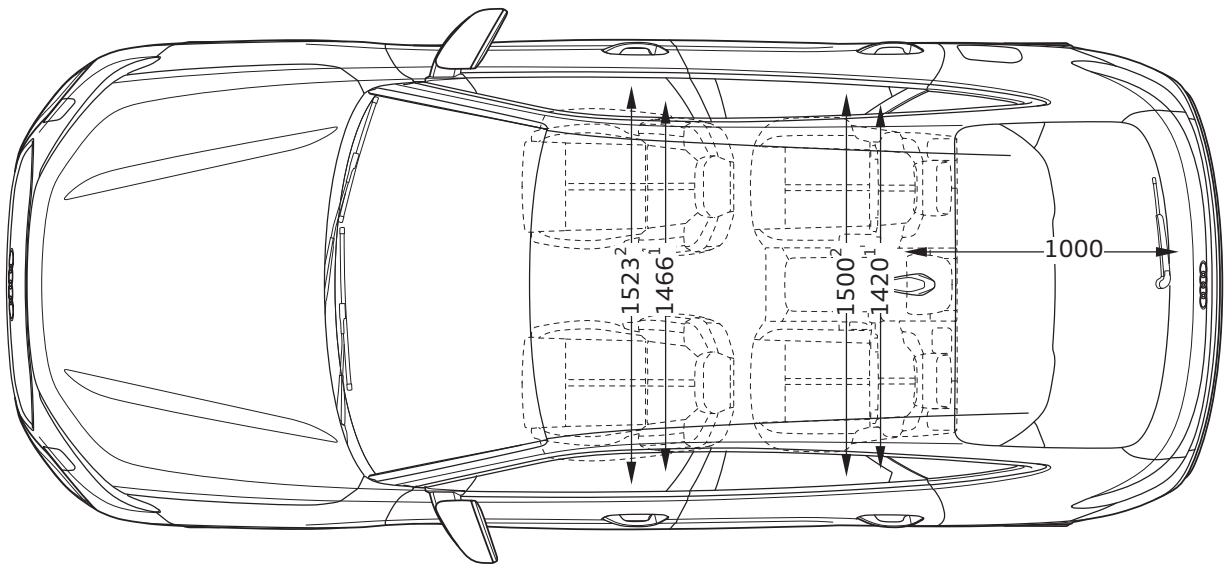

Audi Q5 tehniskie dati

Modelis	Q5											
Dzinēja tips	**Q5 TFSI**		**Q5 TFSI quattro**		**Q5 e-hybrid quattro 220 kW**		**Q5 e-hybrid quattro 270 kW**		**Q5 TDI quattro 150 kW**		**SQ5 TFSI quattro**	
Cilindri / motora tilpums (cm^3)	4 / 1984		4 / 1984		4 / 1984		4 / 1968		4 / 1968		6 / 2995	
Pārnesumkārba, piedziņas veids	7 pakāpju / S tronic / priekšpiedziņa		7 pakāpju / S tronic / quattro		7 pakāpju / S tronic / quattro		7 pakāpju / S tronic / quattro		7 pakāpju / S tronic / quattro		7 pakāpju / S tronic / quattro	
Maksimālā jauda, kW/ZS	150 / 204		150 / 204		220 / 299*		270 / 367*		150 / 204		270 / 367	
Maksimālais griezes moments, Nm pie apgr./min	340 / 2000		340 / 2000		380 / 1600-4500 (450)		380 / 1600-4500 (500)		400 / 1750		550 / 1700	
Masas / tilpumi												
	SUV	**Sportback**	**SUV**	**Sportback**	**SUV**	**Sportback**	**SUV**	**Sportback**	**SUV**	**Sportback**	**SUV**	**Sportback**
Pašmasa, kg	1910	1925	1970	1985	2225	2225	2245	2245	2030	2045	2115	2115
Pilna masa, kg	2460	2460	2535	2535	2735	2735	2735	2735	2595	2595	2610	2610
Pieļaujamā slodze uz jumtu/pieļaujamais svars uz slodzes punktu, kg	75 / 100	75 / 100	75 / 100	75 / 100	50 / 100	50 / 100	50 / 100	50 / 100	75 / 100	75 / 100	75 / 100	75 / 100
Piekabes masa, kg, bez bremzēm	750	750	750	750	750	750	750	750	750	750	750	750
Degvielas tvertnes ietilpība, aptuveni, l	65	65	65	65	55	55	55	55	65	65	65	65
Bagāžas nodalījuma ietilpība, l	520 / 1473	515 / 1415	520 / 1473	515 / 1415	438 / 1358	433 / 1300	438 / 1358	433 / 1300	520 / 1473	515 / 1415	475 / 1446	470 / 1388
Veiktspēja / patēriņš												
	SUV	**Sportback**	**SUV**	**Sportback**	**SUV**	**Sportback**	**SUV**	**Sportback**	**SUV**	**Sportback**	**SUV**	**Sportback**
Maksimālais ātrums, km/h	226	226	226	226	250 (140)	250 (140)	250 (140)	250 (140)	226	226	250	250
Paātrinājums 0-100 km/h sek.	8.6	8.6	7.2	7.2	6,2	6,2	5,1	5,1	7.4	7.4	4.5	4.5
Degvielas patēriņš pēc WLTP metodes, l/100 km, kombinētajā ciklā	7,3-6,5	7,2-6,5	7,9–6,9	7,9–6,9	3,3-2,4	3,3-2,4	3,4-2,6	3,3-2,6	6,8–5,9	6,7–5,9	8,8–8,1	8,8–8,1
Ar izlādētu akumulatoru					8,2-7,1	8,2-7,2	8,4-7,4	8,3-7,4				
Enerģijas patēriņš kombinētais pēc WLTP metodes, kWh/100km					16,8-15,4	16,8-15,5	16,9-15,8	16,8-15,8				
CO_2 izmeši kombinētajā ciklā pēc WLTP metodes, g/km	165-148	163-148	180–156	179-157	75-55	74-56	77-59	75-59	179–155	177–155	200–185	200-184
Elektriski veicamais attālums EAER City/ EAER kombinētais, km					95-114 / 82-101	95-114 / 83-100	95-112 / 82-97	95-112 / 82-97				
CO_2 klase	F–E		G–F		B	B	B	B	G–E		G	
Ar izlādētu akumulatoru					G-F	G-F	G-F	G-F				
Emisijas standarts	Euro 6e bis		Euro 6e bis		Euro 6e-bis		Euro 6e-bis		Euro 6e bis		Euro 6e bis	

TFSI benzīna dzinējs ar tiešo degvielas iesmidzināšanu, turbokompresoru
TDI dīzeļa dzinējs ar Common Rail iesmidzināšanas sistēmu un turbokompresoru
e-hybrid plug-in hibrīds
quattro pastāvīgā visu riteņu piedziņa
S tronic pārnesumkārba ar dubultā sajūga tehnoloģiju

*kopējā
Degvielas patēriņš un CO2 izmešu daudzums svārstās atkarībā no uzstādīto riepu/disku izmēra.
Uzrādītā tehniskā informācija ir informatīva rakstura un var tikt mainīta bez iepriekšēja brīdinājuma

Riepu parametru klasifikācija

Tabulā norādīti degvielas patēriņa efektivitātes klases, saķeres ar slapju ceļu un ārējā rites trokšņa klases diapazoni dažādiem Audi Q5 SUV, Audi Q5 Sportback, Audi SQ5 SUV un Audi SQ5 Sportback riepu izmēriem.

Skaidrojumi



Degvielas patēriņa efektivitāte

Riepu degvielas patēriņa efektivitātes klase mainās atkarībā no rites pretestības kategorijas:

A ir visefektīvākās riepas un ietaupa degvielu.

E ir vismazāk efektīvās riepas un patērē visvairāk degvielas.



Saķere ar slapju ceļu

Saķeres ar slapju ceļu klase sniedz informāciju par bremzēšanas īpašībām slapjos laikapstākļos un ir diapazonā no:

A (vislielākā drošība) līdz

E (vismazākā drošība).



Rites troksnis

Riepu rites troksni vai ārējo trokšņa līmeni mēra decibelos (dB) un XY vietā norāda skaitli. Turklāt rites troksnis ir iedalīts trīs līmeņos: A, B un C.



Saķere ar sniegu

Riepas, kas apzīmētas ar šo simbolu, ir piemērotas lietošanai ekstremālos sniega apstākļos.



Saķere ar ledu

Riepas, kas apzīmētas ar šo simbolu, ir paredzētas ceļa virsmām ar ledus kārtu vai cietu sniega segu. Ledus riepas ir paredzētas ceļa virsmām ar ledus kārtu vai cietu sniega segu, un tās jāizmanto tikai ļoti apgrūtinātos laikapstākļos (piemēram, zemā temperatūrā). Ledus riepu izmantošana mazāk sarežģītos laikapstākļos (piemēram, slapjā laikā vai siltākā temperatūrā) var radīt neoptimālu sniegumu, tostarp attiecībā uz saķeri ar slapju ceļu, vadāmību un nodilumu.

Papildu norādes: Degvielas patēriņu var ievērojami samazināt, braucot videi saudzīgā veidā. Lai uzlabotu degvielas patēriņa efektivitāti un saķeri ar slapju ceļu, regulāri jāpārbauda riepu spiediens. Vienmēr jāievēro bremzēšanas ceļi.

Detalizēta informācija pieejama vietnē:
https://www.audi.lv/lv/web/lv/innovation/important-info/eu-tyre-label.html

Vasaras riepas

Riepu izmērs	Degvielas efektivitātes klase	Slapjas saķeres klase	Ārējā rites trokšņa klase dB		Saķere ar sniegu	Saķere ar ledu
235/60 R 18	A	B-A	70	B	-	-
235/55 R 19	B-A	B-A	72-70	B	-	-
255/45 R 20	B-A	B-A	73-71	B	-	-
255/40 R 21	C-B	B-A	72-70	B-A	-	-

Piezīme: Mērķtiecīga konkrētas markas riepu pasūtīšana nav iespējama ar loģistiku un ražošanu saistītu iemeslu dēļ. Sīkāku informāciju par riepu parametriem varat iegūt pie sava Audi partnera.

Kontakti



Møller Auto Rīga
Audi Sport dīleris

Mārupe, K.Ulmaņa gatve 115
+371 67 097 107
riga@moller.lv
www.mollerauto.audi.lv

Attēlam ir ilustratīva nozīme