Q6 e-tron

Q6 SUV e-tron

Q6 Sportback e-tron

SQ6 SUV e-tron

SQ6 Sportback e-tron

myAudi

L’accès numérique à votre Audi. Partout. À tout moment.

Détails de l’équipement

Votre Audi est unique, comme vous. Pour vous permettre de garder une bonne vue d’ensemble, toutes les données de votre véhicule sont consultables en ligne à tout moment dans les détails d’équipement myAudi.

Mises à jour de cartes

Toutes les nouvelles routes, tous les blocages : vos données de navigation sont toujours à jour avec myAudi. Régulièrement, des mises à jour de cartes à transférer aisément sur votre Audi sont mises à votre disposition.

Recherche de concessionnaire

Avec myAudi, vous trouverez aisément et rapidement le Partenaire Audi approprié et accéderez directement à ses principales coordonnées. Vous pourrez également l’enregistrer en tant que Partenaire Audi personnel.

État du véhicule

Pour recevoir des informations sur votre Audi, vous n’avez pas besoin d’être dedans. myAudi vous fournit à tout moment les informations essentielles telles que les niveaux de carburant et d’huile, les kilomètres parcourus, le statut des portières, les éventuels avertissements et les rendez-vous atelier.

Galerie de véhicules

Jeter un coup d’œil sur votre Audi – c’est possible à tout moment. Les modèles à partir de 2010 peuvent être visualisés de l’extérieur et de l’intérieur sous différentes perspectives en vues réalistes haute résolution dans la galerie.

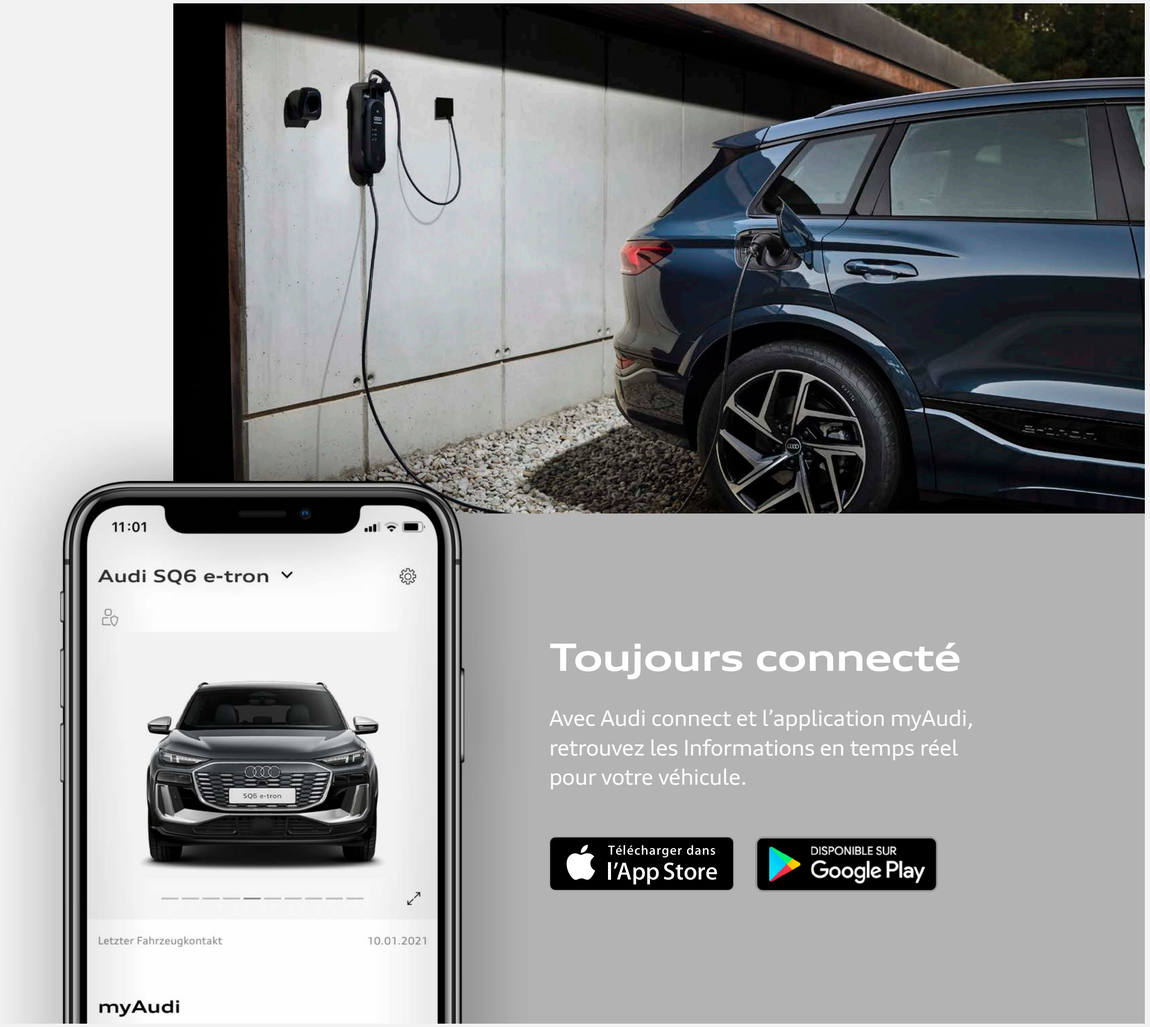

Toujours connecté

Avec Audi connect et l’application myAudi, retrouvez les Informations en temps réel pour votre véhicule.

Télécharger dans l’App Store

DISPONIBLE SUR Google Play

ⓘ La disponibilité des services peut varier selon le pays, le modèle et l’équipement de votre Audi. L’utilisation de certains services dépend d’Audi connect.

Un véritable chef-d'œuvre 100% électrique

Conduire une e-tron, c'est profiter du silence et d'une élégance exceptionnelle à chaque trajet.
La propulsion électrique vous offre des performances de conduite à toute épreuve et un dynamisme hors du commun.

Découvrez la gamme

Structure de gamme

et finitions

Competition WBL

En savoir plus >

Design WAF

En savoir plus >

S line WCE

En savoir plus >

SQ6 WCF

En savoir plus >

Équipements de série

par finition

	De série sur l'ensemble de la gamme à partir de Design	S line WCE Équipements additionnels par rapport aux équipements de série	Competition WBL Équipements additionnels et/ou différenciants par rapport à la finition **'S line'**	Audi SQ6 WCF Équipements additionnels et/ou différenciants par rapport à la finition **'S line'**
Pack technologique	• Pack Tech PQ1	+ Pack Tech Plus PQ2		+ Pack Tech Pro PQ3
Motorisation, transmission et châssis		+ Châssis Sport 1BD + Sonorité sportive e-tron PQ2 GM3		+ Adaptive air suspension spécifique S 2MB
Design extérieur	• Pack Extérieur Advanced – Rampes de pavillon noires [3S2] (uniquement sur Q6 e-tron SUV) – Jantes 19 "Flag" à 5 bras doubles Design Aéro [41A]	+ Extérieur S line PY2 + Jantes, style dynamique à 5 branches doubles, Gris Graphite, tournées brillantes 41M + Vitrage privacy QL5	+ Pack Esthétique Noir Plus 4ZP + Rampes de pavillon noires 3S2 (uniquement sur SUV) + Rétroviseurs extérieurs noirs 6FJ + Peinture intégrale FB4 + Jantes 20" Audi Sport, style excentré à 5 branches doubles, Gris Satiné, tournées brillantes C6R	+ Pare-chocs spécifiques S 2K3 + Jantes 20" Audi Sport, style excentré à 5 branches doubles, Gris Satiné, tournées brillantes C6R + Étriers de frein peints en noir avec logo "S" 1ZM + Pack Esthétique Noir Plus 4ZP + Rampes de pavillon noires 3S2 (uniquement sur SUV) + Rétroviseurs extérieurs noirs 6FJ + Peinture intégrale FB4
Confort et vie à bord	• Pack intérieur #1 PWA • Sièges Standard Q1A • Combinaison cuir / en matière synthétique normal Twinleder design selection N1P • Sièges avant à réglage électrique 3L5 • Fonction mémoire pour le siège du conducteur et les rétroviseurs extérieurs AI1 • Appui lombaire 4 voies pour les sièges avant 7P1 • Eléments de la console centrale en Noir Brillant GS5 • Hayon de coffre motorisé 4E7 • Pack Rangement avec frunk (compartiment de rangement sous le capot avant) QE2 • Sièges chauffants avant 4A3 • Clé Confort 4K5 • Rétroviseur intérieur sans encadrement jour/nuit automatique PQ1 4L6 • Rétroviseurs extérieurs réglables et escamotables électriquement PQ1 6XK • Accoudoir central confort à l'avant PQ1 6E3 • Clé Mobile PQ1 2F1	+ Pack intérieur S line #1 PWK Combinaison tissu Melange/en matière synthétique avec estampage S [N7D] + Siège Sport Q1D + Ciel de pavillon en tissu Noir 6NQ + Enjoliveurs de seuil de porte avec inserts en aluminium à l'avant, éclairés, monogramme S VT5 + Pédalier et repose-pieds en acier inoxydable VF1 + Volant sport multifonction en cuir à 3 branches, aplati en haut et en bas, avec palettes 1XY + Application de volant en style chrome et emblème S 6F7	+ Vitrage acoustique de glaces de porte avant VW5 + Toit ouvrant panoramique 3FU	+ Pack Intérieur S Line #4 PWN Combinaison microfibre Dinamica/cuir avec surpiqûres en losange [N2S] + Sièges Sport plus Q4Q + Vitrage acoustique de glaces de porte avant VW5 + Réglage électrique du volant 2C7 + Toit ouvrant panoramique 3FU
Audio, Navigation, Connectivité et Infodivertissement	• Audi Sound System 9VD • Audi Phone Box 9ZE			
Éclairage et visibilité	• Projecteurs avant à LED PQ1 8IY • Bloc de feux arrière à LED pro PQ1 8VP • Projection de logo dans les rétroviseurs extérieurs PQ1 1J2	+ Fonction Projecteurs Matrix LED PQ2 8G4 + Signatures lumineuses numériques LW1 + Lave projecteurs 8X8		+ Blocs de feux arrière numériques OLED PQ3 8VY
Sécurité active et passive du véhicule	• Régulateur de vitesse adaptatif 8T3 • Reconnaissance par caméra des panneaux de signalisation QR9 • Caméra de recul KA2 • Park assist plus FT1 • Assistant feux de route 8G1 • Airbags latéraux à l'avant et système d'airbags de tête 6C2 • Airbags à l'avant, airbag du passager avant désactivable 4UI • Sièges i-Size et top tether 3A2 Siège passager avant i-Size et sièges arrière latéraux i-Size et top tether • Sécurité enfant électrique 4H5 • Contrôle de la pression des pneumatiques 7K1 • Trousse de secours avec triangle de présignalisation et veste de signalisation 1T9 • Assistance au freinage d'urgence autonome à l'avant et à l'arrière 8J5 • Alerte de sortie de voie 6I3 • Détecteur d'hypovigilance et de fatigue avec observation du conducteur EM3 • Assistant de changement de voie et avert. d'ouv. de porte, assist. de cir.transv. arrière et assistant de braquage arrière 79H • Assistant d'évitement et assistant de braquage 4G3 • Assistant d'intersection JX1	+ Alerte de sortie de voie avec pilotage semi-automatique du véhicule en cas d'urgence médicale PQ2 6I5 + Système de protection proactive des occupants à l'avant, sur les côtés et à l'arrière PQ2 7W7 + Caméras périmétriques PQ2 KA4 Caméras avant, arrière et latérales + Assistant de conduite adaptatif plus PQ2 GJ7		+ Caméras périmétriques 3D PQ3 KA6 + Park Assist Pro avec commande à distance PQ3 FT5 + Détection des occupants de la banquette arrière PQ3 5P2
Câbles de recharge de série	• Câble de recharge mode 3 type 2 3 32A 76H • Chargeur embarqué 11kW AC KB3 • Puissance de recharge maximale possible (CC) LH3			

Tarifs conseillés Q6 e-tron

							Design WAF	S line WCE	Competition WBL	SQ6 WCF
	Puissance (ch)	**Batterie** (kWh)	**Transmission**	**Emissions CO_2** WLTP (g/km)	**Puissance** Administrative	**Code** Modèle	**Tarif** TTC	**Tarif** TTC	**Tarif** TTC	**Tarif** TTC
Électrique										
Q6 e-tron performance	306 ch	100	roues arrière	0	9	GFBA28	**70 900 €**	**74 500 €**	**–**	**–**
Q6 e-tron quattro	428 ch	100	quattro	0	9	GFBA48	**76 950 €**	**80 550 €**	**81 950 €**	**–**
SQ6 e-tron	489 ch	100	quattro	0	9	GFBS58	**–**	**–**	**–**	**98 470 €**

Tarifs conseillés Q6 Sportback e-tron

							Design WAF	S line WCE	Competition WBL	SQ6 WCF
	Puissance (ch)	**Batterie** (kWh)	**Transmission**	**Emissions CO_2** WLTP (g/km)	**Puissance** Administrative	**Code** Modèle	**Tarif** TTC	**Tarif** TTC	**Tarif** TTC	**Tarif** TTC
Électrique										
Q6 Sportback e-tron performance	306 ch	100	roues arrière	0	9	GFNA28	**73 300 €**	**76 900 €**	**–**	**–**
Q6 Sportback e-tron quattro	428 ch	100	quattro	0	9	GFNA48	**79 350 €**	**82 950 €**	**84 350 €**	**–**
SQ6 Sportback e-tron	489 ch	100	quattro	0	9	GFNS58	**–**	**–**	**–**	**100 870 €**

Extension de garantie Q6 e-tron*

	1 an supplémentaire (2 + 1)				2 ans supplémentaires (2 + 2)		3 ans supplémentaires (2 + 3)	
Km	60 000	90 000	120 000	150 000	80 000	120 000	100 000	150 000
Code Option	EA2	EA3	EB4	EB3	EA5	EA6	EA8	EA9
Q6 e-tron	**687 €**	**861 €**	**1 216 €**	**1737 €**	**971 €**	**1 355 €**	**1 812 €**	**2 712 €**

Information

La souscription à l’Extension de Garantie Audi vous permet de bénéficier dans les mêmes conditions que la garantie constructeur de deux ans de :

- Réparations d’éventuelles pannes sans coûts supplémentaires et sans formalités, pendant toute la durée de votre contrat.
- Une prise en charge simple et efficace : pas de frais à avancer, pas de tiers à contacter.
- 8 formules au choix selon vos besoins, allant jusqu’à 3 ans ou 150 000 km.
- Une meilleure valeur résiduelle en cas de revente de votre Audi.
  Lié à votre Audi jusqu’à son terme, votre contrat de garantie est cessible lors de la revente.
- Notre savoir-faire et nos services exclusifs. Nos techniciens sont régulièrement formés aux technologies de votre Audi et en maîtrisent chaque spécificité. Si une intervention doit se prolonger, nous définirons avec vous une solution qui vous permettra de rester mobile.
- Une couverture dans toute l’U.E. L’Extension de Garantie Audi s’étend en dehors de nos frontières, vous offrant ainsi une prise en charge de vos réparations où que vous vous trouviez dans l’Union Européenne.

*Tarifs réservés aux clients particuliers car l'extension de garantie est comprise dans la "full maintenance" avec panne mécanique incluse souscrite aux fleets.

La recharge pour votre Audi

Recharge sur **bornes publiques**

Offre **Audi Charging**

Audi Charging fournit un accès privilégié à l'un des plus grands réseaux publics de charge en Europe.

- Un contrat unique et une carte de charge simple à utiliser.
- Inscription, activation, gestion du compte client totalement intégrées dans l'application myAudi.
- Accès à plus de 900 000 points de charge dans 29 pays européens. Suivi et actualisation des points de charge disponibles également dans myAudi.
- Trois formules tarifaires avec des abonnements de recharge adaptés à vos besoins.
- Frais d'abonnement "Pro" offerts la première année pour vous et votre nouvelle Audi 100% électrique.
- Fonctionnalité Plug & Charge.

Recharge en **habitat individuel**

Offre ChargeGuru

Borne de recharge et son installation

ChargeGuru s'occupe de l'installation de votre borne de recharge grâce à un accompagnement sur mesure, à un matériel robuste et fiable, et à des installateurs certifiés proches de chez vous.

Notre bureau d'études a sélectionné deux modèles de bornes de recharge pour leur robustesse, leurs performances et leur puissance de 7,4 kW.

À partir de
749 € TTC*

*Crédit d'impôt de 500 € déduit du prix de la borne et de son installation.

Domicile de collaborateurs

Nous vous accompagnons dans l'électrification de la flotte de votre entreprise en installant des bornes de recharge au domicile des collaborateurs.

audiFR@chargeguru.com www.chargeguru.com

Recharge en **habitat collectif / entreprise**

Offre ZEPLUG

Installation de la borne de recharge

Zeplug installe une borne de recharge sur votre place de parking.

Cette borne sera raccordée à un nouveau compteur, indépendant des parties communes et dédié à la recharge.

À partir de
649 € TTC

Abonnement tout compris et sans engagement

Votre abonnement inclut :

l'accès à l'infrastructure de recharge, la maintenance, l'assistance technique et l'électricité nécessaire à la recharge.

À partir de
4,90 € TTC

*Tarif pour les particuliers.

Pour les véhicules privés et véhicules de flottes

Sur le lieu de travail, au domicile des collaborateurs ou en déplacement, une solution pour tous vos besoins.

e-tron@zeplug.com www.zeplug.com

Retrouvez en détails toutes les offres de recharge **ICI**

Finition **Design** WAF

Équipements de série contenus dans la finition

Design Extérieur

Pack Extérieur Advanced

Rampes de pavillon noires 3S2
(uniquement sur Q6 e-tron SUV)

Jantes, style "Flag" à 5 bras doubles 41A

Confort et vie à bord

Pack intérieur #1 PWA

Sièges Standards Q1A

Sièges avant à réglage électrique 3L5

Fonction mémoire pour le siège du conducteur et les rétroviseurs extérieurs AI1

Appui lombaire 4 voies pour les sièges avant 7P1

Eléments de la console centrale en Noir Brillant GS5

Retroviseur intérieur sans encadrement jour/nuit automatique PQ1 4L6

Rétroviseurs extérieurs réglables et escamotables électriquement PQ1 6XK

Pack Rangement avec frunk (compartiment de rangement sous le capot avant) QE2

Sièges chauffants avant 4A3

Accoudoir central confort à l'avant PQ1 6E3

Clé Confort 4K5

Hayon de coffre motorisé 4E7

Clé Mobile PQ1 2F1

Audio, Navigation, Connectivité et Infodivertissement

Audi Sound System 9VD

Audi Phone Box 9ZE

Audi Smartphone interface avec accès au store d'applications IU6

Finition **Design** WAF

Équipements de série contenus dans la finition

Éclairage et visibilité

Projecteurs avant LED PQ1 8IY

Assistant feux de route 8G1

Blocs de feux arrière à LED pro PQ1 8VP

Projection de logo dans les rétroviseurs extérieurs PQ1 1J2

Sécurité active et passive du véhicule

Caméra de recul KA2

Park Assist plus FT1

Régulateur de vitesse adaptatif 8T3

Airbags latéraux à l'avant et systèmes d'airbags de tête 6C2

Contrôle de la pression des pneumatiques 7K1

Détecteur d'hypovigilance et de fatigue avec observation du conducteur EM3

Assistant de changement de voie et avert. d'ouv. de porte, assist. de cir.transv. arrière et assistant de braquage arrière 79H
Permet la surveillance des angles morts ainsi que la prévention des collisions potentielles lors de la sortie de stationnement en marche arrière

Assistant d'évitement et assistant de braquage 4G3

Freinage d'urgence automatique à l'avant et à l'arrière 8J5

Assistant d'intersection 1X1

Équipements techniques

Préparation au crochet d'attelage 1M5

Finition **S line** WCE

Équipements additionnels contenus dans la finition par rapport à la finition '**Design**'

Motorisation, transmission et châssis

Châssis Sport 1BD

Sonorité sportive e-tron PQ2 GM3

Design extérieur

Extérieur S line PY2

- Peinture de contraste
- Éléments S line
- Pare-choc S line

Jantes 19", style dynamique à 5 branches doubles, Gris Graphite, tournées brillantes 41M

Vitrage privacy QL5

(lunette arrière, vitres de portières arrière et vitres latérales arrière surteintées)

Confort et vie à bord

Pack intérieur S line #1 PWK

Sièges avant Sport Q1D

Ciel de pavillon en tissu Noir 6NQ

Combinaison tissu Melange / matière synthétique avec estampage S N7D

Enjoliveurs de seuil de porte avec inserts en aluminium à l'avant, éclairés, monogramme S VT5

Pédalier et repose-pieds en acier inoxydable VF1

Volant sport multifonctions en cuir à 3 branches, aplati en haut et en bas, avec palettes 1XY

Application de volant en style chrome et emblème S 6F7

Finition **S line** WCE

Équipements additionnels contenus dans la finition par rapport à la finition '**Design**'

Sécurité active et passive du véhicule

Alerte de sortie de voie avec pilotage semi-automatique du véhicule en cas d'urgence médicale PQ2 6I5

Système de protection proactive des occupants à l'avant, sur les côtés et à l'arrière PQ2 7W7

Caméras périmétriques PQ2 KA4

Caméras avant, arrière et latérales

Assistant de conduite adaptatif plus PQ2 GJ7

L'assistant de conduite adaptatif aide le conducteur en maintenant la vitesse et la distance par rapport au véhicule qui le précède et aide à maintenir le véhicule dans la voie

Éclairage et visibilité

Signature lumineuse LW1

Projecteurs Matrix LED PQ2 8G4

Lave projecteurs 8X8

Finition **Competition** WBL

Équipements additionnels contenus dans la finition par rapport à la finition '**S line**'

Design extérieur

Pack extérieur Noir Plus 4ZP

Rampes de pavillon noires 3S2

Rétroviseurs extérieurs noirs 6FJ

Peinture intégrale FB4

Jantes Audi Sport, style excentré à 5 branches doubles, Gris Satiné, tournées brillantes C6R

Confort et vie à bord

Vitrage acoustique pour les glaces avant VW5

Toit ouvrant panoramique 3FU

Audi SQ6 WCF

Équipements additionnels contenus dans la finition par rapport à la finition **'S line'**

Motorisation, transmission et châssis

Adaptive air suspension spécifique S 2MB

Design extérieur

Pack Extérieur S
Jantes Audi Sport, style excentré à 5 branches doubles, Gris Satiné, tournées brillantes C6R
Pack Esthétique Noir Plus 4ZP
Rampes de pavillon noires 3S2
(uniquement sur SUV)
Rétroviseurs extérieurs noirs 6FJ
Peinture intégrale FB4

Design intérieur

Pack intérieur #5 PWN
Sièges avant Sport plus Q4Q

Confort et vie à bord

Vitrage acoustique pour les glaces avant VW5
Réglage électrique du volant 2C7
Toit ouvrant panoramique 3FU

Eclairage et visibilité

Blocs de feux arrière numériques OLED PQ3 8VY

Sécurité active et passive du véhicule

Caméras périmétriques 3D PQ3 KA6
Park Assist Pro avec commande à distance PQ3 FT5
Détection des occupants de la banquette arrière PQ3 5P2

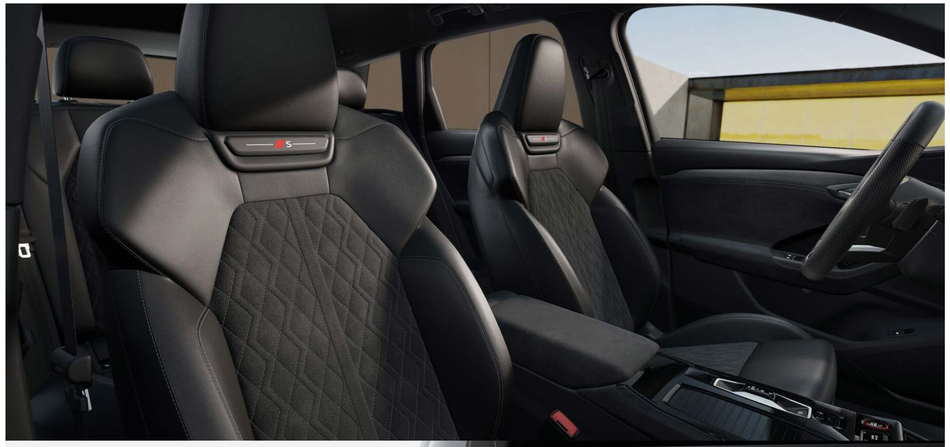

Teintes extérieures

	Design WAF	S line WCE	Competition WBL	SQ6 WCF
Teinte vernie				
Gris Magnétique G5G5	Gratuit	Gratuit	Gratuit	Gratuit
Teintes métallisées				
Noir Mythique 0E0E	1 200 €	1 200 €	1 200 €	1 200 €
Blanc Glacier 2Y2Y	1 200 €	1 200 €	1 200 €	1 200 €
Gris Manhattan H1H1	1 200 €	1 200 €	1 200 €	1 200 €
Bleu Plasma 3D3D	1 200 €	1 200 €	1 200 €	1 200 €
Rouge Soneira G1G1	1 200 €	1 200 €	—	—
Bleu Ascari 9W9W	1 200 €	1 200 €	1 200 €	1 200 €
Teinte nacrée				
Gris Daytona 6Y6Y	—	1 200 €	1 200 €	1 200 €

S : proposé en série, — : non proposé.

Teinte vernie

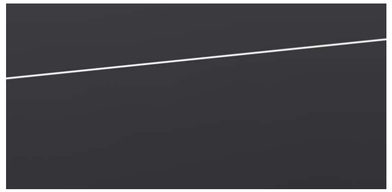

Gris Magnétique [G5G5]

Teintes métallisées

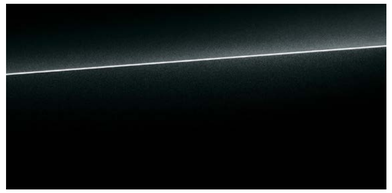

Noir Mythic [0E0E]

Blanc Glacier [2Y2Y]

Gris Manhattan [H1H1]

Bleu Plasma [3D3D]

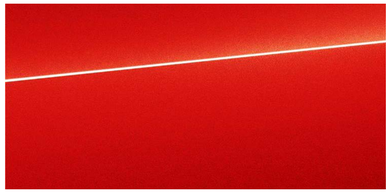

Rouge Soneira [G1G1]

Bleu Ascari [9W9W]

Teinte nacrée

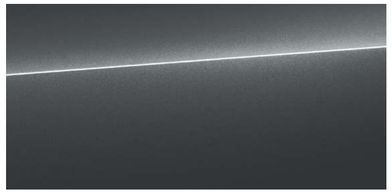

Gris Daytona [6Y6Y]

Jantes

	Design WAF	S line WCE	Competition WBL	SQ6 WCF
19"				
Jantes "Flag" à 5 bras doubles Design Aéro 41A 8,0J|9,0J x 19, pneus 235/60|255/55 R19	S	—	—	—
Jantes, style dynamique à 5 branches doubles, Gris Graphite, tournées brillantes 41M 8,0J|9,0J x 19, pneus 235/60|255/55 R19	—	S	—	—
20"				
Jantes, style "Falx" à 5 bras doubles 54V 8,5J|10,0J x 20, pneus 255/50|285/45 avec centres de roues dynamiques	1 100 €	750 €	—	—
Jantes, style structure à 5 bras, Gris Graphite, tournées brillantes 52T 8,5J|10,0J x 20, pneus 255/50|285/45 avec centres de roues dynamiques	1 350 €	1 000 €	0 €	0 €
Jantes Audi Sport, style excentré à 5 branches doubles, Gris Satiné, tournées brillantes C6R 8,5J|10,0J x 20, pneus 255/50|285/45 avec centres de roues dynamiques sur S line	—	1 750 €	S	S
Jantes Audi Sport, style trapèze à 10 branches, Noir Métallisé, tournées brillantes CG6 8,5J|10,0J x 20, pneus 255/50|285/45 avec centres de roues dynamiques	—	1 750 €	850 €	850 €

19" 5 bras doubles Design Aéro [41A]

19" style dynamique à 5 branches doubles [41M]

20" style "Falx" à 5 bras doubles [54V]

20" style structure à 5 bras [52T]

20" style excentré à 5 branches doubles [C6R]

20" style trapèze à 10 branches [CG6]

S : proposé en série, — : non proposé.

Jantes

	Design WAF	S line WCE	Competition WBL	SQ6 WCF
21"				
Jantes, style structure à 5 branches en V, Gris Graphite, tournées brillantes 46X 9,0J|10,0J x 21, pneus 255/45|285/40 avec centres de roues dynamiques	—	2 100 €	1 200 €	1 200 €
Jantes Audi Sport, style dynamique à 5 branches en Y, Noir Métallisé, tournées brillantes CT0 9,0J|10,0J x 21, pneus 255/45|285/40 avec centres de roues dynamiques	—	2 850 €	1 950 €	1 950 €
Jantes Audi Sport, style 5 bras "Aero", Noir Métallisé, tournées brillantes, assombries C1R 9,0J|10,0J x 21, pneus 255/45|285/40 avec centres de roues dynamiques	—	3 300 €	2 400 €	2 400 €

21" style structure à 5 branches en V [46X]

21" style dynamique à 5 branches en Y [CT0]

21" style 5 bras "Aero" [C1R]

S : proposé en série, — : non proposé.

Packs intérieurs

Sièges et selleries disponibles en fonction des finitions

	Sellerie	Garnitures de siège Assise centrale / côtés	Surpiqûres des sièges	Garnitures de tableau de bord haut / bas	Moquette / Pavillon	Code intérieur	Design WAF	S line WCE	Competition WBL	SQ6 WCF
Sièges Standards Q1A										
Pack intérieur #1 PWA	Combinaison cuir / matière synthétique normal Twinleder design selection N1P	Noir / Noir	Gris Acier	Noir / Noir	Noir / Gris Roche	**FW**	S	—	—	—
Pack intérieur #2 PWB	Combinaison cuir / matière synthétique normal Twinleder design selection N1P	Brun Santos / Brun Santos	Gris Acier	Noir / Noir	Noir / Gris Roche	**HB**	300 €	—	—	—
Pack intérieur #3 PWC	Combinaison cuir / matière synthétique normal Twinleder design selection N1P	Beige Nacré / Beige Nacré	Gris Acier	Noir / Noir	Noir / Gris Roche	**II**	300 €	—	—	—

Pack intérieur #1 [PWA]

Pack intérieur #2 [PWB]

Pack intérieur #3 [PWC]

S : proposé en série, — : non proposé.

Packs intérieurs

Sièges et selleries disponibles en fonction des finitions

	Sellerie	Garnitures de siège Assise centrale / côtés	Surpiqûres des sièges	Garnitures de tableau de bord haut / bas	Moquette/ Pavillon	Code intérieur	Design WAF	S line WCE	Competition WBL	SQ6 WCF
Sièges Sport Q1D										
Pack intérieur S line #1 PWK	Combinaison tissu Melange / matière synthétique avec estampage S N7D	Noir / Anthracite	Gris Roche	Noir / Noir	Noir / Noir	**MM**	—	S	S	—
Pack intérieur S line #2 PWL	Combinaison cuir / matière synthétique avec estampage S N1D	Noir / Noir	Gris Acier	Noir / Noir	Noir / Noir	**GX**	—	1 050 €	1 050 €	—
Pack intérieur S line #3 PWM	Combinaison cuir / matière synthétique avec estampage S N1D	Gris Acier / Gris Acier	Anthracite	Noir / Noir	Noir / Noir	**ET**	—	1 050 €	1 050 €	—

Pack intérieur S line #1 [PWK]

Pack intérieur S line #2 [PWL]

Pack intérieur S line #3 [PWM]

S : proposé en série, — : non proposé.

Packs intérieurs

Sièges et selleries disponibles en fonction des finitions

	Sellerie	Garnitures de siège Assise centrale / côtés	Surpiqûres des sièges	Garnitures de tableau de bord haut / bas	Moquette/ Pavillon	Code intérieur	Design WAF	S line WCE	Competition WBL	SQ6 WCF
Sièges Sport plus Q4Q										
Pack intérieur S line #4 PWN	Combinaison microfibre Dinamica/cuir avec surpiqûres en losange N2S	Noir / Noir	Gris Acier	Noir / Noir	Noir / Noir	**GX**	—	2 210 €	2 210 €	S
Pack intérieur S line #5 YYB	Combinaison microfibre Dinamica/cuir avec surpiqûres en losange N2S	Noir / Noir	Rouge Express	Noir / Noir	Noir / Noir	**AR**	—	3 010 €	3 010 €	800 €
Pack intérieur S line #6 PWO	Cuir Nappa fin avec surpiqûres en losange N3M	Noir / Noir	Gris Acier	Noir / Noir	Noir / Noir	**GX**	—	3 250 €	3 250 €	1 050 €
Pack intérieur S #1 PWQ	Cuir Nappa fin avec surpiqûres en losange N3M	Rouge Arras / Rouge Arras	Gris Acier	Noir / Noir	Noir / Noir	**OR**	—	—	—	2 250 €

Pack intérieur S line #4 [PWN]

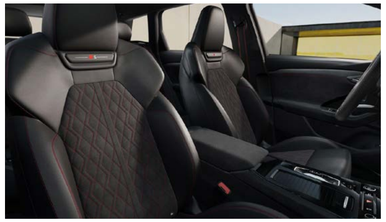

Pack intérieur S line #5 [YYB]

Pack intérieur S line #6 [PWO]

Pack intérieur S #1 [PWQ]

S : proposé en série, — : non proposé.

Options intérieures

	Intérieur #1 PWA	Intérieur #2 PWB	Intérieur #3 PWC
Touches accentuées et touches de commande Noir Brillant GS5	Inclus	Inclus	Inclus
Sièges Standards à l'avant Q1A	Inclus	Inclus	Inclus
Sièges avant chauffants 4A3	Inclus	Inclus	Inclus
Sièges avant à réglages électriques 3L5	Inclus	Inclus	Inclus
Fonction mémoire pour le siège du conducteur et les rétroviseurs extérieurs AI1	Inclus	Inclus	Inclus
Appui lombaire 4 voies pour les sièges avant 7P1	Inclus	Inclus	Inclus
Insert décoratif en Aluminium Anthracite Mat Brossé 5TG	Inclus	Inclus	Inclus
Ciel de pavillon en couleur spécifique 6NJ	Inclus	Inclus	Inclus
Ciel de pavillon en tissu Noir 6NQ	320 €	320 €	320 €
Partie supérieure du tableau de bord en Noir avec couture contrastée 7HB	Inclus	Inclus	Inclus
Enjoliveurs de seuil de porte avec inserts en aluminium à l'avant, éclairés VT3	Inclus	Inclus	Inclus
Combinaison cuir/matière synthétique N1P	—	Inclus	Inclus
Eléments d'équipement intérieur en matière synthétique plus en haut et en bas Q8B	Inclus	Inclus	Inclus
Appuie-tête à l'avant 5ZJ	Inclus	Inclus	Inclus

Options intérieures

	Intérieur S line #1 PWK	Intérieur S line #2 PWL	Intérieur S line #3 PWM	Intérieur S line #4 PWN	Intérieur S line #5 YYB	Intérieur S line #6 PWO	Intérieur S #1 PWQ
Touches accentuées et touches de commande Noir Brillant GS5	Inclus	Inclus	Inclus	Inclus	Inclus	Inclus	Inclus
Sièges Sport à l'avant Q1D	Inclus	Inclus	Inclus	—	—	—	—
Sièges Sport plus à l'avant Q4Q	—	—	—	Inclus	Inclus	Inclus	Inclus
Sièges avant chauffants 4A3	Inclus	Inclus	Inclus	Inclus	Inclus	Inclus	Inclus
Sièges avant à réglages électriques 3L5	Inclus	Inclus	Inclus	Inclus	Inclus	Inclus	Inclus
Fonction mémoire pour le siège du conducteur et les rétroviseurs extérieurs AI1	Inclus	Inclus	Inclus	Inclus	Inclus	Inclus	Inclus
Pédalier et repose-pieds en acier inoxydable VF1	Inclus	Inclus	Inclus	Inclus	Inclus	Inclus	Inclus
Appui lombaire 4 voies pour les sièges avant 7P1	Inclus	Inclus	Inclus	—	—	—	—
Appui lombaire à réglage pneumatique avec fonction massage pour les 2 sièges avant 8I6	—	—	—	Inclus	Inclus	Inclus	Inclus
Applications décoratives en aluminium mat Brossé Foncé 5TG	Inclus	Inclus	Inclus	Inclus	Inclus	Inclus	Inclus
Volant avec application en style chrome avec emblème S 6F7 poignées de volant en cuir perforé et couture contrastée	Inclus	Inclus	Inclus	Inclus	Inclus	Inclus	Inclus
Ciel de pavillon en tissu Noir 6NQ	Inclus	Inclus	Inclus	Inclus	Inclus	Inclus	Inclus
Partie supérieure du tableau de bord en Noir avec couture contrastée 7HB	Inclus	Inclus	Inclus	Inclus	Inclus	Inclus	Inclus
Enjoliveurs de seuil de porte avec inserts en aluminium à l'avant, éclairés, monogramme S VT5	Inclus	Inclus	Inclus	Inclus	Inclus	Inclus	Inclus

S : proposé en série, — : non proposé.

Volants

	Design WAF	S line WCE	Competition WBL	SQ6 WCF
Volant multifonction en cuir à branches doubles 2ZB	S	—	—	—
Volant en cuir multifonction à branches doubles avec palettes de récupération d'énergie 2ZQ	150 €	—	—	—
Volant sport multifonction en cuir à branches doubles avec insert alu, aplati en haut et en bas, avec palettes de récupération d'énergie 2FS	380 €	—	—	—
Volant sport multifonction en cuir à 3 branches, aplati en haut et en bas, avec palettes de récupération d'énergie 1XY avec insert alu et logo "S"	—	S	S	S

Volant multifonction en cuir à branches doubles [2ZB]

Volant en cuir multifonction, 2 branches avec palettes [2ZQ]

Volant en cuir Sport multifonction, 2 branches [2FS]

Volant sport multifonction en cuir à 3 branches [1XY]

S : proposé en série, — : non proposé.

Inserts décoratifs

	Design WAF	S line WCE	Competition WBL	SQ6 WCF
Pour tableau de bord				
Inserts décoratifs en Aluminium Anthracite Mat Brossé 5TG	S	S	S	S
Inserts décoratifs en bois de liquidambar Marron Naturel 5TF	200 €	—	—	—
Inserts décoratifs en bouleau linéaire Gris Pierre Naturel 7TP	200 €	—	—	—
Inserts décoratifs tissu technique Anthracite 5MC	—	500 €	500 €	500 €
Inserts décoratifs à structure en micro-sergé de carbone 5MK	—	600 €	600 €	600 €

Insert décoratif en Aluminium Anthracite Mat Brossé [5TG]

Insert décoratif en bois de liquidambar Marron Naturel [5TF]

Insert décoratif en bouleau linéaire Gris Pierre Naturel [7TP]

Insert décoratif tissu technique Anthracite [5MC]

Insert décoratif à structure en micro-sergé de carbone [5MK]

Packs technologiques

Pack **Tech** PQ1

Confort et vie à bord :

- Rétroviseur intérieur sans encadrement jour/nuit automatique 4L6
- Rétroviseurs extérieurs réglables et escamotables électriquement 6XK
- Accoudoir central confort à l'avant 6E3
- Clé mobile 2F1

Eclairage et visibilité :

- Projecteurs avant à LED 8IY
- Projection de logo dans les rétroviseurs 1J2
- Blocs de feux arrière à LED pro 8VP

Design WAF	S line WCE	Competition WBL	SQ6 WCF
S	—	—	—

Pack **Tech Plus** PQ2

En plus du Pack **Tech**

Motorisation, transmission et châssis :

- Sonorité sportive e-tron GM3

Eclairage et visibilité :

- Projecteurs Matrix LED 8G4

Sécurité active et passive du véhicule :

- Alerte de sortie de voie avec pilotage semi-automatique du véhicule en cas d'urgence médicale 6I5
- Système de protection proactive des occupants à l'avant, sur les côtés et à l'arrière 7W7
- Caméras périmétriques KA4
  Caméras avant, arrière et latérales
- Assistant de conduite adaptatif plus G7

Design WAF	S line WCE	Competition WBL	SQ6 WCF
—	S	S	—

Pack **Tech Pro** PQ3

En plus du Pack **Tech Plus**

Eclairage et visibilité :

- Blocs de feux arrière numériques OLED 8VY

Sécurité active et passive du véhicule :

- Caméras périmétriques 3D KA6
- Park Assist Pro avec commande à distance PT5
- Détection des occupants de la banquette arrière 5P2

Design WAF	S line WCE	Competition WBL	SQ6 WCF
—	2 290 €	2 290 €	S

Options

Design extérieur

	Design WAF	S line WCE	Competition WBL	SQ6 WCF
Peinture intégrale FB4 **Attention :** Non disponible avec les teintes : [0E0E] et [G1G1]	410 €	410 €	S	S
Peinture intégrale pour teinte Noir Mythic Y4T	S	S	S	S
Étriers de freins rouges PC2	—	410 €	410 €	410 €
Pack Esthétique Noir pour SUV PAH Comprend : - Pack Esthétique Noir Plus avec calandre avant noire [4ZP] - Boîtiers de rétroviseurs extérieurs noirs [6F]] - Rampes de pavillon noires [3S2] (de série sur S line)	—	1 030 €	S	S
Pack Esthétique Noir pour Sportback PAH Comprend : - Pack Esthétique Noir Plus avec calandre avant noire [4ZP] - Boîtiers de rétroviseurs extérieurs noirs [6F]] - Rampes de pavillons noires [3S2]	—	1 450 €	S	S
Pack Esthétique Noir sans rampes de pavillon PAJ Comprend : - Pack Esthétique Noir Plus avec calandre avant noire [4ZP] - Boîtiers de rétroviseurs extérieurs noirs [6F]] **Attention** : Sur Sportback uniquement	—	1 030 €	0 €	—
Sans rampes de pavillon 3S0 **Attention** : sur Sportback uniquement	—	—	—	0 €
Rampes de pavillon style aluminium 3S1	—	—	—	420 €
Suppression totale d'identification 2Z0 Modèle et moteur	Gratuit	Gratuit	Gratuit	Gratuit
Boitiers de rétroviseurs extérieurs carbone 6FQ	—	790 €	790 €	790 €
Boitiers de rétroviseurs extérieurs chrome Mat Argent 6FW	—	—	—	0 €
Spoiler arrière carbone 5J5 **Attention** : uniquement sur SUV	—	2 100 €	2 100 €	2 100 €
Centres de roues dynamiques YML **Attention** : option disponible uniquement sur les jantes de série (l'équipement est déjà intégré sur les jantes en option)	100 €	100 €	100 €	100 €

S : proposé en série, — : non proposé.

Peinture intégrale [FB4]

Pack Esthétique Noir [PAH]

Boitiers de rétroviseurs extérieurs en carbone [6FQ]

Spoiler arrière en carbone [5J5]

Options

	Design WAF	S line WCE	Competition WBL	SQ6 WCF
Vitrage				
Vitrage acoustique pour les vitres de portières avant VW5	180 €	180 €	S	S
Vitrage Privacy QL5 Lunette arrière, vitres de portières arrière et vitres latérales arrière surteintées	510 €	S	S	S
Confort et vie à bord				
Filet de séparation 3CX **Attention** : uniquement disponible sur SUV	130 €	130 €	130 €	130 €
Stores pare-soleil manuels 3Y4 Pour les vitres de portières arrière	210 €	210 €	210 €	210 €
Toit ouvrant panoramique 3FU	1 760 €	1 760 €	S	S
Sièges ventilés à l'avant 4D3 **Attention** : uniquement disponible avec l'intérieur [PWL]	—	1 100 €	1 100 €	—
Pack Qualité de l'air 2V4 Comprend : - Ioniseur d'air - Indicateur de qualité de l'air ambiant	450 €	450 €	450 €	450 €
Audi drive select assistant 2H6 Sélection automatique du mode de conduite en utilisant les données Cloud, GPS et du style de conduite	100 €	100 €	100 €	100 €
Pack Hiver PYE Comprend : - Volant chauffant [AI9] - Sièges avant et arrière chauffants [4A4] - Climatisation stationnaire confort [GA2] **Attention** : sur Design oblige le volant [2FS] ou [2ZQ]	850 €	850 €	850 €	850 €

S : proposé en série, — : non proposé.

Vitrage Privacy [QL5]

Toit panoramique [3FU]

Stores pare-soleil manuels [3Y4]

Options

Blocs de feux arrière numériques OLED [8VY]

Adaptive Air Suspension [1BK / 2MB]

	Design WAF	S line WCE	Competition WBL	SQ6 WCF
Pack Technologique				
Pack Tech Pro PQ3 En plus du [PQ2] ce pack comprend : - Blocs de feux arrière numériques OLED [8VY] - Caméras périmétriques 3D [KA6] - Détection des occupants de la banquette arrière [5P2] - Park Assist Pro avec commande à distance [FT5]	—	2 290 €	2 290 €	S
Commande d'ouverture de portail "HOMELINK" VC2 **Attention** : oblige le Pack Tech Pro [PQ3]	—	280 €	280 €	280 €
Réglage électrique du volant 2C7 **Attention** : oblige le Pack Tech Pro [PQ3] sur S line et Competition	—	470 €	470 €	S
Capteurs de pression des pneumatiques 7K3 **Attention** : oblige le Pack Tech Pro [PQ3]	—	340 €	340 €	340 €
Adaptive Air Suspension 1BK / 2MB	—	2 400 €	2 400 €	S
Sécurité active et passive du véhicule				
Alarme antivol avec fonction verrouillage/déverrouillage de proximité PG3 **Attention** : oblige alarme antivol [4K6] et Clé confort avec SAFELOCK [7AL]	600 €	600 €	600 €	600 €
Airbags latéraux arrière 6C4	—	430 €	430 €	430 €

S : proposé en série, — : non proposé.

Options

Pack MMI Expérience Pro [PYH]

	Design WAF	S line WCE	Competition WBL	SQ6 WCF
Audio, Navigation, Connectivité et Infodivertissement				
Pack MMI Experience plus avec système audio premium Bang & Olufsen PYH Comprend : - Pack Éclairage d'ambiance plus avec Interaction Communication Light [QQ4] - Système audio Bang & Olufsen Premium avec son 3D [9VS] - Interface USB avec puissance de recharge accrue [U9E] : 2 x 60 watts à l'avant et 2 x 100 watts à l'arrière	2 360 €	2 360 €	2 360 €	2 360 €
Affichage tête haute en réalité augmentée KS5	—	1 650 €	1 650 €	1 650 €
Haut-parleurs intégrés dans les appuie-têtes pour système audio Bang & Olufsen Premium avec son 3D 8RT **Attention** : Uniquement disponible avec le Pack MMI Experience plus [PYH] et non disponible sur les intérieurs [PWA], [PWB], [PWC]	—	455 €	455 €	455 €
Dashcam QK5 Caméra embarquée permettant de sauvegarder des images du trajet	350 €	350 €	350 €	350 €
Ecran MMI pour passager avant JH1	—	950 €	950 €	950 €
Equipements techniques				
Dispositif d'attelage 1D4	1 250 €	1 250 €	1 250 €	1 250 €
Câble de recharge Mode 2, 8A, pour prise domestique 70I Ce câble 8A autorise une puissance de charge maximale de 1,8 kW. **Attention** : Uniquement disponible avec le Système de chargement compact [PLK]	0 €	0 €	0 €	0 €
Système de chargement compact PLK Comprend : - Support mural à clip [NJ2] - Système de chargement e-tron compact [NW1]	810 €	810 €	810 €	810 €

S : proposé en série, — : non proposé.

Options

Audi exclusive

	Design WAF	S line WCE	Competition WBL	SQ6 WCF
Tapis de sol Audi exclusive 0TF Choix parmi la gamme de couleurs Audi exclusive pour les bordures et les surpiqûres des tapis de sol	—	500 €	500 €	500 €
Volant en cuir noir avec surpiqûres contrastées Audi exclusive 0UD Choix parmi la gamme de couleurs Audi exclusive pour les surpiqûres du volant. Uniquement disponible avec le volant cuir "S" [1XY]	—	970 €	970 €	970 €
Personnalisation des éléments intérieurs Audi exclusive 7HH/Q8H - Habillages des contre-portes, de l'insert de planche de bord, de la console centrale et de l'accoudoir central en microfibre Dinamica personnalisables (4 éléments) - Surpiqûres des contre-portes, de l'insert de planche de bord et du dessus de la planche de bord personnalisables (3 éléments) Choix parmi la gamme de couleurs Audi exclusive pour les éléments personnalisables **Attention** : oblige un pack intérieur S line [PWN], [PWM] ou [PWO]	—	3 200 €	3 200 €	3 200 €
Personnalisation des sièges Sport plus Audi exclusive FC1 Choix parmi la gamme de couleurs Audi exclusive pour chaque pièce de cuir des sièges Sport plus et de la banquette arrière (32 éléments) et pour les surpiqûres (5 éléments) **Attention** : oblige les sièges Sport plus en cuir Nappa fin [PWO] ou [PWQ]	—	4 500 €	4 500 €	4 500 €
Personnalisation des surpiqûres pour pack intérieur en Sièges Sport plus Dinamica/cuir YN1 Choix parmi la gamme de couleurs Audi exclusive pour les surpiqûres de l'habitacle - Personnalisation des surpiqûres des sièges. - Personnalisation des bordures, des passepoils et des surpiqûres des tapis de sol. - Personnalisation des surpiqûres du volant. - Personnalisation des surpiqûres des éléments de l'intérieur en haut et en bas. Badges Audi exclusive sur les inserts de contre-portes	—	7 800 €	7 800 €	5 900 €
Personnalisation des surpiqûres pour pack intérieur en Sièges Sport plus cuir Nappa YN2 Choix parmi la gamme de couleurs Audi exclusive pour les surpiqûres de l'habitacle - Personnalisation des surpiqûres des sièges. - Personnalisation des surpiqûres des tapis de sol. - Personnalisation des surpiqûres du volant. - Personnalisation des surpiqûres des éléments de l'intérieur en haut et en bas. Badges Audi exclusive sur les inserts de contre-portes	—	8 850 €	8 850 €	6 950 €
Couleurs de surpiqûres supplémentaires pour les équipements individuels Audi exclusive YFA Offre la possibilité de choisir des couleurs supplémentaires pour les surpiqûres des équipements individuels Audi exclusive. Disponible sur demande auprès de votre partenaire. **Attention** : uniquement en combinaison avec la personnalisation des sièges Sport plus Audi exclusive [FC1], la personnalisation des éléments intérieurs Audi exclusive [7HH]/[Q8H], le volant Noir avec couture contrastée Audi exclusive [0UD] ainsi que les tapis de sol Audi exclusive [0TF]	—	1 200 €	1 200 €	1 200 €
Couleurs de surpiqûres supplémentaires pour les packs intérieur de surpiqûres Audi exclusive YFB Offre la possibilité de choisir des couleurs supplémentaires pour les surpiqûres des équipements individuels Audi exclusive. Disponible sur demande auprès de votre partenaire. **Attention** : uniquement en combinaison avec la personnalisation des packs intérieur en Sièges Sport plus Dinamica/cuir [YN1] et en Sièges Sport plus cuir Nappa [YN2]	—	700 €	700 €	700 €

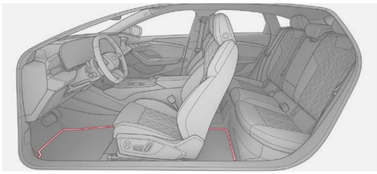

Tapis de sol Audi Exclusive [0TF]

Volant avec surpiqûres contrastées Audi Exclusive [0UD]

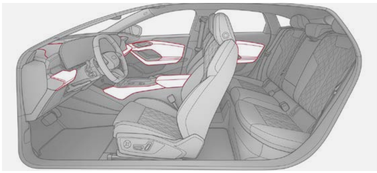

Éléments intérieurs Audi Exclusive [7HH/Q8H]

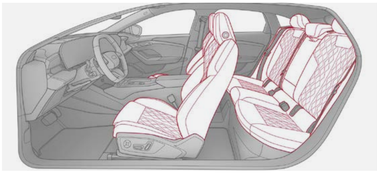

Sièges Sport "S" Audi Exclusive [FC1]

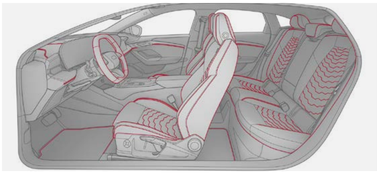

Personnalisation des surpiqûres [YN1 ou YN2]

Caractéristiques techniques Q6 e-tron

	Q6 e-tron performance	Q6 e-tron quattro
Motorisation		
Puissance maxi. / avec boost	306 / 326* ch (225 / 240* kW)	428 / 428 ch (315 / 315 kW)
Couple maxi (Nm)	arrière : 485	arrière : 580 / avant : 275
Nombre de moteurs	1 (arrière)	2 (1 par essieu)
Type de moteurs	Électrique : moteur arrière synchrone (PSM)	Électriques : moteur avant asynchrone (ASM) moteur arrière synchrone (PSM)
Batterie		
Capacité brute (kWh)	100	100
Capacité nette (kWh)	94,9	94,9
Tension nominale (V)	800	800
Poids (kg)	590	590
Technologie	Lithium-ion	Lithium-ion
Garantie	8 ans / 160 000 km	8 ans / 160 000 km
Transmission		
Transmission	propulsion	quattro
Poids - volumes		
Nombre de places	5	5
Poids en ordre de marche (kg) / Total maxi autorisé en charge	2 275 / 2 815	2 400 / 2 940
Remorque freinée sur rampe 12 % / non freinée (kg)	2 000 / 750	2 400 / 750
Volume du coffre / Banquette arrière rabattue (Lts)	526 / 1 529	526 / 1 529
Rayon de braquage (m)	12,1	12,1
Performances		
Vitesse maximale (km/h) sur circuit	210	210
Accélération de 0 à 100 km/h (s)	6,6*	5,4

	Q6 e-tron performance	Q6 e-tron quattro
Recharge électrique		
Puissance de charge maxi. admissible (kW) / courant alternatif (CA)	11	11
Puissance de charge maxi. admissible (kW) / courant continu (CC)	260	270
Temps de charge minimum indicatif :		
- Sur borne publique (11 kW Courant Alternatif)	10h25	10h
- Sur Superchargeur (> ou = à 270 kW Courant Continu)(1)	0h22	0h21
- Autonomie (km) récupérée en 10 min sur superchargeur (> ou = à 270 kW Courant Continu)	260	255
Environnement		
Energie	Electricité	Electricité
Consommation mini/maxi en cycle mixte (kWh/100 kms)(2)	16,2 - 18,4	16,6 - 19,0
Autonomie mini/maxi en cycle mixte (kms)(2)	569 - 652	553 - 634
Émissions CO_2 (g/km)	0	0
Type Homologation	WLTP	WLTP
Récupération d'énergie	Oui	Oui

*La puissance disponible lors de la conduite du véhicule dépend de plusieurs facteurs tels que la température extérieure, l'état de charge et l'âge de la batterie haute tension. Disponibilité de la puissance maximale en cas de batterie haute tension à une température comprise entre 23 et 50°C et avec un niveau de charge supérieur à 88%. La puissance maximale peut être utilisée pendant 30 secondes maximum. (1) Temps de charge de 10 à 80 %. (2) Selon configuration.

Caractéristiques techniques SQ6 e-tron

	SQ6 e-tron
Motorisation	
Puissance maxi. / avec boost	489/ 516 ch (360 / 380 kW)
Couple maxi (Nm)	arrière : 580 / avant : 275
Nombre de moteurs	2 (1 par essieu)
Type de moteurs	Électriques : moteur avant asynchrone (ASM) moteur arrière synchrone (PSM)
Batterie	
Capacité brute (kWh)	100
Capacité nette (kWh)	94,9
Tension nominale (V)	800
Poids (kg)	590
Technologie	Lithium-ion
Garantie	8 ans / 160 000 km
Transmission	
Transmission	quattro
Poids - volumes	
Nombre de places	5
Poids en ordre de marche (kg) / Total maxi autorisé en charge	2 425 / 2 965
Remorque freinée sur rampe 12 % / non freinée (kg)	2 400 / 750
Volume du coffre / Banquette arrière rabattue (Lts)	514 / 1 517
Rayon de braquage (m)	12,1
Performances	
Vitesse maximale (km/h) sur circuit	230
Accélération de 0 à 100 km/h (s)	4,4

	SQ6 e-tron
Recharge électrique	
Puissance de charge maxi. admissible (kW) / courant alternatif (CA)	11
Puissance de charge maxi. admissible (kW) / courant continu (CC)	270
Temps de charge minimum indicatif :	
- Sur borne publique (11 kW Courant Alternatif)	10h
- Sur Superchargeur (> ou = à 270 kW Courant Continu)(1)	0h21
- Autonomie (km) récupérée en 10 min sur supercharger (> ou = à 270 kW Courant Continu)	250
Environnement	
Energie	Electricité
Consommation mini/maxi en cycle mixte (kWh/100 kms)(2)	18,0 - 18,6
Autonomie mini/maxi en cycle mixte (kms)(2)	560 - 579
Émissions CO_2 (g/km)	0
Type Homologation	WLTP
Récupération d'énergie	Oui

NC* : donnée non communiquée, en cours d'homologation

*La puissance disponible lors de la conduite du véhicule dépend de plusieurs facteurs tels que la température extérieure, l'état de charge et l'âge de la batterie haute tension. Disponibilité de la puissance maximale en cas de batterie haute tension à une température comprise entre 23 et 50°C et avec un niveau de charge supérieur à 88%. La puissance maximale peut être utilisée pendant 30 secondes maximum. (1) Temps de charge de 10 à 80 %. (2) Selon configuration.

Caractéristiques techniques Q6 Sportback e-tron

	Q6 Sportback e-tron performance	Q6 Sportback e-tron quattro
Motorisation		
Puissance maxi. / avec boost	306 / 326* ch (225 / 240* kW)	428 / 428 ch (315 / 315 kW)
Couple maxi (Nm)	arrière : 485	arrière : 580 / avant : 275
Nombre de moteurs	1 (arrière)	2 (1 par essieu)
Type de moteurs	Électrique : moteur arrière synchrone (PSM)	Électriques : moteur avant asynchrone (ASM) moteur arrière synchrone (PSM)
Batterie		
Capacité brute (kWh)	100	100
Capacité nette (kWh)	94,9	94,9
Tension nominale (V)	800	800
Poids (kg)	590	590
Technologie	Lithium-ion	Lithium-ion
Garantie	8 ans / 160 000 km	8 ans / 160 000 km
Transmission		
Transmission	propulsion	quattro
Poids - volumes		
Nombre de places	5	5
Poids en ordre de marche (kg) / Total maxi autorisé en charge	2 275 / 2 815	2 400 / 2 940
Remorque freinée sur rampe 12 % / non freinée (kg)	2 000 / 750	2 400 / 750
Volume du coffre / Banquette arrière rabattue (Lts)	511 / 1 373	511 / 1 373
Rayon de braquage (m)	12,1	12,1
Performances		
Vitesse maximale (km/h) sur circuit	210	210
Accélération de 0 à 100 km/h (s)	6,6*	5,4

	Q6 Sportback e-tron performance	Q6 Sportback e-tron quattro
Recharge électrique		
Puissance de charge maxi. admissible (kW) / courant alternatif (CA)	11	11
Puissance de charge maxi. admissible (kW) / courant continu (CC)	260	270
Temps de charge minimum indicatif :		
- Sur borne publique (11 kW Courant Alternatif)	10h25	10h
- Sur Superchargeur (> ou = à 270 kW Courant Continu)(1)	0h22	0h21
- Autonomie (km) récupérée en 10 min sur superchargeur (> ou = à 270 kW Courant Continu)	265	260
Environnement		
Energie	Electricité	Electricité
Consommation mini/maxi en cycle mixte (kWh/100 kms)(2)	15,7 - 17,6	16,1 - 18,2
Autonomie mini/maxi en cycle mixte (kms)(2)	598 - 671	578 - 648
Émissions CO_2 (g/km)	0	0
Type Homologation	WLTP	WLTP
Récupération d'énergie	Oui	Oui

*La puissance disponible lors de la conduite du véhicule dépend de plusieurs facteurs tels que la température extérieure, l'état de charge et l'âge de la batterie haute tension. Disponibilité de la puissance maximale en cas de batterie haute tension à une température comprise entre 23 et 50°C et avec un niveau de charge supérieur à 88%. La puissance maximale peut être utilisée pendant 30 secondes maximum. (1) Temps de charge de 10 à 80 %. (2) Selon configuration.

Caractéristiques techniques SQ6 Sportback e-tron

	SQ6 Sportback e-tron
Motorisation	
Puissance maxi. / avec boost	489/ 516 ch (360 / 380 kW)
Couple maxi (Nm)	arrière : 580 / avant : 275
Nombre de moteurs	2 (1 par essieu)
Type de moteurs	Électriques : moteur avant asynchrone (ASM) moteur arrière synchrone (PSM)
Batterie	
Capacité brute (kWh)	100
Capacité nette (kWh)	94,9
Tension nominale (V)	800
Poids (kg)	590
Technologie	Lithium-ion
Garantie	8 ans / 160 000 km
Transmission	
Transmission	quattro
Poids - volumes	
Nombre de places	5
Poids en ordre de marche (kg) / Total maxi autorisé en charge	2 425 / 2 965
Remorque freinée sur rampe 12 % / non freinée (kg)	2 400 / 750
Volume du coffre / Banquette arrière rabattue (Lts)	499 / 1 361
Rayon de braquage (m)	12,1
Performances	
Vitesse maximale (km/h) sur circuit	230
Accélération de 0 à 100 km/h (s)	4,4

	SQ6 Sportback e-tron
Recharge électrique	
Puissance de charge maxi. admissible (kW) / courant alternatif (CA)	11
Puissance de charge maxi. admissible (kW) / courant continu (CC)	270
Temps de charge minimum indicatif :	
- Sur borne publique (11 kW Courant Alternatif)	10h
- Sur Superchargeur (> ou = à 270 kW Courant Continu)(1)	0h21
- Autonomie (km) récupérée en 10 min sur superchargeur (> ou = à 270 kW Courant Continu)	255
Environnement	
Energie	Electricité
Consommation mini/maxi en cycle mixte (kWh/100 kms)(2)	17,6 - 18,1
Autonomie mini/maxi en cycle mixte (kms)(2)	579 - 594
Émissions CO_2 (g/km)	0
Type Homologation	WLTP
Récupération d'énergie	Oui

NC* : donnée non communiquée, en cours d'homologation

*La puissance disponible lors de la conduite du véhicule dépend de plusieurs facteurs tels que la température extérieure, l'état de charge et l'âge de la batterie haute tension. Disponibilité de la puissance maximale en cas de batterie haute tension à une température comprise entre 23 et 50°C et avec un niveau de charge supérieur à 88%. La puissance maximale peut être utilisée pendant 30 secondes maximum. (1) Temps de charge de 10 à 80 %. (2) Selon configuration.

Caractéristiques techniques Q6 SUV e-tron

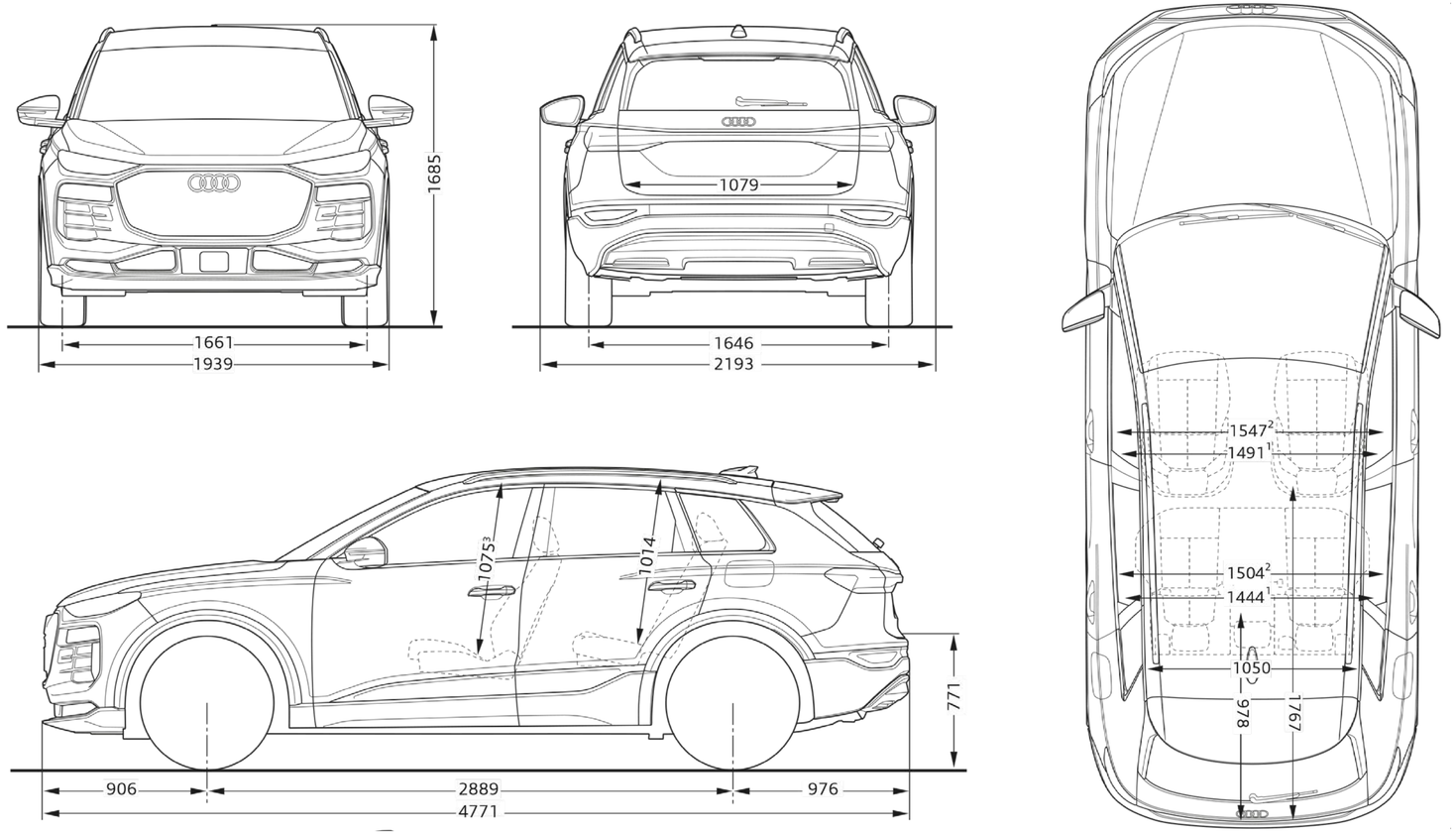

Toutes les cotes sont indiquées en millimètres, véhicule à vide. [1] Largeur aux épaules. [2] Largeur aux coudes. [3] Hauteur maximum. * Espace maximum au-dessus de la tête.
Les valeurs indiquées sont des valeurs nominales basées sur des données. Elles font référence aux ensembles de données actuels à la date de la détermination et à un ensemble défini d'équipements.

Caractéristiques techniques SQ6 SUV e-tron

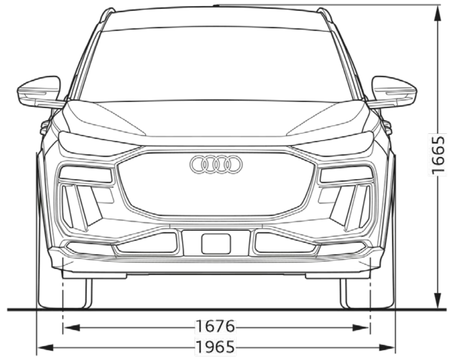

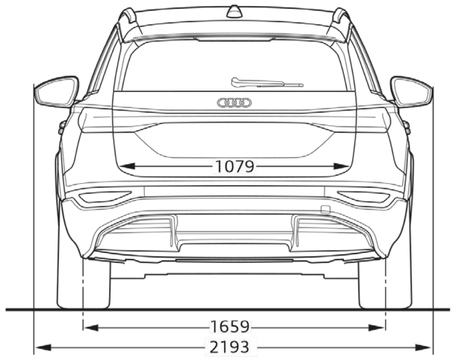

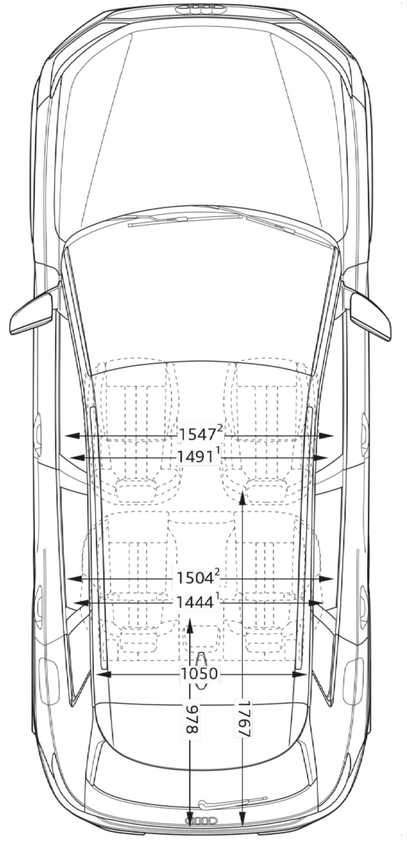

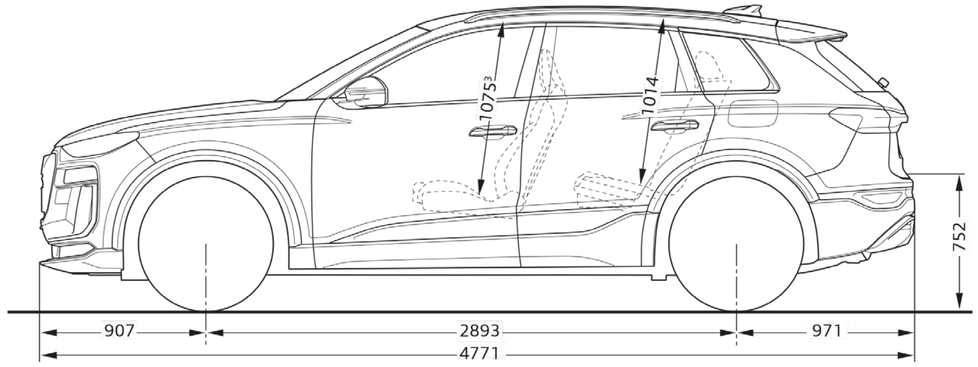

Toutes les cotes sont indiquées en millimètres, véhicule à vide. [1] Largeur aux épaules. [2] Largeur aux coudes. [3] Hauteur maximum. * Espace maximum au-dessus de la tête.
Les valeurs indiquées sont des valeurs nominales basées sur des données. Elles font référence aux ensembles de données actuels à la date de la détermination et à un ensemble défini d'équipements.

Caractéristiques techniques Q6 Sportback e-tron

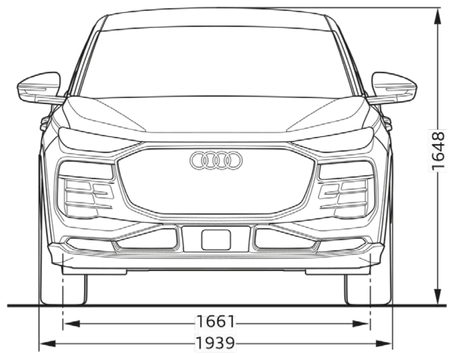

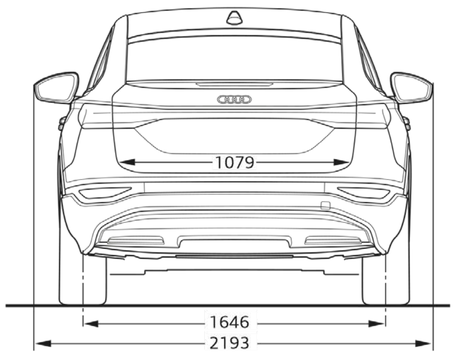

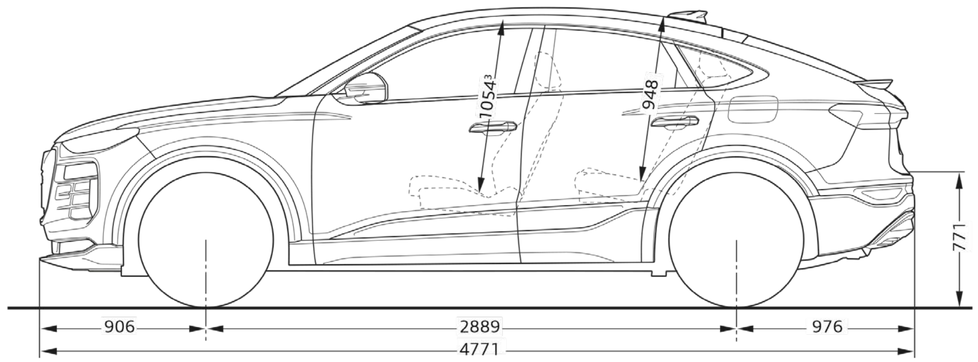

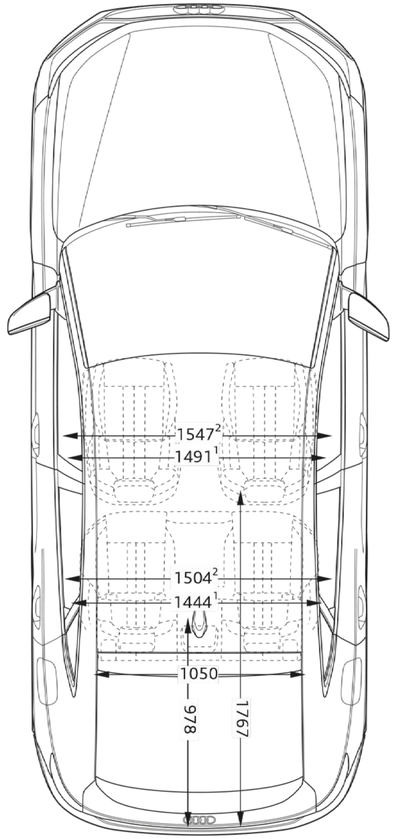

Toutes les cotes sont indiquées en millimètres, véhicule à vide. [1] Largeur aux épaules. [2] Largeur aux coudes. [3] Hauteur maximum. * Espace maximum au-dessus de la tête.
Les valeurs indiquées sont des valeurs nominales basées sur des données. Elles font référence aux ensembles de données actuels à la date de la détermination et à un ensemble défini d'équipements.

Caractéristiques techniques SQ6 Sportback e-tron

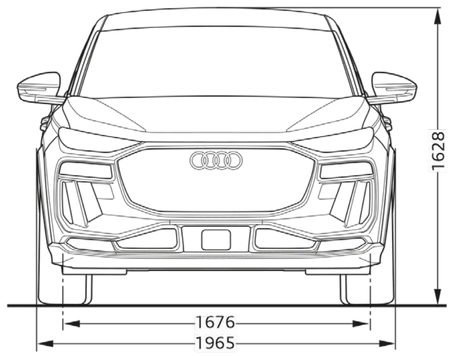

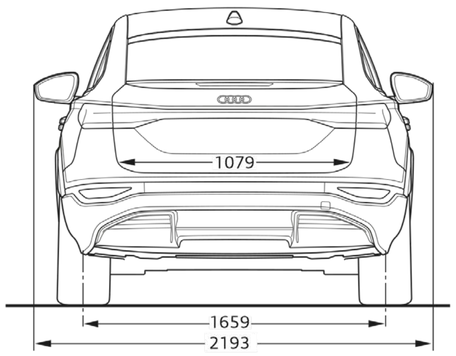

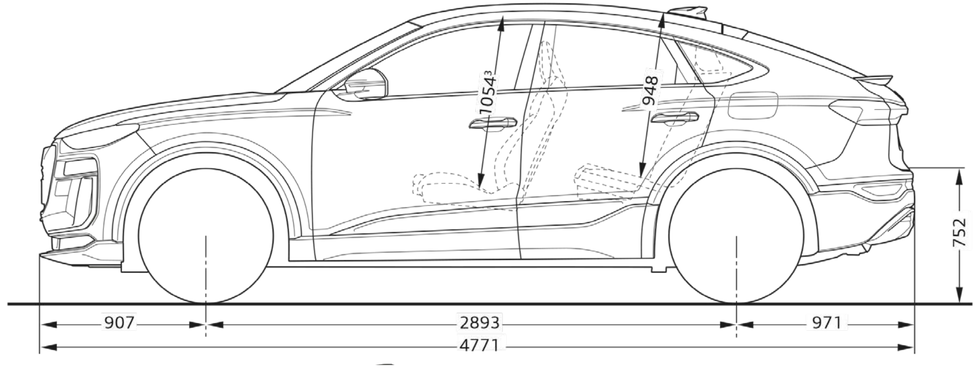

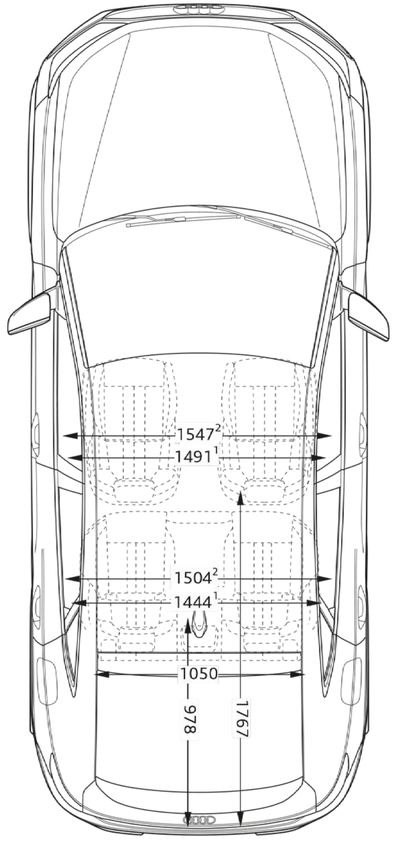

Toutes les cotes sont indiquées en millimètres, véhicule à vide. [1] Largeur aux épaules. [2] Largeur aux coudes. [3] Hauteur maximum. * Espace maximum au-dessus de la tête.
Les valeurs indiquées sont des valeurs nominales basées sur des données. Elles font référence aux ensembles de données actuels à la date de la détermination et à un ensemble défini d'équipements.

Label pneumatique

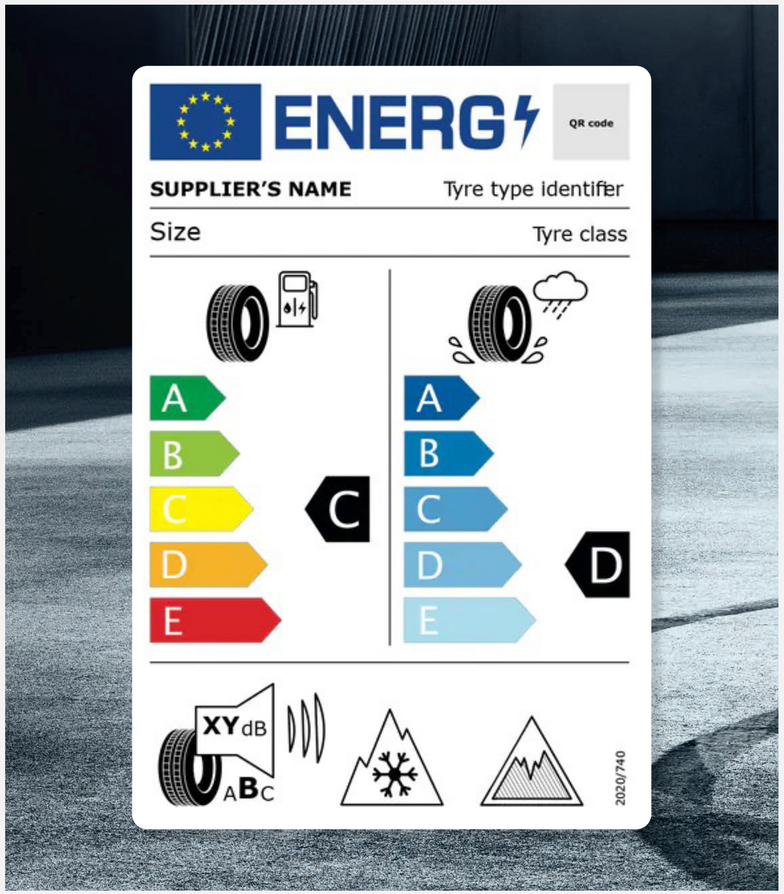

Téléchargement

Toutes les étiquettes des labels pneumatiques sont téléchargeables directement sur le configurateur Audi, disponible à cette adresse :

Accueil | Audi.fr | Audi France >

Informations

Pour plus d'informations sur l'étiquetage européen des pneumatiques et comprendre les objectifs de ce nouvel étiquetage, rendez-vous ici :

Etiquettes énergétiques pneumatiques >

Détails

Les pneumatiques ne sont pas fabriqués par Audi.
La documentation relative aux pneumatiques a été élaborée par le fournisseur de pneumatiques en application du règlement (UE) 2020/740

PENSEZ À COVOITURER. #SeDéplacerMoinsPolluer

AUDI FRANCE
BP 62 - 02601 Villers-Cotterêts Cedex

Le modèle, les versions et les équipements présentés dans ce catalogue ainsi que certains services ne sont pas disponibles dans tous les pays. Les automobiles qui figurent sur les photos comportent des équipements en option avec le supplément de prix. Les informations concernant : possibilités de livraison, aspect, performances, dimensions, poids, consommation et frais d'entretien des véhicules correspondent aux données en notre possession à la date de mise en ligne. Les informations contenues dans le présent document sont modifiables à tout moment et sans préavis. Pour plus d'information veuillez vous rapprocher de votre Distributeur Audi.

Les matériaux et composants de ce véhicule ont été conçus pour minimiser leur impact sur l'environnement, dans le respect de la réglementation relative aux véhicules hors d'usage. Ont ainsi été privilégiés des composants et matériaux recyclés et/ou ré-employables et/ou valorisables, visant à faciliter le démontage et la dépollution des véhicules hors d'usage ainsi qu'à préserver l'environnement. Tout véhicule en fin de vie peut être cédé Gratuitement par son dernier propriétaire aux démolisseurs et broyeurs agréés par les services compétents. Pour plus de renseignements sur la cession des véhicules hors d'usage et/ou les dispositifs mis en place pour prévenir les atteintes environnementales, n'hésitez pas à contacter votre distributeur Audi, ou Audi France, 11, avenue de Boursonne - BP 62 - 02601 Villers-Cotterêts Cedex.

Volkswagen Group France, SAS au capital de 198 502 510 €, 11 avenue de Boursonne – 02600 Villers-Cotterêts, RCS Soissons 832 277 370.

www.Audi.fr