Audi S3 Sportback

Abmessungen
Dimensions

06/26

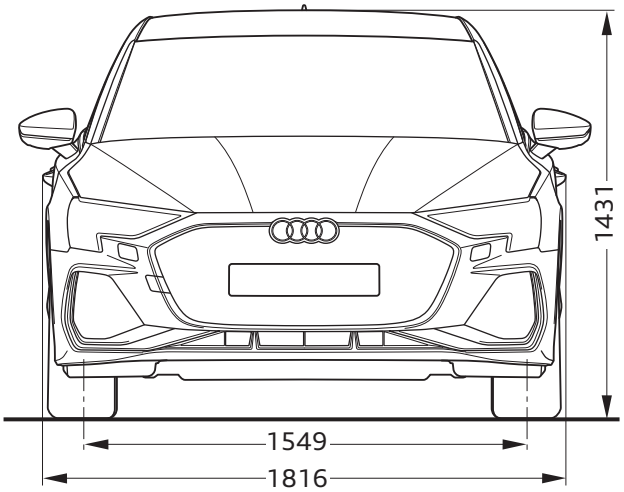

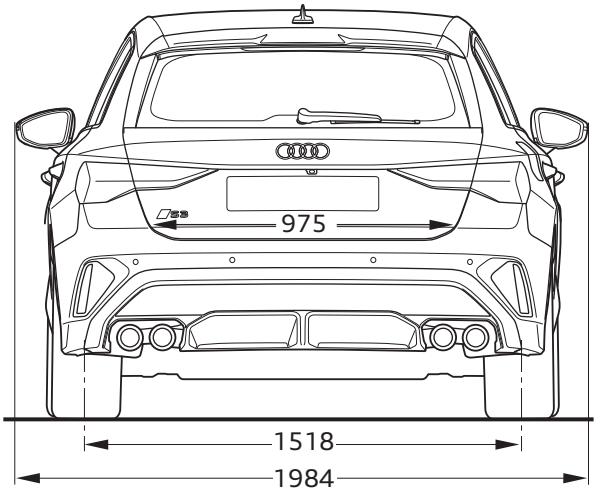

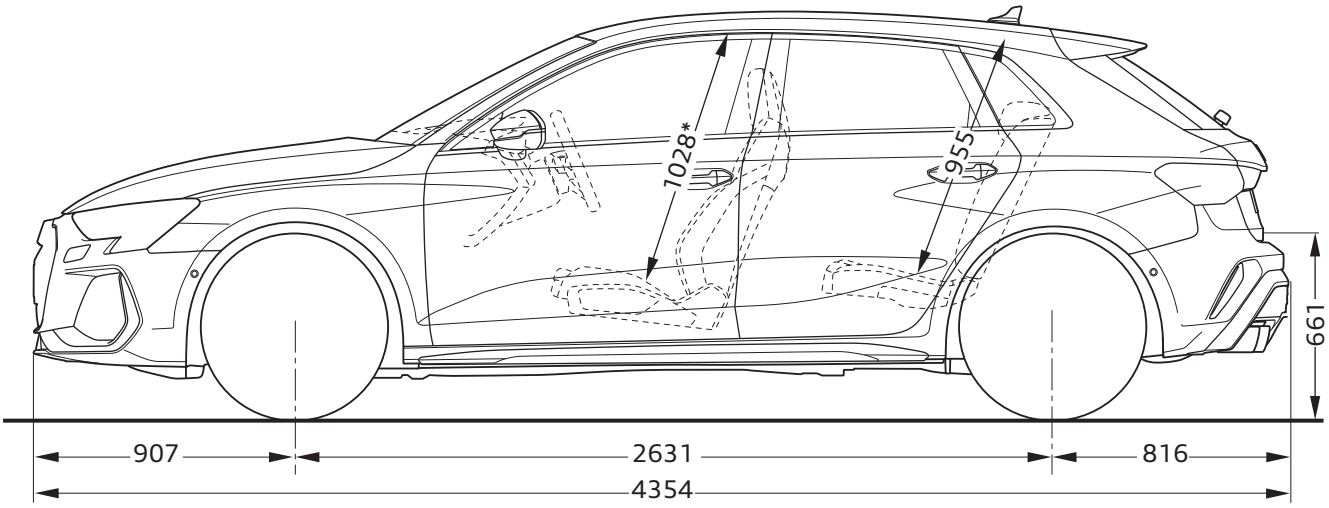

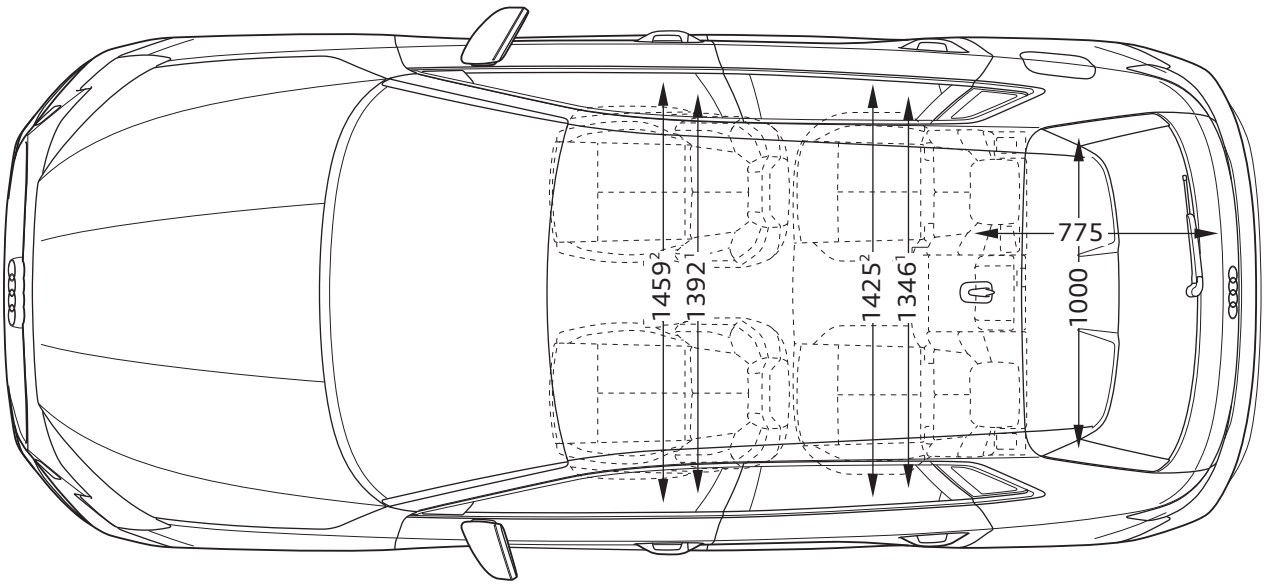

[1] Breite Schulterraum / Shoulder width
[2] Breite Ellbogenraum / Elbow width
* maximaler Kopfraum / Maximum headroom
Angaben in Millimeter / Dimensions in millimeters
Angabe der Abmessungen bei Fahrzeugleergewicht / Dimensions of vehicle unloaded

Bei den angegeben Werten handelt es sich um auf Datenbasis ermittelte Nominalwerte. Sie basieren auf zum Zeitpunkt der Ermittlung vorliegenden Datenständen und definierter Ausstattungsvariante.
The indicated values are data based nominal values. They refer to the present data sets at the date of the determination and a defined set of equipment